Faciella 20 RB2L/3500-840 1G1 ET

TOC: 6331540

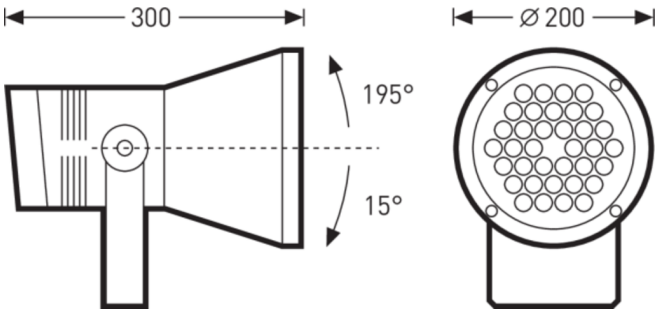

Productkenmerken en karakteristieke gegevens

Toepassingsgebieden	Accentverlichting|Aanstralingen|Voetgangerszones|Opslagplaatsen
Armatuurtype	LED-Compacte straler voor accentverlichting.
Lichtbron	Met LED-lenzensysteem. Aantal LED's: 18.
Montagewijzen	Masten outdoor|Uitgelijnde montage outdoor
Light Engine	Normaal product
Kleurtemperatuur	4000 K
Opgegeven lichtstroom	3500 lm
Aangesloten vermogen	43,00 W
Lichtrendement	81 lm/W
Levensduur	L80 (35 °C) = 50.000 h
Kleurweergave-index	80
Kleurtolerantie	4 SDCM
Fotobiologische klasse	Groep 0 - geen risico
Armatuurkleur	DB703 Antraciet
Armatuurbehuizing	Spotbehuizing uit spuitgietaluminium.
Elektrische uitvoering	Met elektronische transformator, schakelbaar.
Stootspanningsvastheid (differentiële modus)	1 kV
Stootspanningsvastheid (common modus)	2 kV
Soort aansluiting	Aansluitleiding
nominale frequentie	50/60 Hz
nominale spanning	220 - 240 V
Totale harmonische vervorming (THD) < %	10 %
Beschermklasse	IP65
Beschermklasse lampcompartiment	IP65
Beschermcategorie	I
Slagvastheid (IK)	IK06
Gloeidraadbestendigheid	850 °C
Omgevingstemperatuur	25 °C
Max. Armaturen en B10	19
Max. Armaturen B16	30
Max. Armaturen C10	31
Max. Armaturen C16	51
Lengte net	320 mm
Breedte-net	201 mm
Hoogte net	263 mm
Gewicht	6,2 kg

Verkrijgbaar toebehoren

	Artikel	Omschrijving
	0860MS 5134300	Mastklem uit roestvrij staal.

Alle technische gegevens, inclusief gewicht en afmetingen, zijn met de grootse zorg samengesteld. Fouten en wijzigingen voorbehouden. Productafbeeldingen zijn voorbeelden en kunnen van het origineel afwijken. Veranderingen, die vooruitstrevend zijn, behouden wij voor ons.

Faciella 15/20 ES 6332300	Faciella 15/20 Grondpen.
Faciella MB 60 6332400	Mastbevestiging voor compacte straler Faciella, Ø 60 mm.
Faciella MB 102 6332500	Mastbevestiging voor compacte straler Faciella, Ø 102 mm.
Faciella MS 6688700	Mastklem uit roestvrij staal.
Faciella 20 ZFM 6904900	Filter uit gehard glas, mat.
Faciella 20 ZZB 6905000	Cilinderafscherming uit aluminium.
Faciella MB 76 7322400	Mastbevestiging voor compacte straler Faciella, Ø 76 mm.

Aanbestedingstekst

LED-Compacte straler voor accentverlichting. De armatuur maakt deel uit van een serie die verschillende uitvoeringen omvat, om met één armatuurdesign een antwoord te bieden op uiteenlopende verlichtingstechnische eisen Voor directe montage op vaste ondergrond. Met spies (toebehoren) geschikt voor bevestiging in de grond. Mastbevestiging door middel van roestvrij stalen mastklem (toebehoren). Klembereik Ø 40-130 mm. Met rotatiesymmetrische brede lichtverdeling. Maximale lichtsterkte in de uitstralingshoek 2 x 25°. uitstralingshoek 50°. De lichtstroom en lichtkleur van het armatuur liggen vast. Met LED-lenzensysteem. Aantal LED's: 18. Armatuurlichtstroom 3500 lm, aansluitvermogen 43 W, maximale lichtrendement van de armatuur 81 lm/W. Lichtkleur neutraal wit, kleurtemperatuur (CCT) 4000 K, algemene kleurweergave-index (CRI) R_a > 80. Kleurplaatstolerantie (initial MacAdam) ≤ 4 SDCM. Andere LED-lichtkleuren op aanvraag verkrijgbaar. Gemiddelde opgegeven levensduur L_{80} (t_q 35 °C) = 50.000 h. De lichtbron kan vervangen worden overeenkomstig de eisen inzake ecologisch ontwerp (EU-Verordening 2019/2020). Spotbehuizing uit spuitgietaluminium. Oppervlak antraciet gecoat (DB 703). Met metallic effect, uiterst weerbestendig. Op aanvraag kan de armatuurbehuizing zonder meerkosten in de volgende kleuren uitgevoerd worden: Zwart getextureerd (Akzo Nobel 8118669, vergelijkbaar met RAL 9005, V5), wit getextureerd (Akzo Nobel 8158870, vergelijkbaar met RAL 9016, V6), grijs getextureerd (Akzo Nobel 8129595, vergelijkbaar met RAL 9006, V7). Andere kleurvarianten met een RAL- of Deutsche Bahnkleurcode zijn mogelijk tegen meerprijs. Draai- en zwenkbaar, Zwenkbereik 195°, Draaibereik 360°. Met vlak afdekglas, extra helder, 5 mm. Beschermcategorie (EN 61140): I, beschermklasse (DIN EN 60529): IP65, Beschermklasse lampcompartiment: IP65. slagvastheid overeenkomstig IEC 62262: IK06. Beschermklasse lampcompartiment: IP65. Gewicht: 6,2 kg. Standaard uitgerust met aansluitkabel van 5000 mm. Kabeldoorvoeropeningen voor aansluitkabel Pg13, Ø 5 mm - 12 mm. Met elektronische transformator, schakelbaar. Het hulpapparaat kan vervangen worden overeenkomstig de eisen inzake ecologisch ontwerp (EU-Verordening 2019/2020). Het LED-systeem met hulpapparaat is geschikt voor gebruik op gelijkspanningsvoeding.. Stootspanningsvastheid Differential Mode / Common Mode: 1 kV / 2 kV. De armatuur voldoet aan de fundamentele eisen van de van toepassing zijnde EU-richtlijnen en de productveiligheidswet. Ze is voorzien van een CE-markering.

EPREL - Europees productregister voor energie-etikettering

Energie-efficiëntieklasse	Typeaanduiding
D	1125141A

Alle technische gegevens, inclusief gewicht en afmetingen, zijn met de grootse zorg samengesteld. Fouten en wijzigingen voorbehouden. Productafbeeldingen zijn voorbeelden en kunnen van het origineel afwijken. Veranderingen, die vooruitstrevend zijn, behouden wij voor ons.