PolaronIQ WD1-2 LED3000-840 ETDD

TOC: 6334351

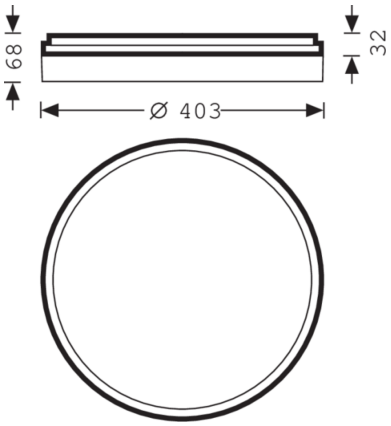



Productkenmerken en karakteristieke gegevens

Toepassingsgebieden	Representatieve entrees|Horeca|Musea|Foyers|Gangen|Woonruimten
Armatuurtype	Exclusieve wand- en plafondledarmatuur
Montagewijzen	Opbouw|inbouw|Halve inbouw|Pendelophanging
Armatuuroptiek	Cirkelvormige PMMA-afdekking met uitgesproken vlakke contour en fijngestructureerd oppervlak.
Light Engine	Normaal product
Kleurtemperatuur	4000 K
Opgegeven lichtstroom	2700 lm
Aangesloten vermogen	27,00 W
Lichtrendement	100 lm/W
Levensduur	L80 (25 °C) = 70.000 h L85 (25 °C) = 50.000 h
Kleurweergave-index	80
Kleurtolerantie	3 SDCM
Fotobiologische klasse	Groep 0 - geen risico
Armatuurkleur	RAL9016 Verkeerswit
Armatuurbehuizing	Armatuurbehuizing uit plaatstaal.
Elektrische uitvoering	Met elektronische transformator, digitaal dimbaar (DALI).
DALI-2-Standard EN 62386	Ja
Soort aansluiting	Plug-in aansluiting
TouchDim-compatibel	Ja
Aantal DALI-adressen	1
Dimbereik	1 - 100 %
Monitoring Ready	Op aanvraag
nominale frequentie	50/60 Hz
nominale spanning	220 - 240 V
Totale harmonische vervorming (THD) < %	14 %
Beschermklasse	IP40
Beschermklasse aan de zijde van de ruimte	IP40
Beschermcategorie	I
Slagvastheid (IK)	IK05
Gloeidraadbestendigheid	650 °C
Omgevingstemperatuur	-20 - 25 °C
Max. Armaturen en B10	17
Max. Armaturen B16	28
Max. Armaturen C10	29
Max. Armaturen C16	47
Hoogte net	68 mm
Buitendiameter	403 mm
Gewicht	4,2 kg

Alle technische gegevens, inclusief gewicht en afmetingen, zijn met de grootse zorg samengesteld. Fouten en wijzigingen voorbehouden. Productafbeeldingen zijn voorbeelden en kunnen van het origineel afwijken. Veranderingen, die vooruitstrevend zijn, behouden wij voor ons.

light distribution curve

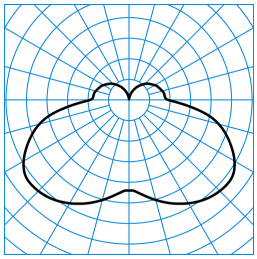

PolaronIQ WD1-2 LED3000-840 ETDD
TX773901

C0 - C180
C90 - C270

UGR I = 23,8
UGR q = 23,8
DIN 5040: B21
UTE: 0.80 H + 0.20 T
DLOR: 80 %
ULOR: 20 %
CEN Flux Code: 28 58 84 80 100 12 36 66 20

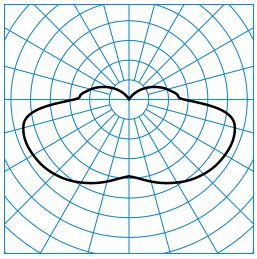

PolaronIQ WD1-2 LED3000-840 + WD2 C
TX041040

C0 - C180
C90 - C270

UGR I = 25,2
UGR q = 25,2
DIN 5040: B21
UTE: 0.80 J + 0.20 T
DLOR: 80 %
ULOR: 20 %
CEN Flux Code: 23 50 78 80 100 2 19 53 20

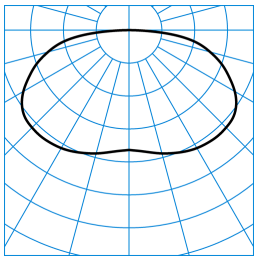

PolaronIQ WD1-2 LED3000-840 + WD2 C1
TX373073

C0 - C180
C90 - C270

UGR I = 26,5
UGR q = 26,5
DIN 5040: A30
UTE: 1.00 I
DLOR: 100 %
ULOR: 0 %
CEN Flux Code: 32 64 88 100 100 0 0 0 0

Verkrijgbaar toebehoren

Artikel	Omschrijving
 **PolaronIQ WD2 C1** 6335300	Inbouwkast voor ronde opbouwarmaturen Polaron IQ WD2/WD2D, WD1-2/WD1-2D.
 **PolaronIQ WD2 C** 6335500	Halfinbouwkast voor Polaron IQ WD2/WD2D, WD1-2/WD1-2D.
 **PolaronIQ WD2 C MP M73** 6372000	Halfinbouwkast voor Polaron IQ WD2/WD2D, WD1-2/WD1-2D.
 **PolaronIQ WD2 C MP M84** 6372100	Halfinbouwkast voor Polaron IQ WD2/WD2D, WD1-2/WD1-2D.
 **PolaronIQ WD2 C1 MP M73** 6372200	Inbouwkast voor ronde opbouwarmatuur PolaronIQ WD2/WD2D.
 **PolaronIQ WD2 C1 MP M84** 6372300	Inbouwkast voor ronde opbouwarmatuur PolaronIQ WD2/WD2D.
 **PolaronIQ WD2 BE** 6446700	Instortkast voor ronde opbouwarmaturen PolaronIQ WD 2..., WD 1-2... .

Aanbestedingstekst

Exclusieve wand- en plafondledarmatuur met twee cirkelringvormige lichtelementen. Met indirecte lichtuitstraling. Opbouwarmatuur voor plafond- of wandmontage. In combinatie met het juiste toebehoren ook te gebruiken als inbouw- of halfinbouwarmatuur. Cirkelvormige PMMA-afdekking met uitgesproken vlakke contour en fijngestructureerd oppervlak. Met Lambertiaanse lichtverdeling. Optionele inbouwkast vervult een lichttechnische functie als secundaire reflector die de armatuur omsluit. De lichtstroom en lichtkleur van het armatuur liggen vast. Armatuurlichtstroom 2700 lm, aansluitvermogen 27 W, maximale lichtrendement van de armatuur 100 lm/W. Lichtkleur neutraal wit, kleurtemperatuur (CCT) 4000 K, algemene kleurweergave-index (CRI) R_a > 80. Kleurplaatstolerantie (initial MacAdam) ≤ 3 SDCM. Gemiddelde opgegeven levensduur L_{80} (t_q 25 °C) = 70.000 h, gemiddelde opgegeven levensduur L_{85} (t_q 25 °C) = 50.000 h. De lichtbron kan vervangen

Alle technische gegevens, inclusief gewicht en afmetingen, zijn met de grootse zorg samengesteld. Fouten en wijzigingen voorbehouden. Productafbeeldingen zijn voorbeelden en kunnen van het origineel afwijken. Veranderingen, die vooruitstrevend zijn, behouden wij voor ons.

worden overeenkomstig de eisen inzake ecologisch ontwerp (EU-Verordening 2019/2020). Armatuurbehuizing uit plaatstaal. Oppervlak wit gecoat (RAL 9016). Armatuurdiameter Ø 403 mm, armatuurhoogte 68 mm. Toelaatbare omgevingstemperatuur (ta): -20 °C - +25 °C. Beschermcategorie (EN 61140): I, beschermklasse (DIN EN 60529): IP40, slagvastheid overeenkomstig IEC 62262: IK05, testtemperatuur gloeidraadtest conform IEC 60695-2-11: 650 °C. Gewicht: 4,2 kg. Met elektronische transformator, digitaal dimbaar (DALI). Hulpapparaat volgens DALI-2-standaard (EN 62386). Armatuur schakel- en dimbaar door toetsfunctie via DALI-stuurklemmen (Touch DIM). Het hulpapparaat kan vervangen worden overeenkomstig de eisen inzake ecologisch ontwerp (EU-Verordening 2019/2020). De armatuur kan optioneel uitgerust worden met de functionaliteit Monitoring Ready (MOR). De armatuur voldoet aan de fundamentele eisen van de van toepassing zijnde EU-richtlijnen en de productveiligheidswet. Ze is voorzien van een CE-markering. Bovendien heeft een onafhankelijk controlebureau het ENEC-certificaat toegekend aan de armatuur. Armatuur nog verkrijgbaar 10 jaar, reserveonderdelen (LED-module, hulpapparaat, optisch systeem) 15 jaar na factuurdatum, onder voorbehoud van verdedigbare wijzigingen ten behoeve van de vooruitgang.

Demontage-instructies (PDF) voor het product beschikbaar op: https://www.trilux.com/EcoDesign

EPREL - Europees productregister voor energie-etikettering

Energie-efficiëntieklasse	Typeaanduiding
C	85400053
C	85400051

Alle technische gegevens, inclusief gewicht en afmetingen, zijn met de grootse zorg samengesteld. Fouten en wijzigingen voorbehouden. Productafbeeldingen zijn voorbeelden en kunnen van het origineel afwijken. Veranderingen, die vooruitstrevend zijn, behouden wij voor ons.