SDGVLK LED 10000 840 • vw • DALI • 18234606650

Armatuurunit variabel - Diffusor geglaceerd - direct/indirect diffuus-stralend - visueel doorlopend

Armatuurdrager van verzinkt, geprofileerd plaatstaal, oppervlak gecoat met polyesterhars-lak. Gereedschapsloze montage met twee geïntegreerde zijdelingse hendelsluitingen. LED-eenheid in behuizingslengte voor een visueel doorlopende lichtlijn. Variabel positioneerbaar in de draagrail. Kleur behuizing verkeerswit RAL 9016; Lichtverdeling direct/indirect stralend, geglaceerde diffusor van PMMA-kunststof met interne lengteprisma's. Visueel doorlopende lichtlijn. Hittebestendige leidingen incl. aansluitkabel 1m en snelmontage-stekkerdeel met gereedschapsloze fasevoorkeuze en geleitstiften.

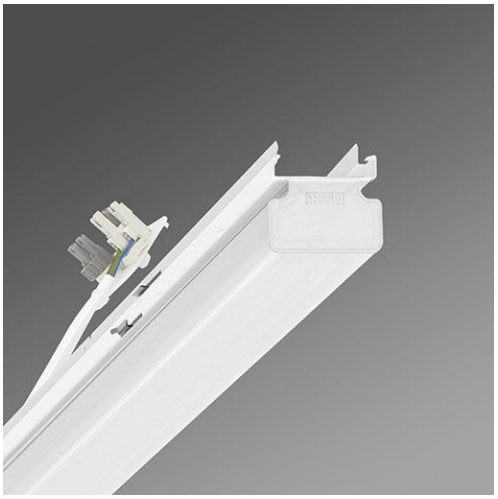

KARAKTERISTIEKEN

Bestelnummer	18234606650
EAN-Nummer	4020863336357
CBS-code	94051098
Keurmerk	IP 20, Beschermingsklasse I, F, Indoor, CE
Schokbestendigheidsgraad IK	IK03 (10°C bis 30°C)
Omgevingstemperatur	ta 10°C naar 30°C
Bijzondere eigenschappen	Ready for IoT

ELEKTROTECHNIEK

Voorschakelapparaat	Elektronische driver DALI (1 stuks)
Systeemprestaties	71 W
Netspanning	230 V / 50 Hz
Energie-efficiëntieklasse	A++
Energie-efficiëntieklasse CELMA EEI	-

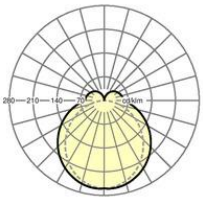

SDGVLK LED 10000 lm 840

ηLB	100 %
Φ ↓/↑	84 % / 16 %
UGR dw./l.	26.6 / 25.1

LICHTTECHNIEK

Uitrusting	LED, Kleurweergave/Lichtkleur CRI ≥ 80 / 4000K
Kleurtolerantie (MacAdam)	3 SDCM
Lichtstroom armatuur	10331 lm
Levensduur van de lamp	50000h L80/B10 (Tq 30°C)
Lichtopbrengst	146 lm/W

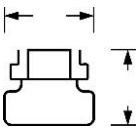

MECHANIEK

Behuizingskleur	verkeerswit RAL 9016
Maten LxBxH/DxH	1531 x 63 x 54 mm
Gewicht (netto)	2 kg
Montagemethode	Montage draagrailsysteem

DEEP-LINK

https://www.regiolux.de/nl/article/18234606650