REGIOLUX

Armatuurunit variabel IP 40 - Diffusor mat - direct diffuus-stralend

Armatuurdrager van verzinkt, geprofileerd plaatstaal, oppervlak gecoat met polyesterhars-lak. Gereedschapsloze montage met twee geïntegreerde draaisluitingen. LED-eenheid van geëxtrudeerd aluminiumprofiel, blank geanodiseerd, kopschotten van kunststof. Variabel positioneerbaar in de draagrail. Kleur behuizing verkeerswit RAL 9016; Lichtverdeling direct vrijstralend, LED-diffusorafdekking van polycarbonaat; Hittebestendige leidingen incl. aansluitkabel 1m en snelmontage-stekkerdeel met gereedschapsloze fasevoorkeuze en geleitstiften. Ze zijn vervangbaar, maken modernisering mogelijk en verlengen de levensduur van het gehele systeem op een toekomstbestendige manier.

KARAKTERISTIEKEN

Bestelnummer	18202016650
EAN-nummer	4020863269679
CBS-code	94051190
Kenmerken	IP 40, Beschermingsklasse I, F, HACCP DIN10500/voedsel/IFS-toepassingsgerelateerde geschiktheid/BRC, Indoor, CE
Schokbestendigheidsgraad IK	IK08 (10°C bis 45°C)
Omgevingstemperatuur	ta 10°C naar 45°C
Bijzondere eigenschappen	Ready for IoT
Garantieperiode	5 jaren
Overheidssubsidieprogramma's	BEG - federale subsidie voor efficiënte gebouwen (alleen geldig voor Duitsland)

ELEKTROTECHNIEK

Voorschakelapparaat	Elektronische driver DALI2 (1 stuks)
Systeemprestaties	43W
Netspanning	230V/50Hz
Aardlekschakelaar(s) (inschakelstroom)	13 stuks/B10, 22 stuks/B16, 21 stuks/C10, 36 stuks/C16
Energie-efficiëntieklasse/Lichtbron	B

LICHTTECHNIEK

Uitvoering	LED, Kleurweergave/Lichtkleur CRI ≥ 80 / 4000K
Kleurtolerantie (MacAdam)	3SDCM
Nominale lichtstroom	7004lm
LED Levensduur	50000h L80/B10 (Tq 45°C)
Lichtopbrengst	162lm/W
Stralingshoek	115° (C0) / 105 ° (C90)
UGR dw./l.	27.6 / 28.7

MECHANIEK

Kleur behuizing	verkeerswit RAL 9016
Maten (LxBxH/DxH)	1531mm x 55mm x 43mm
Gewicht (netto)	2kg
Montagewijze	Montage draagrailsysteem

Maten

L	1531 mm	Lengte
B	55 mm	Breedte
H	43 mm	Hoogte

DEEP-LINK

https://www.regiolux.de/nl/article/18202016650

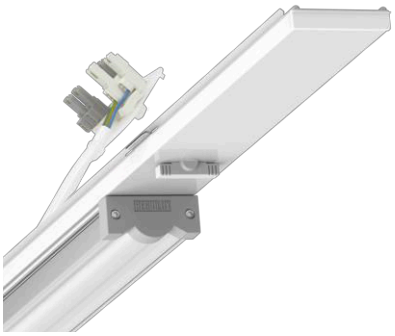

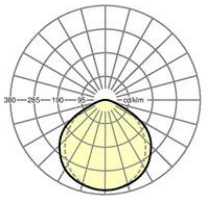

Referentie	LED 7000lm 840
ηLB	100 %
Φ ↓/↑	100 % / 0 %
UGR dw./l.	27.6 / 28.7

