visula-VSHIG/1200 LED 4900 840 • aen • ED • 43221014115

REGIOLUX

Pendelarmatuur - Diffusor geglaceerd - direct/indirect stralend - met homogene lichtuitstraling door zijdelingse LED-lichtkoppeling

Bijzonder plat ontworpen behuizing, geëxtrudeerd aluminium profiel, blank geanodiseerd, zichtbare hoogte 30 mm; kopschotten en zijkanten van blank geanodiseerd aluminium met doorlopende lengtegroef, afgerond tot op armatuur-onderzijde. Kleur behuizing aluminium blank geanodiseerd; Lichtverdeling direct/indirect stralend, direct licht via geglaceerde lens van PMMA, homogene lichtuitstraling met zijdelingse LED-lichtkoppeling en bovenliggende aluminium reflector met hoogreflecterende witte coating, met micro-perforatie voor indirect licht. LED-driver in design geïntegreerd. Elektrische aansluiting via geïntegreerde transparante aansluitkabel 3x0,75 mm², lengte 1900 mm, gestripte draadeinden. Ophanging inbegrepen. Pendellengte max. 1900mm.

KARAKTERISTIEKEN

Bestelnummer	43221014115
EAN-Nummer	4020863304387
CBS-code	94051098
Keurmerk	IP 20, Beschermingsklasse I, F, Indoor, CE
Schokbestendigheidsgraad IK	IK03
Omgevingstemperatur	ta 25°C

ELEKTROTECHNIEK

Voorschakelapparaat	Elektronische driver (1 stuks)
Systeemprestaties	44 W
Netspanning	230 V / 50 Hz
Energie-efficiëntieklasse	A++
Energie-efficiëntieklasse CELMA EEI	-

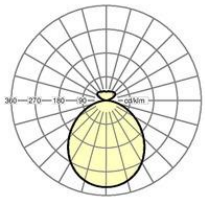

VSHIG/1200 LED 4900 lm 840

ηLB	100 %
Φ ↓/↑	84 % / 16 %
UGR dw./l.	20.2 / 20.0

LICHTTECHNIEK

Uitrusting	LED, Kleurweergave/Lichtkleur CRI ≥ 80 / 4000K
Kleurtolerantie (MacAdam)	3 SDCM
Lichtstroom armatuur	4931 lm
Levensduur van de lamp	50000h L80/B10 (Tq 25°C)
Lichtopbrengst	113 lm/W

MECHANIEK

Behuizingskleur	aluminium blank geanodiseerd
Maten LxBxH/DxH	1199 x 330 x 30 mm
Gewicht (netto)	6.3 kg
Montagemethode	Individuele pendelmontage

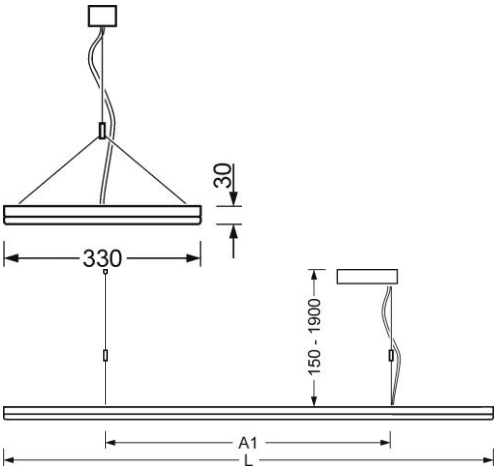

DEEP-LINK

https://www.regiolux.de/nl/article/43221014115