SensoWash® Slim

Mounting instructions	Shower toilet unit
Notice de montage	WC douche
Instrucciones de montaje	Unidad de inodoro con lavado
Instruções de montagem	Unidade da sanita bidé
Инструкция по монтажу	Унитаз-биде
Montaj kılavuzu	Duşlu klozet ünitesi
安装说明	坐便器本体
安裝說明	電子便座
설치 설명서	샤워 변기 장치

611200 00 1 50 1301
611000 00 1 50 1301

Important information 4

Remarques importantes 5

Información importante 7

Indicações importantes 9

Важные замечания 11

Önemli bilgiler 13

重要说明 15

重要資訊 16

중요 정보 17

Installation, Installation, Instalación, Instalação, Монтажный, Montaj, 安装, 安裝, 설치 18

Important information

en

Mounting instructions information

These mounting instructions come as part of the Duravit shower toilet and should be read carefully prior to installation.

Explanation of the key words and symbols

DANGER Indicates a hazardous situation which, if not avoided, will result in death or serious injury.

NOTICE Is used to address practices not related to physical injury.

Link to the **mounting information** in this section

Target readership and qualifications

The shower toilet and associated water connection should only be installed by qualified plumbers. The electrical installation should only be carried out by qualified electricians.

NOTICE **Risk of product and/or property damage!**

> Observe the local installation regulations and any country-specific standards at all times.

NOTICE **Risk of product damage due to freezing water!**

> Do not install the shower toilet in rooms at risk of frost. The room temperature must not be less than 4 °C.

NOTICE **Risk of product damage due to condensation!**

> Leave the unit switched off for a few hours if it has previously been moved from a cold location to a warm location.

Safety instructions

DANGER **Risk of fatal electric shock!**

> Do NOT remove individual shower toilet components.
> If the supply cord on this unit is damaged, it must be replaced by the manufacturer, the service agent or similarly qualified persons in order to avoid a hazard.
> Appliances have to be correctly earthed.
> The product itself does not have electrical leakage protection function, it must be installed in circuit where there is leakage protection device installed.
> Means for disconnection must be incorporated in the fixed wiring in accordance with the wiring rules and having a contact separation in all poles that provide full disconnection under overvoltage category III conditions.
> Wire specification of cable is cross section 1 – 2.5 mm^2 (17 – 14 AWG).
> Confirm that the grounding wire is 10 mm (⅜") longer than the L and N wire.

Mounting instructions

Please read pre-installation information sheets prior to the installation. These are available to download on the Internet at www.duravit.com.

1 **Checking the installation requirements**

The installation of the WC ceramics with pre-installation of the shower toilet water and power supplies is described in separate instructions.

> Confirm that the electric connection box must be fixed on wall before installation.
> Ensure that the supplies and WC ceramics have been installed and mounted according to the instructions and regulations.

25 **Positioning the metal bracket**

> Continue with step 28 for screw mounting.
> Follow the instructions up to step 27 for mounting with adhesive and then continue with step 32.

32 **Install anti-theft protection**

> To fix the remote control permanently to the wall holder go to step 34.

Remarques importantes

Informations relatives à la notice de montage

Cette notice de montage fait partie intégrante du WC douche Duravit et doit être lue attentivement avant le montage.

Explication des mots clés et des symboles

⚠ DANGER Indique une situation dangereuse qui, si elle n'est pas évitée, occasionnera la mort ou de sérieuses blessures.

ATTENTION Est utilisée pour mettre en avant des pratiques qui ne sont pas en lien avec des blessures.

Lien vers les **informations de montage** dans cette section

Groupe cible et qualification

Le WC douche et le raccord d'eau correspondant doivent uniquement être installés par des plombiers qualifiés. Les raccordements électriques relèvent du domaine exclusif des installateurs électriques qualifiés.

ATTENTION **Risques d'endommagement du produit et/ou du bien !**

> Les réglementations locales concernant l'installation et les normes spécifiques au pays doivent être respectées à tout moment.

ATTENTION **Risque d'endommagement du produit dû au gel de l'eau !**

> Ne pas installer le WC douche dans des locaux présentant un risque de gel. La température du local ne doit pas être inférieure à 4 °C.

ATTENTION **Risque d'endommagement du produit dû à la condensation !**

> Laisser le système hors tension pendant quelques heures s'il a été déplacé auparavant d'un local froid vers un local chaud.

Instructions de sécurité

⚠ DANGER **Danger de mort par électrocution !**

> Ne PAS retirer de composants individuels du WC douche.
> Si le câble d'alimentation de l'unité est endommagé, il doit être remplacé par le fabricant, l'agent de service ou des personnes tout aussi qualifiées afin d'éviter tout danger.
> Les appareils doivent être correctement raccordés à la terre.
> Le produit en lui-même n'a pas de fonction de protection contre les fuites électriques ; il doit être installé dans un circuit équipé d'un dispositif de protection contre les fuites.
> Des moyens de déconnexion sont à inclure dans le câblage fixe, conformément aux règles de câblage, avec une séparation de contact au niveau de tous les pôles qui assure une déconnexion complète en cas de surtension de catégorie III.
> La spécification pour la section des fils du câble est 1 – 2,5 mm^2 (17 – 14 AWG).
> S'assurer que le fil de terre est 10 mm (⅜") plus long que les fils L et N.

Remarques importantes

fr

Notice de montage

Lire les fiches de pré-installation avant l'installation. Celles-ci peuvent être téléchargées sur Internet à l'adresse www.duravit.com.

1 Contrôle des exigences d'installation

L'installation de la cuvette avec préinstallation du raccordement pour l'eau pour les toilettes et l'électricité est décrite dans une notice d'instructions séparée.

> Veiller à ce que le boîtier de connexion électrique soit fixé au mur avant l'installation.
> S'assurer que les raccordements pour l'alimentation et la cuvette ont été installés et montés conformément aux instructions et aux règlementations.

25 Positionnement du support métallique

> Poursuivre à l'étape 28 pour la fixation par vis.
> Suivre les instructions jusqu'au point 27 pour la fixation au moyen d'un adhésif puis continuer au point 32.

32 Installation de la protection anti-vol

> Pour fixer la télécommande au mur de manière permanente, aller à l'étape 34.

Información importante

Acerca de las instrucciones de montaje

Estas instrucciones de montaje forman parte del inodoro con lavado Duravit y tienen que leerse de forma detenida antes de proceder a la instalación.

Explicación de las palabras clave y los símbolos

⚠ PELIGRO Indica una situación de peligro que, si no se evita, puede producir lesiones graves o incluso mortales.

AVISO Se utiliza para referirse a prácticas no relacionadas con lesiones físicas.

Enlace a la **información de montaje** de esta sección

Lectores destinatarios y cualificaciones

La instalación del inodoro con lavado y de la conexión de toma de agua asociada debe correr a cargo de especialistas en fontanería. La instalación eléctrica solo deben realizarla electricistas cualificados.

AVISO **¡Riesgo de daños materiales y/o en el producto!**

> Deben respetarse en todo momento los reglamentos locales de instalación y las normas específicas de cada país.

AVISO **¡Existe el riesgo de que el agua helada dañe el producto!**

> No instale el inodoro con lavado en aseos o habitaciones donde exista riesgo de heladas. La temperatura ambiente no puede ser inferior a 4 °C.

AVISO **¡Existe el riesgo de que la condensación del agua dañe el producto!**

> Si ha trasladado el inodoro desde un lugar frío hasta otro emplazamiento más cálido, deje el sistema desconectado durante unas horas.

Instrucciones de seguridad

⚠ PELIGRO **¡Existe el riesgo de descargas eléctricas mortales!**

> NO desmonte ninguno de los componentes individuales del inodoro.
> Si el cable de alimentación de esta unidad está dañado será necesario que lo sustituya el fabricante, un representante del servicio técnico o personal con cualificación similar, para evitar cualquier riesgo.
> Todos los aparatos eléctricos deben equiparse con una toma de tierra apropiada.
> El producto en sí no tiene ningún fusible térmico integrado y se debe instalar uno en la línea de alimentación eléctrica.
> Para la desconexión, se debe incorporar en el cableado fijo siguiendo las normas con una separación de contacto en todos los polos que proporcione una desconexión completa según las normas de sobretensión de categoría III.
> La especificación del cable es una sección transversal 1 – 2,5 mm^2 (17 – 14 AWG).
> Verifique que el cable de puesta a tierra sea 10 mm (⅜") más largo que los cables L y N.

Información importante

es

Instrucciones de montaje

Lea las fichas de datos técnicos pre-instalación antes de comenzar la instalación. Pueden descargarse en www.duravit.com.

1 Comprobación de los requisitos para la instalación

El procedimiento de instalación de la pieza de cerámica del inodoro con las tomas preinstaladas de corriente y agua para el inodoro con lavado se describe en unas instrucciones específicas.

> Confirme que la caja de conexión eléctrica debe estar fijada en la pared antes de la instalación.

> Compruebe que las redes de suministro y la pieza de cerámica del inodoro se han instalado y montado de acuerdo con las instrucciones y con las normativas vigentes.

25 Colocación del soporte metálico

> Continúe con el paso 28 para el montaje con los tornillos.

> Siga las instrucciones indicadas hasta el paso 27 para el montaje con adhesivo y después continúe desde el paso 32.

32 Instalación de la protección antirrobo

> Para fijar el mando a distancia de forma permanente en el soporte de pared vaya al paso 34.

Indicações importantes

Sobre as instruções de montagem

Estas instruções de montagem são parte da sanita bidé Duravit e deveriam ser lidas atentamente antes da instalação.

Explicação de palavras e símbolos sinalizadores

⚠ PERIGO Indica uma situação perigosa que, se não for evitada, resultará em morte ou ferimentos graves.

AVISO É usado para tratar de práticas não relacionadas a danos físicos.

Link para as **informações de instalação** nesta seção

Leitores-alvo e qualificações

A sanita bidé e a respectiva conexão de água só devem ser instaladas por encanadores qualificados. A instalação elétrica só deveria ser realizada por eletricistas qualificados.

AVISO **Risco de danos ao produto e/ou à propriedade!**

> É imprescindível observar sempre os regulamentos locais de instalação e todos os padrões específicos do país.

AVISO **Risco de danos ao produto! devido a água congelada!**

> Não instalar a sanita bidé em recintos com risco de geada. A temperatura do recinto não deve ser inferior a 4 °C.

AVISO **Risco de danos ao produto devido a condensação!**

> Deixar a unidade desligada durante algumas horas se tiver ele tiver sido previamente deslocada de um local frio para um local quente.

Instruções de segurança

⚠ PERIGO **Risco de choque elétrico fatal!**

> NÃO remover os componentes individuais da sanita bidé.
> Se o cabo de alimentação desta unidade estiver danificado, ele deve ser substituído pelo fabricante, por seu agente de serviço ou por pessoas similarmente qualificadas para evitar um perigo.
> Os dispositivos devem ser aterrados corretamente.
> O produto em si não tem função de proteção contra fugas elétricas e deve ser instalado no circuito onde está instalado o dispositivo de proteção contra fugas.
> Os meios de desconexão devem ser incorporados na fiação fixa de acordo com as regras de fiação e devem ter uma separação de contacto em todos os polos que fornecem desconexão total sob condições de sobretensão de categoria III.
> A especificação de fio do cabo é a seção transversal 1 – 2,5 mm^2 (17 – 14 AWG).
> Deve ser assegurado que o fio de aterramento seja 10 mm (⅜") mais longo do que os fios L e N.

Indicações importantes

pt

Instruções de montagem

Favor ler as folhas de informação de pré-instalação antes da instalação. Estas estão disponíveis para download na Internet em www.duravit.com.

1 Verificação dos requisitos de instalação

A instalação da cerâmica sanitária com pré-instalação da água da sanitária bidé e das fontes de alimentação é descrita em instruções separadas.

> Confirme que a caixa de conexão elétrica deve ser fixada na parede antes da instalação.
> Certifique-se de que os suprimentos e as cerâmicas sanitárias tenham sido instalados e montados de acordo com as instruções e os regulamentos.

25 Posicionamento do suporte de metal

> Continuar com a etapa 28 para a montagem com parafuso.
> Seguir as instruções até a etapa 27 para a montagem com adesivo e, a seguir, continuar com a etapa 32.

32 Instalação da proteção anti-roubo

> Para fixar o controlo remoto ao suporte de parede, de forma permanente, continue até a etapa 34.

Важные замечания

Важные указания к инструкции по монтажу

Эти инструкции по монтажу поставляются в комплекте с унитазом-биде Duravit, следует внимательно ознакомиться с ними перед установкой.

Пояснения к ключевым словам и символам

ОПАСНОСТЬ Указывает на опасную ситуацию, которая, если ее не избежать, приведет к смертельному исходу или серьезным повреждениям.

ПРИМЕЧАНИЕ Используется для описания случаев, не связанных с причинением вреда здоровью.

Ссылка на **информацию о монтаже** в этом разделе

Целевая аудитория и квалификация

Установку унитаза-биде и подключение к водопроводу должны выполнять только квалифицированные сантехники. Подключение к электросети должен выполнять только квалифицированный электрик.

ПРИМЕЧАНИЕ **Опасность повреждения изделия и/или имущества!**

> Следует всегда соблюдать местные правила монтажа и стандарты, действующие в конкретной стране.

ПРИМЕЧАНИЕ **Опасность повреждения изделия вследствие замерзания воды!**

> Не устанавливайте унитаз-биде в помещениях с повышенным риском заморозков. Температура в помещении должна быть не ниже 4 °C.

ПРИМЕЧАНИЕ **Опасность повреждения изделия вследствие конденсации!**

> Оставьте изделие выключенным на несколько часов, если оно было перемещено из холодного места в теплое.

Указания по технике безопасности

ОПАСНОСТЬ **Опасность смертельного поражения электрическим током!**

> НЕ удаляйте отдельные компоненты унитаза-биде.
> Если кабель питания поврежден, то во избежание опасности он должен быть заменен производителем, его сервисным представителем или лицами, обладающими аналогичной квалификацией.
> Устройства должны быть заземлены надлежащим образом.
> Само устройство не имеет функции защиты от тока утечки, оно должно быть подключено к цепи, в которой имеется устройство защиты от тока утечки.
> Средства для разъединения необходимо интегрировать в стационарную электропроводку согласно инструкциям по электромонтажу, а все их контакты должны быть разнесены, чтобы обеспечивалось полное разъединение при перенапряжении категории III.
> Спецификация кабеля - сечение 1 – 2,5 мм^2 (17 – 14 американская классификация проводов AWG).
> Убедитесь, что заземляющий провод на 10 мм (⅜") длиннее, чем провода L и N.

Важные замечания

ru

Инструкция по монтажу

Пожалуйста, ознакомьтесь с таблицами предмонтажных данных перед установкой. Их можно скачать в Интернете по адресу www.duravit.com.

1 Проверка требований к установке

Монтаж керамической части с предварительным подключением водоснабжения и электропитания унитаза-биде описан в отдельных инструкциях.

> Электрическая клеммная коробка должна быть закреплена на стене перед установкой.
> Убедитесь, что подключения и керамическая часть были установлены и смонтированы в соответствии с инструкциями и правилами.

25 Размещение металлического уголка

> Продолжите с шага 28 для винтового крепления.
> Следуйте инструкциям по монтажу с помощью клея до шага 27, а затем перейдите к шагу 32.

32 Установка противосъемной защиты

> Чтобы закрепить пульт дистанционного управления несъемно на настенном держателе, перейдите к шагу 34.

Önemli bilgiler

Montaj kılavuzu hakkında

Duravit duşlu klozetin bir parçası olarak sunulan bu montaj kılavuzu, montaj işleminden önce dikkatlice okunmalıdır.

Anahtar sözcüklerin ve sembollerin açıklanması

⚠ TEHLİKE Önlem alınmadığı takdirde, ölüm veya ciddi yaralanmayla sonuçlanabilecek tehlikeli bir durumu belirtir.

UYARI Fiziksel yaralanmayla ilgili olmayan uygulamaları belirtir.

Bu Bölümdeki **Montaj bilgileri**ne işaret eder

Hedef kitle ve vasıfları

Duşlu klozetin montajı ve bununla ilgili su bağlantıları, sadece kalifiye sıhhi tesisatçılar tarafından yapılmalıdır. Elektrik tesisatı, sadece kalifiye elektrikçiler tarafından döşenmelidir.

UYARI **Ürün hasarı ve/veya maddi hasar riski vardır!**

> Her zaman yerel montaj yönetmeliklerine ve ülkeye özgü standartlara uyun.

UYARI **Donan su nedeniyle ürün hasarı riski vardır!**

> Duşlu klozeti don tehlikesi olan odalara monte etmeyin. Ortam sıcaklığı en az 4 °C olmalıdır.

UYARI **Yoğuşma nedeniyle ürün hasarı riski vardır!**

> Ürün soğuk bir yerden sıcak bir yere getirilmişse, ürünü çalıştırmadan önce birkaç saat bekletin.

Güvenlik uyarıları

⚠ TEHLİKE **Ölümcül elektrik çarpma tehlikesi vardır!**

> Duşlu klozete ait bağımsız bileşenleri SÖKMEYİN.
> Ünitenin elektrik kablosu hasar görürse, tehlikeyi önlemek için hasarlı kablo üretici, servis elemanı veya kalifiye kişiler tarafından değiştirilmelidir.
> Cihazlar doğru biçimde topraklanmalıdır.
> Ürünün elektrik kaçaklarına karşı bir koruma özelliği yoktur; bu nedenle ürün kaçak koruma donanımı olan bir şebekeye bağlanmalıdır.
> Kablo çekme kurallarına uygun olarak sabit kablo sistemine uygun bağlantı kesme araçları takılmalı ve bunlar, aşırı gerilim kategorisi III koşulları altında tüm kutuplardaki bağlantıyı tamamen kesebilmelidir.
> Şartnameye göre kablonun enine kesiti 1 – 2,5 mm^2'dir (17 – 14 AWG).
> Topraklama kablosunu, L ve N kablosundan 10 mm (⅜") daha uzun bırakın.

Önemli bilgiler

Montaj kılavuzu

Lütfen montajdan önce, montaj öncesi hazırlık dökümanını okuyun. Bu dökümanlar www.duravit.com internet adresinden indirilebilir.

1 Montaj gereksinimlerinin kontrolü

Klozet taşlarının, duşlu klozete ait su ve elektrik besleme hatlarının ön montajı ile birlikte kurulumu, ilgili kılavuzlarda ayrıca açıklanmıştır.

> Montajdan önce, elektrik bağlantı kutusunun duvara sabitlendiğinden emin olun.
> Besleme hatlarının ve klozet taşlarının ilgili kılavuzlara ve yönetmeliklere göre kurulmuş ve monte edilmiş olduğundan emin olun.

25 Metal braketin yerleştirilmesi

> İşleme, vida montajına ait 28. adımla devam edin.
> Yapıştırıcı ile montaja ait 27. adıma kadar talimatları uygulayın ve daha sonra 32. adımla devam edin.

32 Hırsızlığa karşı güvenli montaj

> Uzaktan kumandayı kalıcı olarak duvardaki tutucusuna sabitlemek için 34. adıma geçin.

重要说明

关于安装说明书

此安装说明是 Duravit 坐便器产品的一部分，安装前请仔细阅读。

关键词与符号说明

⚠ 危险 表示如不避免将会导致死亡或严重伤害的危险情况。

公告 用于表示与身体伤害无关的操作实践。

请参阅本章节中的安装说明

目标读者和安装人员资格

本智能坐便器及相关水管只能由有资质的管道工安装。电气安装只能由有资质的电工进行。

公告 产品和/或性能损害的风险！

> 请务必遵守所在国家/地区的标准和当地安装规章条例。

公告 水冻结造成的产品损坏风险！

> 请勿将智能坐便器安装在有霜冻风险的房间中。室内温度不能低于 4 °C。

公告 水汽凝结造成的产品损坏危险！

> 将本体从低温环境移入温度较高的环境时，请将其关闭数小时。

安全说明

⚠ 危险 致命的触电风险！

> 请勿拆除独立零部件。
> 如果电源软线损坏，为了避免危险，必须由制造商、其维修部或类似部门的专业人员更换。
> 器具必须正确接地。
> 本产品自身不带漏电保护功能，应安装在有漏电保护器的路线中。
> 固定布线必须按布线规则配有触点开距可在过电压等级III条件下实现全极断开的装置。
> 固定布线电缆规格为导线标称横截面积 1 – 2.5 mm² (17 – 14 AWG)。
> 确认给电电缆接地端比火线(L)和零线(N)长 10 mm (⅜")。

安装说明

请在安装前阅读预安装信息表。您可以通过互联网访问www.duravit.com，下载这些信息表。

1 查看安装要求

预装智能马桶盖的水电附件的安装已包括在相应的陶瓷马桶安装说明中。

> 安装本产品前请确认电气接线盒必须已固定在墙上。
> 请确保水电附件以及陶瓷马桶是按照相关说明和规范安装的。

25 遥控器支架定位

> 从步骤 28 起，使用螺丝固定。
> 按照说明至步骤 27, 使用双面胶进行固定，然后继续步骤 32。

32 安装防盗保护

> 如需将遥控器永久固定在壁架上，请前往第 34 步。

zh

重要資訊

安裝說明資訊

Duravit 電子便座附有安裝說明，安裝前請務必詳細閱讀。

關鍵字和符號的說明

⚠ 危險　表示該危險狀況會導致死亡或嚴重受傷。

注意事項　用於與身體受傷無關的說明。

請參閱本章節中的安裝資訊

安裝技術人員與資格要求

僅限由合格的水電工進行電子便座和相關水管接頭的安裝。僅限由合格的電工來進行電氣安裝。

注意事項　產品和/或財產受損的危險！

> 始終遵守本地安裝法規和國家規定的標準。

注意事項　產品因水結凍而損壞的危險！

> 不可將電子便座安裝在有可能結霜的房間。室內溫度不可低於 4 °C。

注意事項　產品因冷凝而損壞的危險！

> 若之前將電子便座從低溫處移至較溫暖處，請將設備關機幾小時。

安全說明

⚠ 危險　觸電致死的危險！

> 不可自行拆卸任何電子便座零組件。
> 如果設備上的電源線損壞，必須由製造商、維修代理或類似的合格人員更換，以免產生危險。
> 裝置必須正確接地。
> 本產品本身沒有漏電保護功能，本產品必須安裝在已安裝漏電保護裝置的電路之中。
> 斷開電源的方式必須按照線路規則納入固定線路，並在所有電極上配備接觸分離，以便在過電壓分類 III 條件下能夠完全斷開。
> 電纜的電線規格為截面 1 – 2.5 mm^2 (17 – 14 AWG)。
> 確認接地線比火線和零線長 10 mm (⅜")。

安裝說明

安裝前請閱讀安裝前資訊表。可在 www.duravit.com 下載。

1 檢查安裝要求

電子便座安裝和馬桶供水供電的安裝前事項在說明中分開描述。

> 在安裝前，請確認電氣連接盒已固定於牆面上。
> 確保供水供電和馬桶部分已按照說明和規定安裝。

25 將金屬支架放正

> 從步驟 28 繼續，執行螺釘安裝。
> 遵守說明至步驟 27 執行粘貼安裝，然後從步驟 32 繼續。

32 安裝防盜保護

> 若要將遙控器永遠固定在支架上，請前往步驟 34。

중요 정보

설치 설명서 정보

이 설치 설명서는 Duravit 샤워 변기의 일부로 제공되는 것으로 설치하기 전에 주의깊게 읽어야 합니다.

키워드 및 기호 설명

⚠ 위험 방지하지 않으면 사망 또는 심각한 부상의 위험이 발생하는 위험한 상황을 나타냅니다.

공지사항 신체적 부상과 관련이 없는 사례들을 다루는 데 사용됩니다.

이 섹션의 장착 정보로 연결되는 링크

대상 범위 및 자격

샤워 변기와 관련 배수 연결은 자격을 갖춘 배관공만 설치할 수 있습니다. 전기 설치는 반드시 자격을 갖춘 전기 기술자가 수행해야 합니다.

공지사항 제품 및/또는 재산 손실 위험!

> 반드시 지역 설치 규정과 국가별 표준을 준수하십시오.

공지사항 결빙으로 인한 제품 손상 위험!

> 샤워 변기를 서리가 발생할 수 있는 공간에 설치하지 마십시오. 실내 온도가 4°C 미만이어서는 안 됩니다.

공지사항 응결로 인한 제품 손상 위험!

> 이전에 찬 위치에서 따뜻한 위치로 옮긴 경우 장치의 스위치를 몇 시간 동안 꺼두십시오.

안전 수칙

⚠ 위험 치명적인 감전 위험!

> 샤워 변기의 각 구성부품을 제거하지 마십시오.
> 본 장치의 전원 코드가 손상되면 위험을 방지하기 위해 제조업체, 서비스 담당자 또는 유사 유자격자가 교체해야 합니다.
> 기기는 올바르게 접지되어야 합니다.
> 제품 자체에는 누전 보호 기능이 없으며, 누전 보호 장치가 설치된 회로에 제품을 설치해야 합니다.
> 분리 수단을 배선 규칙에 따라 고정 배선에 통합해야 하고, 과전압 카테고리 III 조건에서 모든 전극에 완전한 분리를 제공하는 접촉 분리가 포함되어야 합니다.
> 케이블 전선의 단면 규격은 1 – 2.5mm² (17 – 14 AWG)입니다.
> 접지선이 L 및 N 전선보다 10mm (⅜") 더 긴지 확인합니다.

설치 설명서

설치하기 전에 설치 전 정보 시트를 읽어보십시오. 이 정보 시트는 www.duravit.com에서다운로드할 수 있습니다.

1 설치 요구 사항 확인

샤워 변기의 급수와 전력 공급 장치가 사전에 설치된 WC 세라믹의 설치 방법은 별도의 지침서에 설명되어 있습니다.

> 설치 전에 전기 연결함을 벽에 고정해야 함을 확인합니다.
> 공급 장치와 WC 세라믹이 지침과 규정에 맞게 제대로 설치되고 장착되었는지 확인하십시오.

25 금속 브래킷 위치 조정

> 나사를 장착하려면 28단계로 계속 진행하십시오.
> 접착제를 사용하여 장착하려면 27 단계까지 진행한 후 32단계의 지시를 따르십시오.

32 도난 방지 보호 장치 설치

> 리모컨을 벽면 홀더에 영구적으로 고정하려면 34단계로 이동합니다.

ko

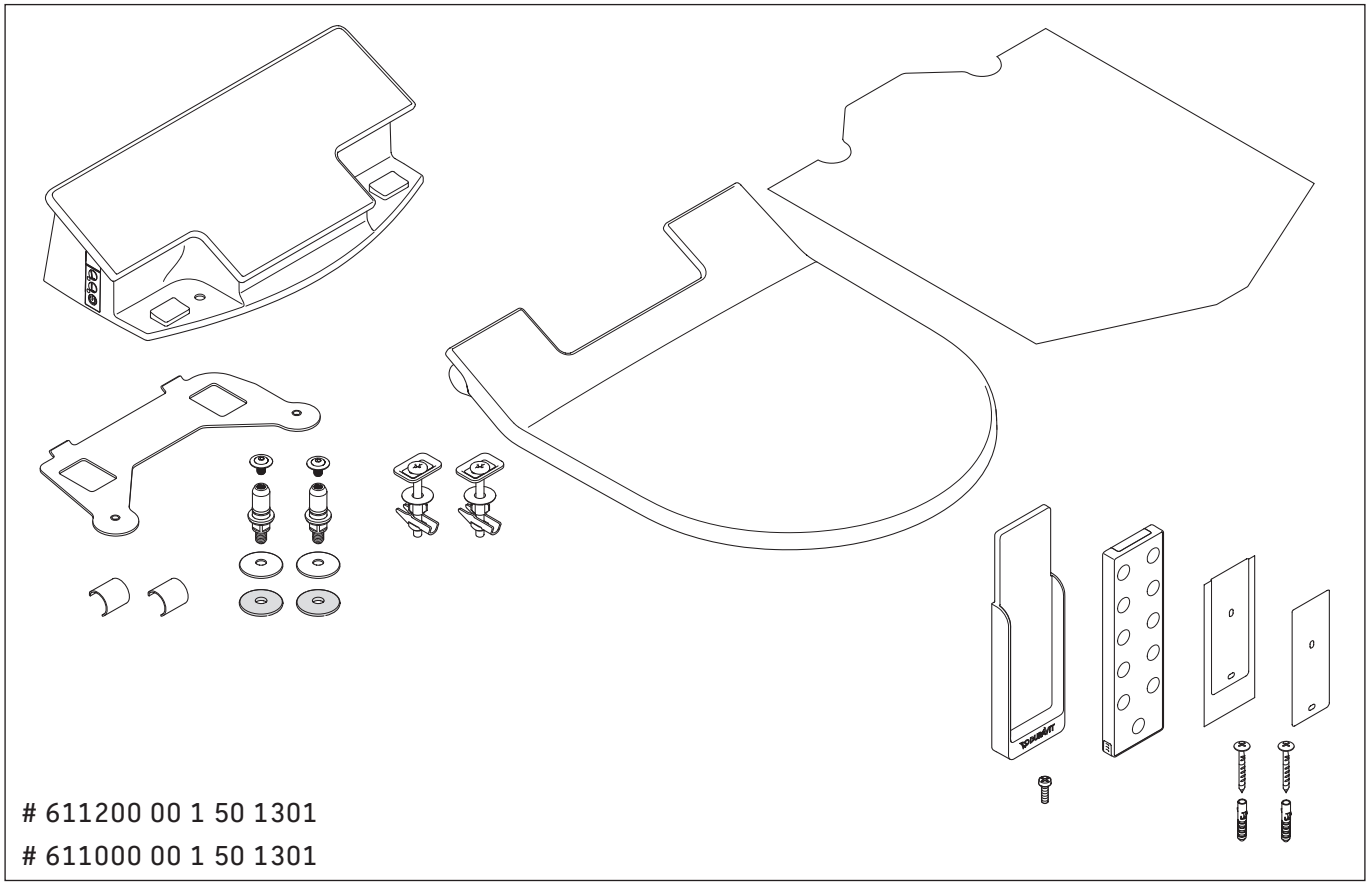
611200 00 1 50 1301
611000 00 1 50 1301

1

2

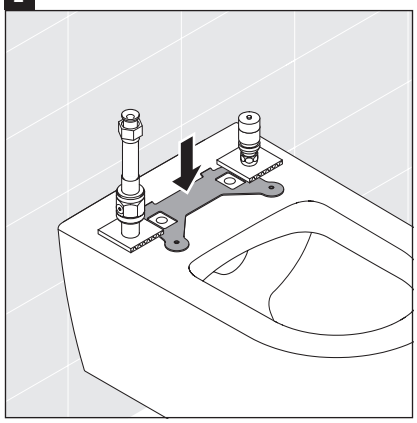

3

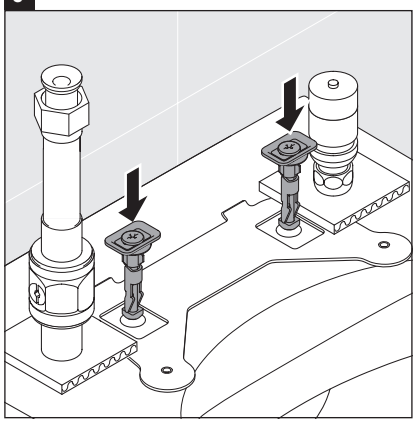

4

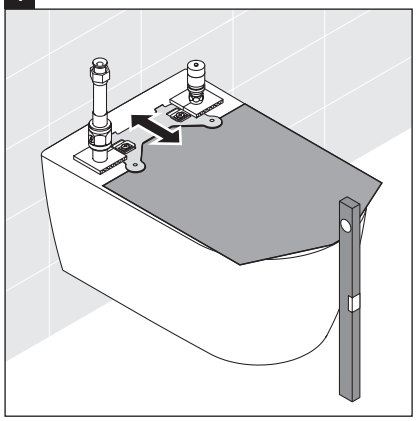

5

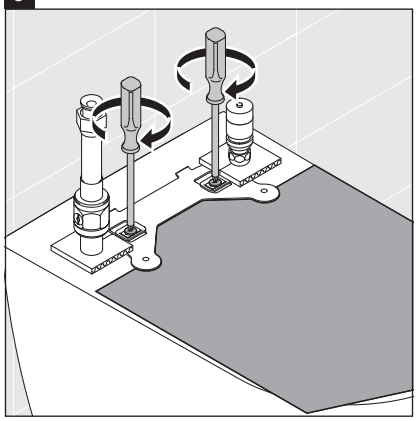

6

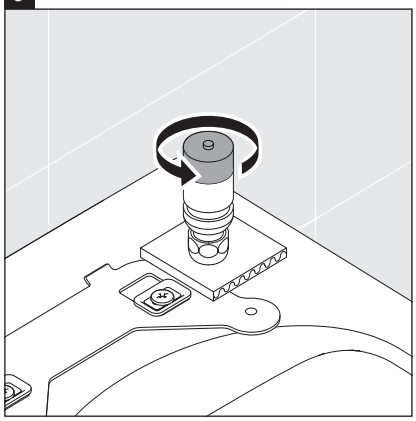

7

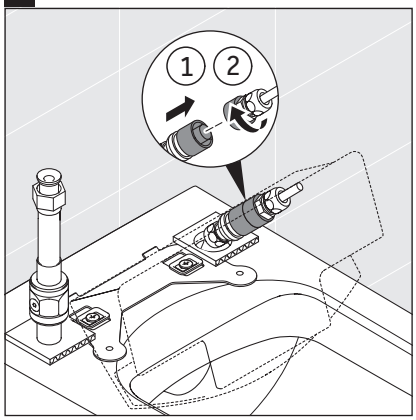

8

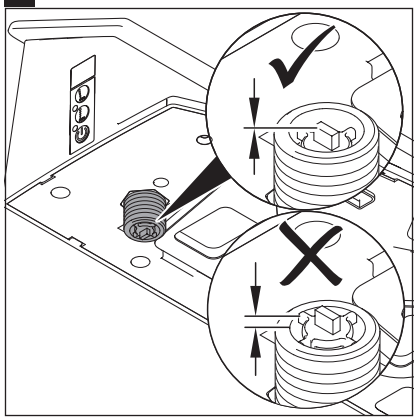

9

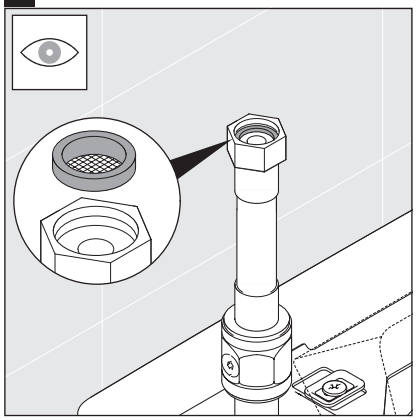

10

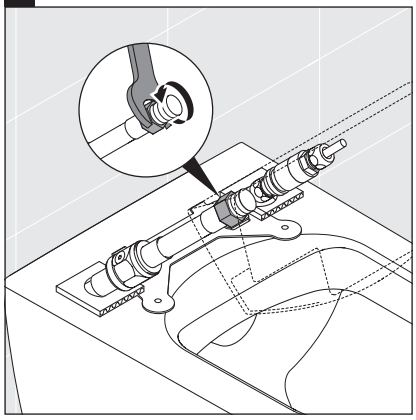

11

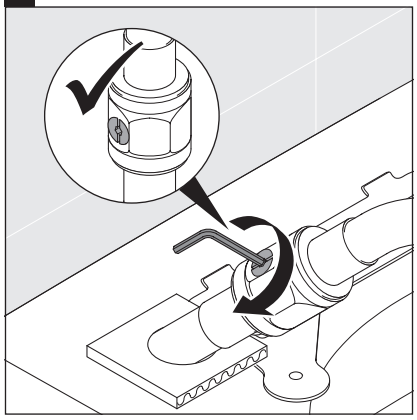

12

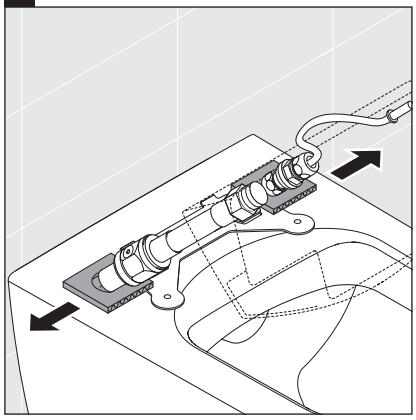

13

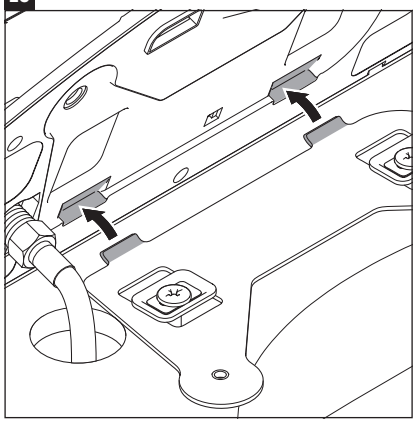

14

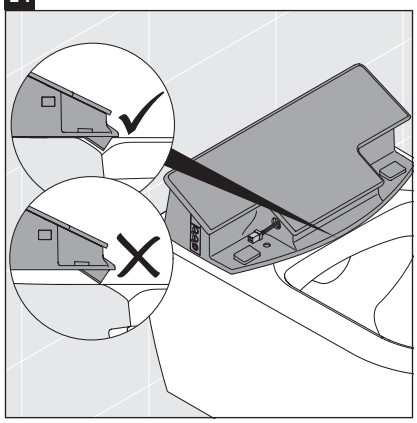

15

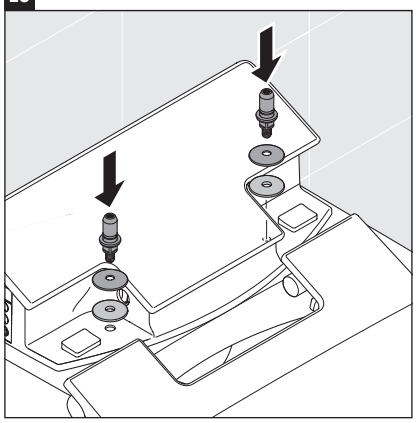

16

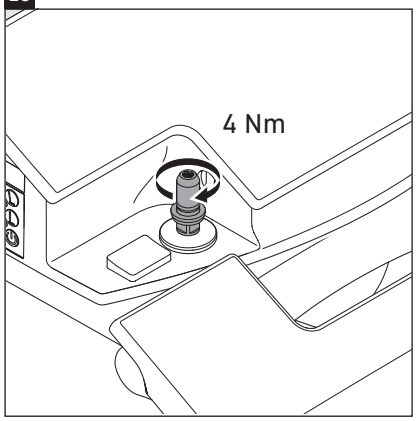

17

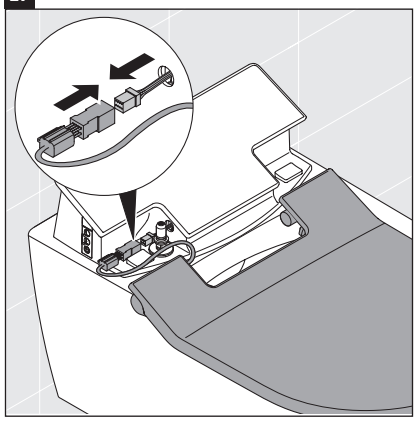

18

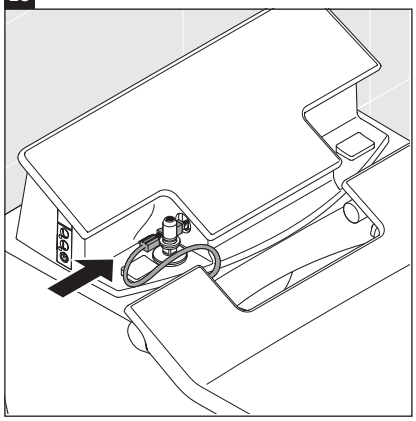

19

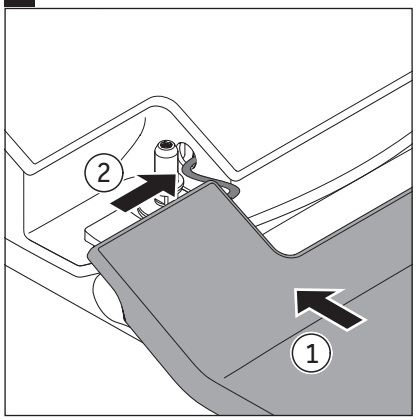

20

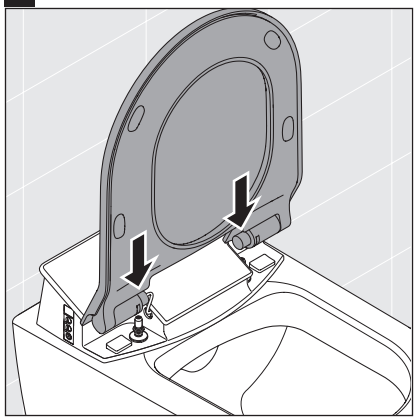

21

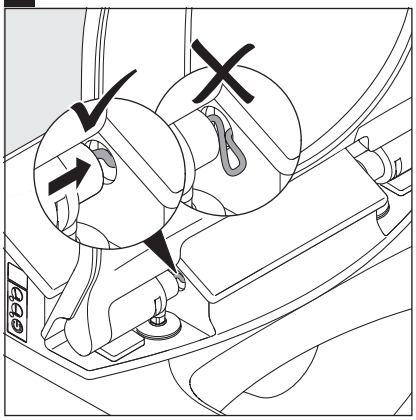

22

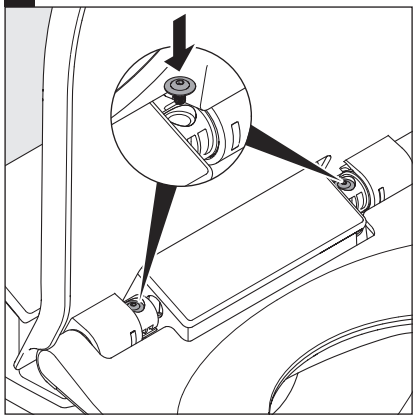

23

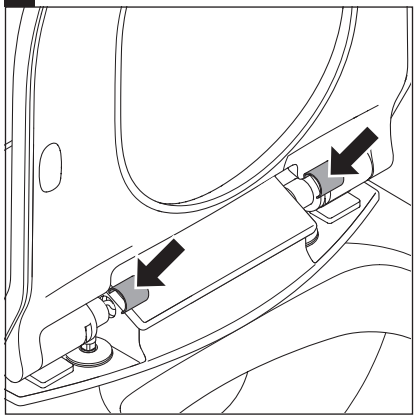

24

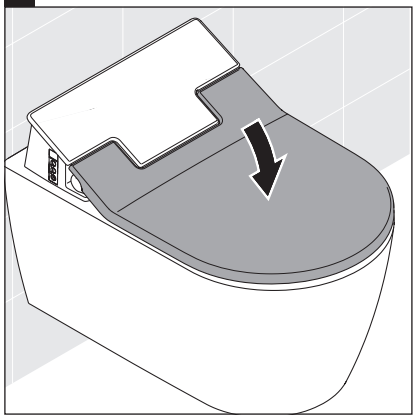

25

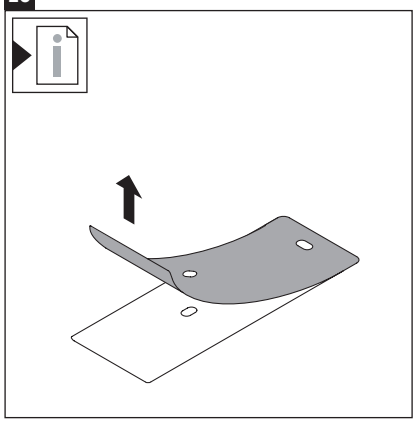

26

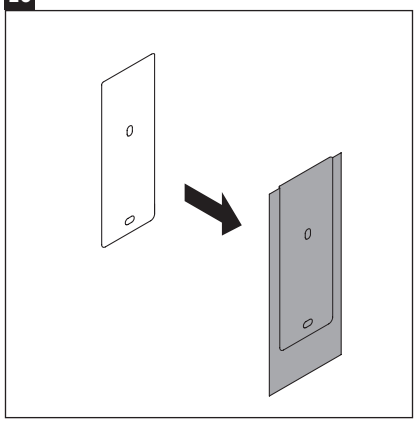

27

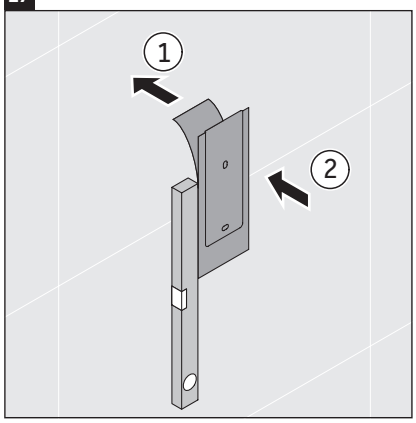

28

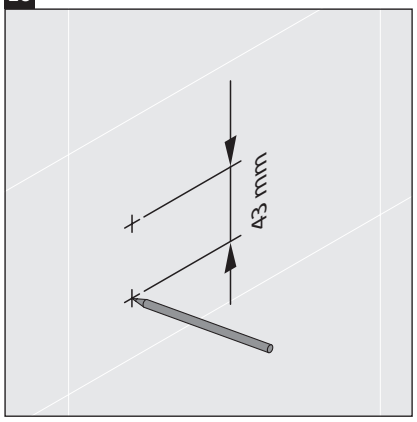

29

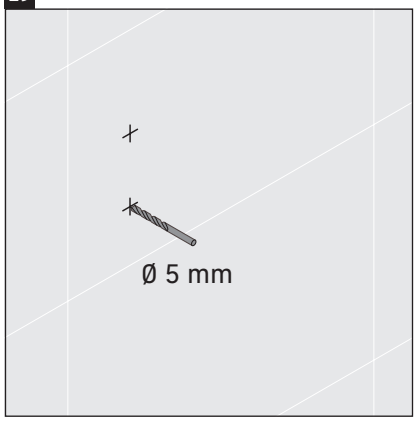

30

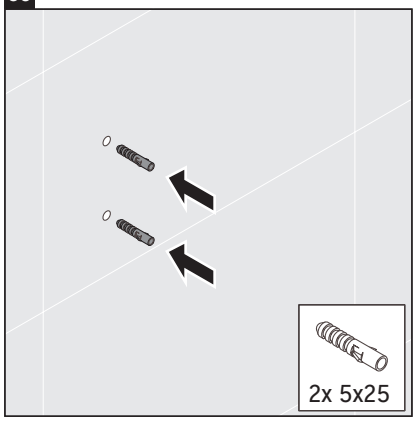

31

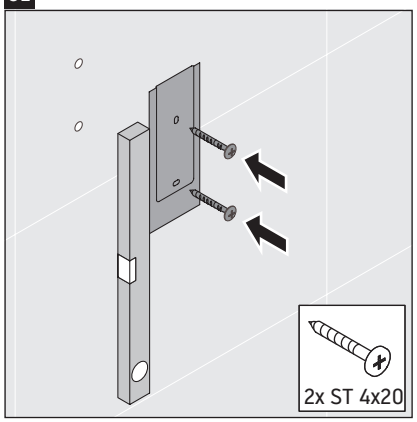

32

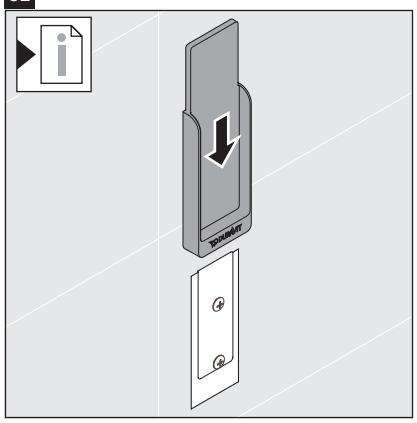

33

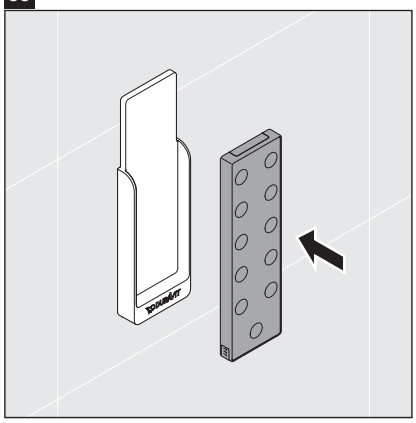

34

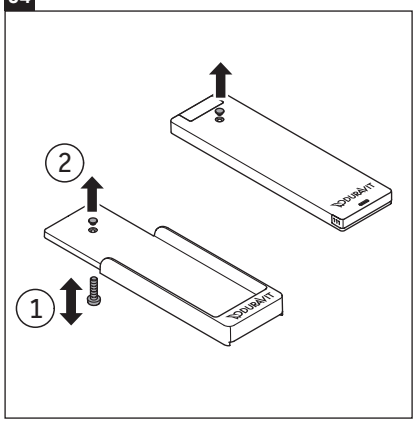

35

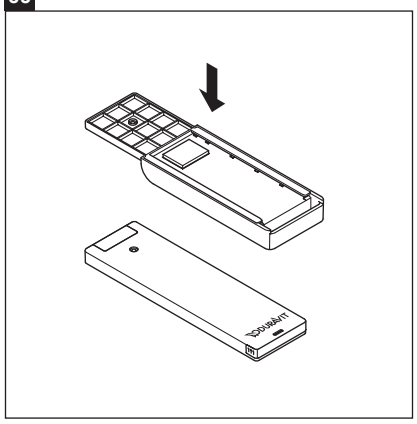

36

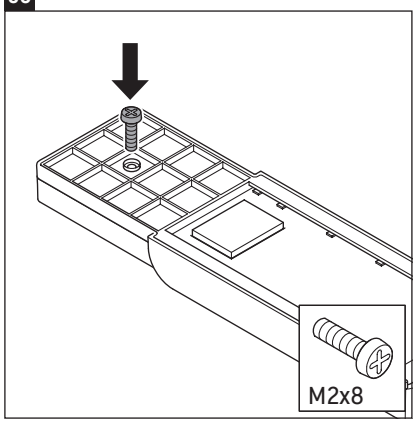

37

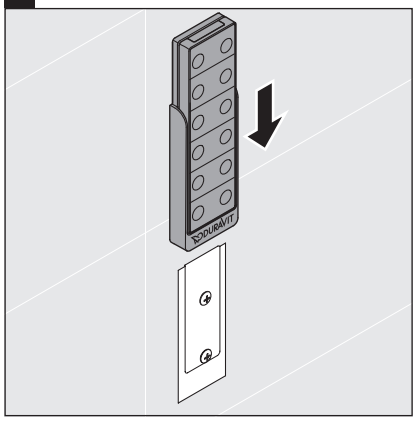

38

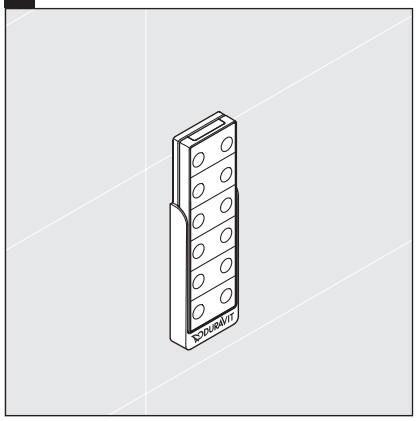

DURAVIT AG
P.O. Box 240
Werderstr. 36
78132 Hornberg
Germany
Phone +49 78 33 70 0
Fax +49 78 33 70 289
info@duravit.com
www.duravit.com

Reference no. (manual) 57408/21.02.2
Order no. (manual) 70300083/21.02.2 We reserve the right to make technical improvements and enhance the appearance of the products shown.