Voor de installateur

Installatiehandleiding

calorMATIC

VRT 370

BENL, NL

Vaillant

Inhoudsopgave

1 Aanwijzingen bij de installatiehandleiding 3
1.1 Aanvullend geldende documenten in acht nemen 3
1.2 Documenten bewaren 3
1.3 Gebruikte symbolen 3
1.4 Geldigheid van de handleiding 3
1.5 CE-markering 3
1.6 Vakwoordenlijst 3

2 Veiligheid 4
2.1 Veiligheids- en waarschuwingsaanwijzingen 4
2.1.1 Classificatie van de waarschuwingsaanwijzingen 4
2.1.2 Opbouw van waarschuwingsaanwijzingen 4
2.2 Gebruik volgens de voorschriften 4
2.3 Fundamentele veiligheidsinstructies 4
2.4 Vereisten aan leidingen 5
2.5 Richtlijnen, voorschriften en normen 5

3 Systeembeschrijving 6
3.1 Systeemontwerp 6
3.2 Werkwijze 6
3.3 Typeplaatje 7
3.4 Toebehoren 7

4 Montage 8
4.1 Leveringsomvang controleren 8
4.2 Eisen aan de plaats van montage 8
4.3 Thermostaat in de woonruimte monteren 8
4.3.1 Thermostaat van de wandsokkel nemen 8
4.3.2 Wandsokkel aan de wand bevestigen 8

5 Elektrische installatie 10

6 Ingebruikneming 11
6.1 Overzicht instellingsmogelijkheden installatieassistent 11
6.2 Instellingen voor de gebruiker uitvoeren 11
6.3 Andere parameters van de CV-installatie instellen 11

7 Bediening 12
7.1 Overzicht menustructuur 13
7.2 Overzicht installateurniveau 14

8 Functiebeschrijving 16
8.1 Service Informatie 16
8.1.1 Contactgegevens invullen 16
8.1.2 Onderhoudsdatum invoeren 16
8.2 Systeem Configuratie: Systeem 16
8.2.1 Regelstrategie instellen 16
8.2.2 Stekker aanpassing instellen 16
8.2.3 Systeemstatus aflezen 16
8.2.4 Waterdruk van de CV-installatie aflezen 16
8.2.5 Status van de warmwaterbereiding aflezen 16
8.2.6 Softwareversie aflezen 17
8.3 Systeem Configuratie: Warmteopwekker 17
8.3.1 Status van de warmteopwekker aflezen 17
8.3.2 Waarde van de temperatuurvoeler VF1 aflezen 17
8.4 Systeem Configuratie: CV 1 17
8.4.1 Einde van het actuele tijdvenster aflezen 17
8.4.2 Gewenste kamertemperatuur instellen 17
8.4.3 Nachttemperatuur (verlagingstemperatuur) instellen 17
8.4.4 Gewenste aanvoertemperatuur aflezen 17
8.4.5 Aanvoertemperatuur aflezen 17
8.4.6 Status van speciale modi aflezen 17
8.5 Systeem Configuratie: Warm Water 18
8.5.1 Boiler activeren 18
8.5.2 Gewenste temperatuur voor boiler instellen (gewenste temperatuur warm water) 18
8.5.3 Werkelijke temperatuur van de boiler aflezen 18
8.5.4 Status van de CV-pomp aflezen 18
8.5.5 Dag voor uitvoering van de legionellabeveiligingsfunctie vastleggen 18
8.5.6 Tijdstip voor uitvoering van de legionellabeveiligingsfunctie vastleggen 18
8.6 Code voor installateurniveau veranderen 18
8.7 Functies van het gebruikersniveau 19

9 Overdracht aan de gebruiker 20

10 Herkennen en verhelpen van storingen 21
10.1 Foutmeldingen 21
10.2 Foutenlijst 22
10.3 Fabrieksinstelling herstellen 22

11 Garantie en serviceteam 23

12 Buitenbedrijfstelling 24
12.1 Thermostaat buiten bedrijf stellen 24
12.2 Thermostaat recycleren en afvoeren 24
12.2.1 Toestel 24
12.2.2 Verpakking 24

13 Technische gegevens 25

14 Vakwoordenlijst 26

Trefwoordenregister 27

1 Aanwijzingen bij de installatiehandleiding

De volgende aanwijzingen vormen een wegwijzer door de volledige documentatie. In combinatie met deze installatiehandleiding zijn nog andere documenten van toepassing.
Voor schade, ontstaan door het niet naleven van deze handleidingen, kan Vaillant niet aansprakelijk worden gesteld.

1.1 Aanvullend geldende documenten in acht nemen

➤ Neem bij de installatie van de calorMATIC goed kennis van alle installatiehandleidingen van onderdelen en componenten van het systeem.

Deze installatiehandleidingen worden meegeleverd met de betreffende onderdelen van de installatie en aanvullende componenten.

➤ Neem verder goed nota van alle gebruiksaanwijzingen die bij de componenten van het systeem worden meegeleverd.

1.2 Documenten bewaren

➤ U dient deze installatiehandleiding evenals alle aanvullend geldende documenten en eventueel benodigde hulpmiddelen aan de gebruiker van de installatie te geven.

Die draagt zorg voor het bewaren ervan, zodat handleidingen en hulpmiddelen zo nodig beschikbaar zijn.

1.3 Gebruikte symbolen

Hierna zijn de in de tekst gebruikte symbolen verklaard. In deze handleiding worden bovendien tekens voor het aanduiden van gevaren gebruikt **(→ Hfdst. 2.1.1)**.

Symbool voor een nuttige tip en informatie

➤ Symbool voor een vereiste handeling

1.4 Geldigheid van de handleiding

Deze installatiehandleiding geldt uitsluitend voor toestellen met de volgende artikelnummers:

Typeaanduiding	Artikelnummer	Landen
VRT 370	0020108142	BE, NL

Tab. 1.1 Typeaanduidingen en artikelnummers

Het 10-cijferige artikelnummer kunt u uit het serienummer van uw toestel aflezen.
Het serienummer wordt u getoond als u onder "Informatie/serienummer" de linker functietoets indrukt. Het staat in de tweede regel van het display **(→ bedieningshandleiding)**.

1.5 CE-markering

Met de CE-markering wordt aangegeven dat het toestellen conform het typeplaatje aan de fundamentele vereisten van de volgende richtlijnen voldoen:

- Richtlijn inzake elektromagnetische compatibiliteit (richtlijn 2004/108/EG van de Raad)
- Laagspanningsrichtlijn (richtlijn 2006/95/EG van de Raad).

1.6 Vakwoordenlijst

In de vakwoordenlijst aan het begin van deze handleiding staat uitleg bij de vakbegrippen.

2 Veiligheid

2.1 Veiligheids- en waarschuwingsaanwijzingen

➤ Neem bij de installatie van de calorMATIC de algemene veiligheidsvoorschriften en de waarschuwingen in acht die eventueel bij een handeling aangegeven zijn.

2.1.1 Classificatie van de waarschuwingsaanwijzingen

De waarschuwingen zijn als volgt met gevarentekens en signaalwoorden m.b.t tot ernst van het mogelijke gevaar ingedeeld:

Gevaren-teken	Signaal-woord	Toelichting
	Gevaar!	Onmiddellijk levensgevaar of gevaar voor ernstig lichamelijk letsel
	Gevaar!	Levensgevaar door een elektrische schok
	Waarschuwing!	Gevaar voor licht lichamelijk letsel
	Opgelet!	Kans op materiële schade of milieuschade

Tab. 2.1 Betekenis van gevarentekens en signaalwoorden

2.1.2 Opbouw van waarschuwingsaanwijzingen

Waarschuwingen herkent u aan een haarlijn boven en onder. Ze zijn volgens het volgende basisprincipe opgebouwd:

Signaalwoord!
Soort en bron van het gevaar!
Toelichting bij soort en bron van gevaar.
➤ Maatregelen voor afwenden van het gevaar.

2.2 Gebruik volgens de voorschriften

De Vaillant thermostaten calorMATIC zijn volgens de huidige stand van de techniek en de erkende veiligheidstechnische regels gebouwd. Toch kan er bij ondeskundig of niet reglementair gebruik levensgevaar voor de gebruiker of derden of schade aan het toestel en andere voorwerpen ontstaan.

De Vaillant thermostaat VRT 370 regelt kamertemperatuurafhankelijk en tijdsafhankelijk een CV-installatie. De thermostaat wordt op een Vaillant CV-ketel met eBUS-interface aangesloten.

Het gebruik met volgende componenten en accessoires is toegestaan:
- Boiler (conventioneel)
- Vaillant gelaagde laadboiler actoSTOR VIH RL
- Circulatiepomp voor de warmwaterbereiding in combinatie met een multifunctionele module VR 40

Een ander of daarvan afwijkend gebruik geldt als niet conform aan de voorschriften. Als niet-beoogd gebruik geldt ook ieder direct commercieel of industrieel gebruik. Voor schade uit het niet-reglementaire gebruik kan de fabrikant/leverancier niet aansprakelijk worden gesteld. Hiervoor is uitsluitend de gebruiker verantwoordelijk.
Bij het gebruik volgens de voorschriften hoort ook het in acht nemen van:
- de bedienings- en de installatiehandleiding
- alle andere documenten die van toepassing zijn
- de onderhoudsvoorschriften

Ieder misbruik is verboden!

2.3 Fundamentele veiligheidsinstructies

Het toestel moet door een erkend installateur worden geïnstalleerd, die voor de naleving van de bestaande voorschriften, regels en richtlijnen verantwoordelijk is.
➤ Neem deze installatiehandleiding volledig door.
➤ Voer de werkzaamheden uit die in deze installatiehandleiding beschreven zijn.
➤ Neem bij de installatie de volgende veiligheidsinstructies en voorschriften in acht.

Tegen legionellabacteriën beschermen
Ter bescherming tegen infecties met de ziekteverwekkers legionellabacteriën is de thermostaat met de functie legionellabeveiliging uitgerust. Is de functie geactiveerd, wordt het water in de boiler minstens een uur tot op 60 °C opgewarmd.
- ➤ Stel de functie legionellabeveiliging bij de installatie van de thermostaat in.
- ➤ Leg aan de gebruiker uit hoe de legionellabeveiliging functioneert.

Verbrandingsgevaar vermijden
Aan de tappunten voor warm water bestaat bij temperaturen van meer dan 60 °C verbrandingsgevaar. Kleine kinderen en oudere mensen lopen zelfs bij lagere temperaturen al risico's.
- ➤ Kies een gepaste temperatuur.
- ➤ Informeer de gebruiker over het verbrandingsgevaar als de functie legionellabeveiliging ingeschakeld is.

Thermostaat tegen schade beschermen
- ➤ Installeer de thermostaat alleen in droge ruimtes.

Defect vermijden
- ➤ Zorg ervoor dat de CV-installatie zich in een technisch perfecte staat bevindt.
- ➤ Zorg ervoor dat er geen veiligheids- en bewakingsinrichtingen verwijderd, overbrugd of buiten werking gesteld zijn.
- ➤ Verhelp storingen en schade die de veiligheid belemmeren onmiddellijk.
- ➤ Informeer de gebruiker dat hij de thermostaat niet door meubelen, gordijnen of andere voorwerpen mag afdekken.
- ➤ Informeer de gebruiker dat de radiatorkranen in de kamer waarin de thermostaat gemonteerd is, volledig opengedraaid moeten zijn.

2.4 Vereisten aan leidingen

- ➤ Gebruik voor de bedrading normale in de handel verkrijgbare leidingen.

Minimale doorsnede van de leidingen:
- Laagspanningsleidingen (voeler- of busleidingen): 0,75 mm^2

Maximale leidinglengtes:
- Voelerleidingen: 50 m
- Busleidingen: 300 m
- ➤ Leg aansluitleidingen met 230 V en voeler– of busleidingen vanaf een lengte van 10 m apart.
- ➤ Bevestig de aansluitleidingen met behulp van de trekontlasting in de wandopbouw.
- ➤ Gebruik de vrije klemmen van de toestellen niet als steunklemmen voor verdere bekabeling.
- ➤ Installeer de thermostaat alleen in droge ruimtes.

2.5 Richtlijnen, voorschriften en normen

België:
De installatie dient uitgevoerd te worden in overeenstemming met de huidig geldende ARAB-voorschriften en richtlijnen.

Nederland:
- ➤ Gebruik voor de bedraging algemeen gebruikelijke leidingen.
- Minimale doorsnede van de leidingen: 0,75 mm^2

De regelaar mag alleen in droge ruimtes geïnstalleerd worden.
De elektrische installatie dient uitgevoerd te worden conform de NEN 1010 (Veiligheidsbepalingen voor laagspanningsinstallaties).

3 Systeembeschrijving

De thermostaat VRT 370 regelt de CV-installatie en de warmwaterbereiding.

3.1 Systeemontwerp

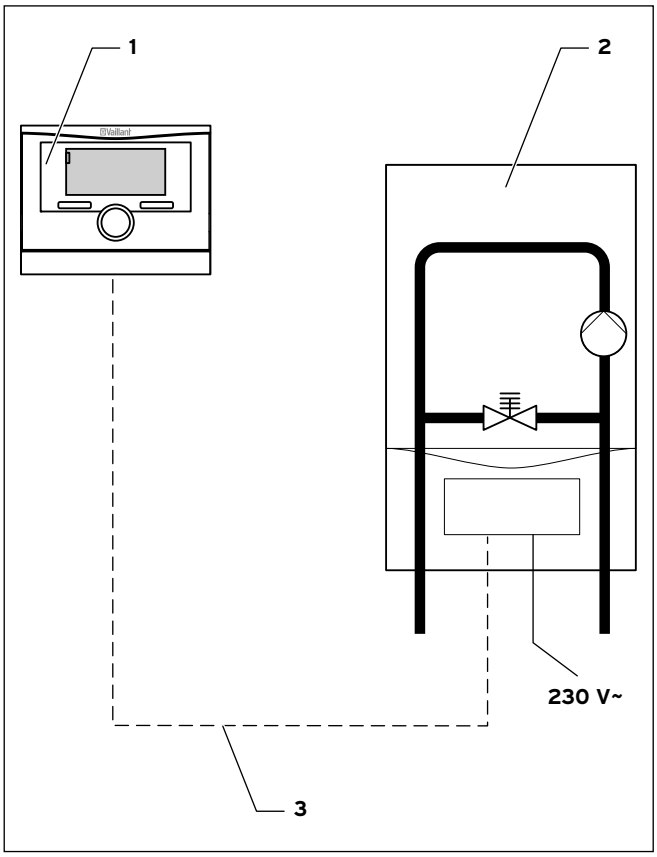

Afb. 3.1 Systeemschema

Legenda
1 Thermostaat VRT 370
2 Ketel
3 eBUS-verbinding (2-aderig)

De thermostaat wordt met de wandsokkel aan een wand gemonteerd.

3.2 Werkwijze

CV-installatie
De calorMATIC VRT 370 regelt afhankelijk van de buitentemperatuur de aanvoertemperatuur van de verwarming. Daarom moet u de thermostaat in de woonruimte monteren.
De warmwaterbereiding wordt door de kamertemperatuurregeling niet beïnvloed.
De gegevensuitwisseling en de stroomvoorziening gebeuren bij de thermostaat via een eBUS-interface.
U kunt de thermostaat voor afstandsdiagnose en afstandsinstellingen met de Vaillant diagnosesoftware vrDIALOG 810/2 en met het Vaillant internetcommunicatiesysteem vrnetDIALOG uitrusten.

Warmwaterbereiding
Met de calorMATIC VRT 370 kunt u de temperatuur en de tijd voor de warmwaterbereiding vastleggen.
Als in de warmwaterleidingen een CV-pomp geïnstalleerd is, kunnen eveneens tijdvensters voor de circulatie van het warme water ingesteld worden.

Toestelopbouw

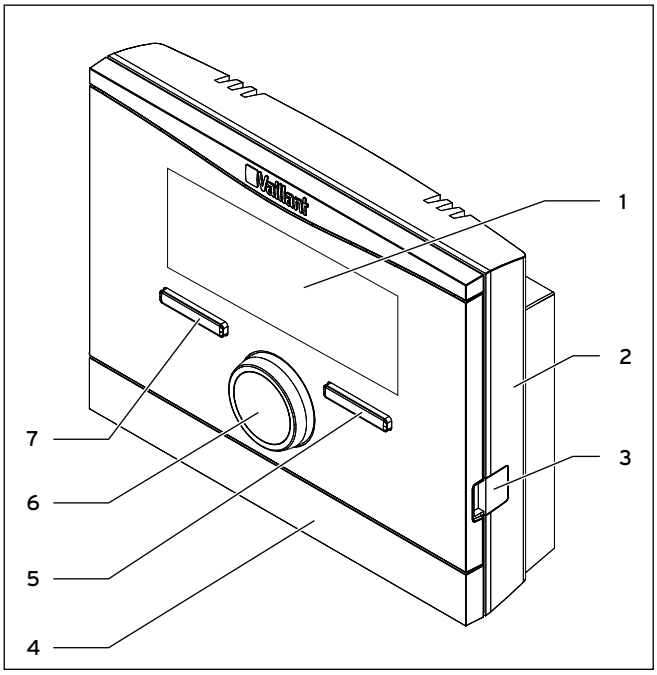

Afb. 3.2 Vooraanzicht calorMATIC

1 Display
2 Wandsokkel
3 Diagnosebus voor de installateur
4 Wandsokkelafscherming
5 Rechter functietoets "Modus" (softkeyfunctie)
6 Draaiknop (geen toetsfunctie)
7 Linker functietoets "Menu" (softkeyfunctie)

3.3 Typeplaatje

Het typeplaatje bevindt zich op de achterkant van de thermostaatelektronica (printplaat) en is na de montage in het woonbereik aan een wand van buiten niet meer toegankelijk.

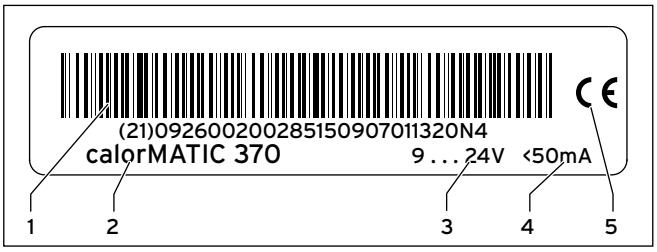

Afb. 3.3 Typeplaatje (voorbeeld)

Legenda
1 EAN-code
2 Toestelbenaming
3 Bedrijfsspanning
4 Stroomverbruik
5 CE-markering

3.4 Toebehoren

Als de thermostaat met toebehoren aangevuld wordt, gelieve dan alle bijbehorende installatiehandleidingen in acht te nemen.

Voor de uitbreiding van de thermostaat kunt u de volgende toebehoren gebruiken:

Multifunctionele module VR 40
Via de multifunctionele module VR 40 kan de thermostaat een CV-pomp aansturen.

4 Montage

Installeer de thermostaat in het woonbereik aan een wand. Verbind de thermostaat via een 2-draads eBUS-leiding met de CV-ketel.

4.1 Leveringsomvang controleren

Aantal	Bouwdeel
1	Thermostaat VRT 370
1	Bevestigingsmateriaal (2 schroeven en 2 pluggen)
1	6-polige randstekker
1	Gebruiksaanwijzing
1	Installatiehandleiding

Tab. 4.1 Leveringsomvang

4.2 Eisen aan de plaats van montage

➤ Breng de thermostaat zo aan dat een correcte registratie van de kamertemperatuur gewaarborgd is; bijv. op een binnenmuur van de woonkamer op een hoogte van ca. 1,5 m.

4.3 Thermostaat in de woonruimte monteren

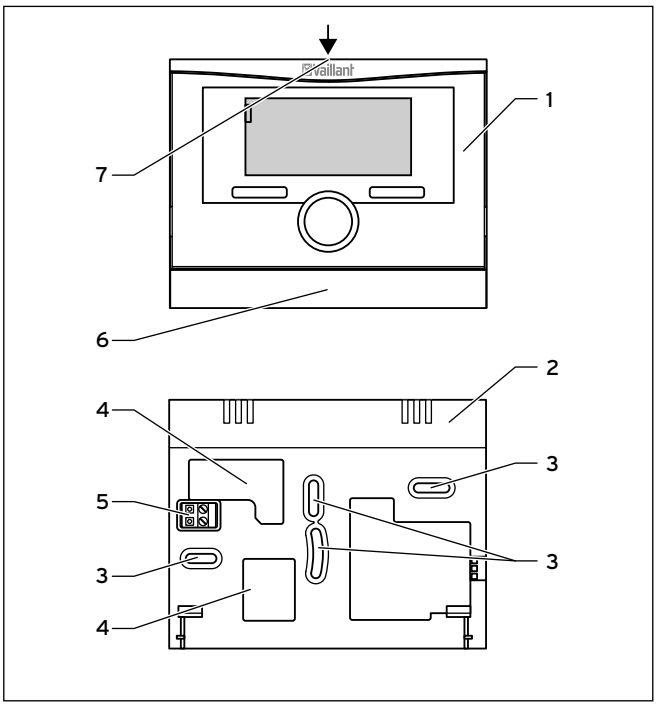

Afb. 4.1 Montage van de thermostaat

1 Thermostaat calorMATIC
2 Wandsokkel
3 Bevestigingsopeningen
4 Openingen voor kabeldoorvoer
5 Stiftlijst met klemmen voor eBUS-leiding
6 Wandsokkelafscherming
7 Gleuf voor schroevendraaier

Voor u de thermostaat in de woonruimte monteert, moet u de thermostaat van de wandsokkel scheiden. Daarna kunt u de wandsokkel aan de wand bevestigen.

4.3.1 Thermostaat van de wandsokkel nemen

➤ Leid een schroevendraaier in de gleuf (**7**) van de wandsokkel (**2**).
➤ Til de thermostaat (**1**) voorzichtig van de wandsokkel (**2**).

4.3.2 Wandsokkel aan de wand bevestigen

➤ Markeer een geschikte plaats op de muur. Houd daarbij rekening met de kabeldoorvoer voor de eBUS-leiding.
➤ Boor twee gaten met een diameter van 6 mm overeenkomstig de bevestigingsopeningen (**3**).
➤ Plaats de bijgeleverde pluggen in de geboorde gaten.
➤ Leid de eBUS-leiding door één van de kabeldoorvoeren (**4**).

- Zet de wandsokkel met de bijgeleverde schroeven vast.
- Sluit de eBUS-leiding op de klemmen van de steeklijst aan **(→ Hfdst. 5)**.

Klokthermostaat monteren

- Plaats de thermostaat voorzichtig in de wandsokkel. Zorg ervoor dat de stiftlijst (**5**) op de wandsokkel in de daarvoor bestemde steekaansluiting van de thermostaat past.
- Druk de thermostaat voorzichtig in de wandsokkel tot de grendelnokken van de thermostaat hoorbaar in de zijkanten van de wandsokkel vastklikken.

5 Elektrische installatie

Gevaar!
Levensgevaar door spanningsvoerende aansluitingen!
Bij werkzaamheden in de schakelkast van de CV-ketel bestaat levensgevaar door een elektrische schok. Ook bij uitgeschakelde aan/uitschakelaar staat er nog spanning op de netaansluitklemmen!

- ➤ Voor u werkzaamheden in de schakelkast van de CV-ketel uitvoert, schakelt u de hoofdschakelaar uit.
- ➤ Verbreek de verbinding van de CV-ketel met het elektriciteitsnet door de stekker uit de wandcontactdoos te trekken of de CV-ketel via een scheidingsinrichting met een contactopening van ten minste 3 mm (b.v. zekeringen of contactverbrekers) spanningsvrij te maken.
- ➤ Beveilig de stroomtoevoer tegen opnieuw inschakelen.
- ➤ Open de schakelkast alleen wanneer de CV-ketel niet meer onder spanning staat.

In de woonruimte gemonteerde thermostaat aansluiten

Attentie!
Foute werking door ondeskundige installatie!
Zonder brug tussen de klemmen 3 en 4 aan de printplaat van de schakelkast is de CV-ketel zonder functie.

- ➤ Let er bij het aansluiten van de thermostaat op dat de brug tussen de klemmen 3 en 4 geïnstalleerd is.

➤ Ga na of de CV-ketel spanningvrij is.

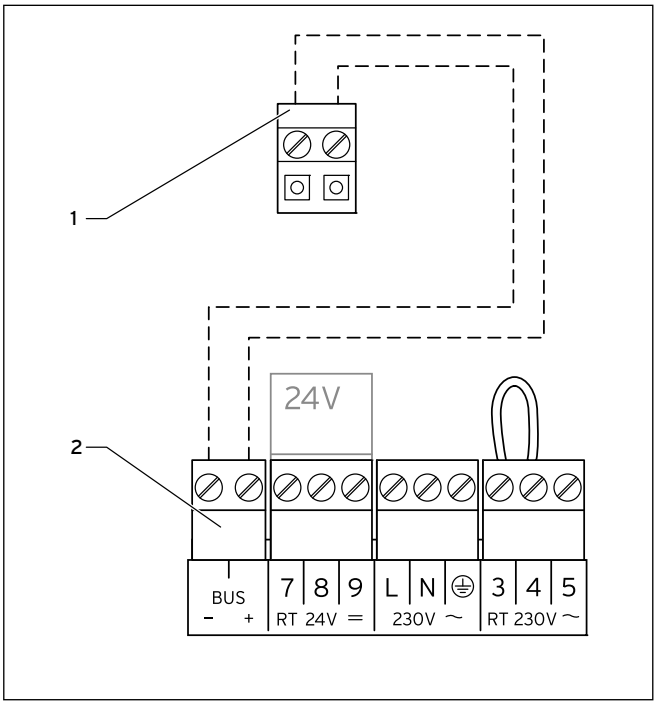

Afb. 5.1 Thermostaat aansluiten

Legenda
1 Stiftlijst VRT 370
2 Klemlijst CV-ketel

Als u de eBUS-leiding aansluit, dan moet u niet op de poling letten. Als u de beide aansluitingen verwisselt, dan loopt de communicatie geen gevaar.

Zo sluit u de thermostaat op de CV-ketel aan:

- ➤ Sluit de eBUS-leiding op de klemmen (**1**) van de stiftlijst in de wandsokkel van de thermostaat aan.
- ➤ Sluit de eBUS-leiding op de klemlijst van de CV-ketel (**2**) aan.

6 Ingebruikneming

Als u de thermostaat na de elektrische installatie of na het vervangen voor de eerste keer in gebruik neemt, dan start automatisch de installatieassistent. Met behulp van de installatieassistent kunt u de belangrijkste instellingen van de CV-installatie uitvoeren.

Het bedieningsconcept, een bedieningsvoorbeeld en de menustructuur zijn in de bedieningshandleiding van de thermostaat beschreven (**→ Bedieningshandleiding**).

Alle instellingen die u via de installatieassistent uitgevoerd hebt, kunt u later via het bedieningsniveau "Installateurniveau" nog wijzigen.
De aflees- en instelmogelijkheden van het installateurniveau zijn beschreven in **(→ Hfdst. 7)** en **(→ Hfdst. 8)**.

6.1 Overzicht instellingsmogelijkheden installatieassistent

Instelling	Waarden		Eenheid	Stappengrootte, keuze	Fabrieks-instelling	Eigen instelling
	min.	max.				
Taal	-	–	–	Selecteerbare talen	Duits	
Regel strategie	-	-	-	Twee standen, analoog	Twee standen	
Stekker aanpassing	- 5	+ 5	-	1	0	
Boiler	-	-	-	Actief, Inactief	actief	

Tab. 6.1 Overzicht instellingsmogelijkheden installatie-assistent

6.2 Instellingen voor de gebruiker uitvoeren

Voer de volgende instellingen via het bedieningsniveau voor de gebruiker uit:
- ➤ Als er geen DCF-ontvanger geïnstalleerd is, stel dan de datum en de tijd in.
- ➤ Wijzig evt. de af fabriek ingestelde benamingen van de componenten van de CV-installatie.
- ➤ Stel de modus voor de verwarmingsfunctie in. De modus voor de warmwaterbereiding is daarvan afhankelijk en kan niet afzonderlijk ingesteld worden.
- ➤ Stel de gewenste kamertemperatuur ("Gewenste temperatuur dag") in.
- ➤ Stel de verlagingstemperatuur ("Gewenste temperatuur nacht") in.
- ➤ Stel de warmwatertemperatuur ("Gewenste temperatuur warm water") in.
- ➤ Stel tijdvensters voor het automatische bedrijf van de verwarmingsfunctie in.
- ➤ Stel tijdvensters voor de warmwaterbereiding in.
- ➤ Stel evt. tijdvensters voor de circulatie in.

6.3 Andere parameters van de CV-installatie instellen

Andere parameters kunt u via het bedieningsniveau "Installateurniveau" uitvoeren **(→ Hfdst. 7)** en **(→ Hfdst. 8)**.

7 Bediening

De menustructuur, het bedieningsconcept en een bedieningsvoorbeeld zijn in de bedieningshandleiding van de thermostaat beschreven (→ **Bedieningshandleiding**).

De thermostaat beschikt over twee bedieningsniveaus, het gebruikersniveau en het installateurniveau

De aflees- en instelmogelijkheden van het gebruikersniveau zijn eveneens in de bedieningshandleiding beschreven.

Hierna vindt u de aflees- en instelmogelijkheden beschreven die u met de linker functietoets "Menu" en de optie "Installateurniveau" bereikt.

7.1 Overzicht menustructuur

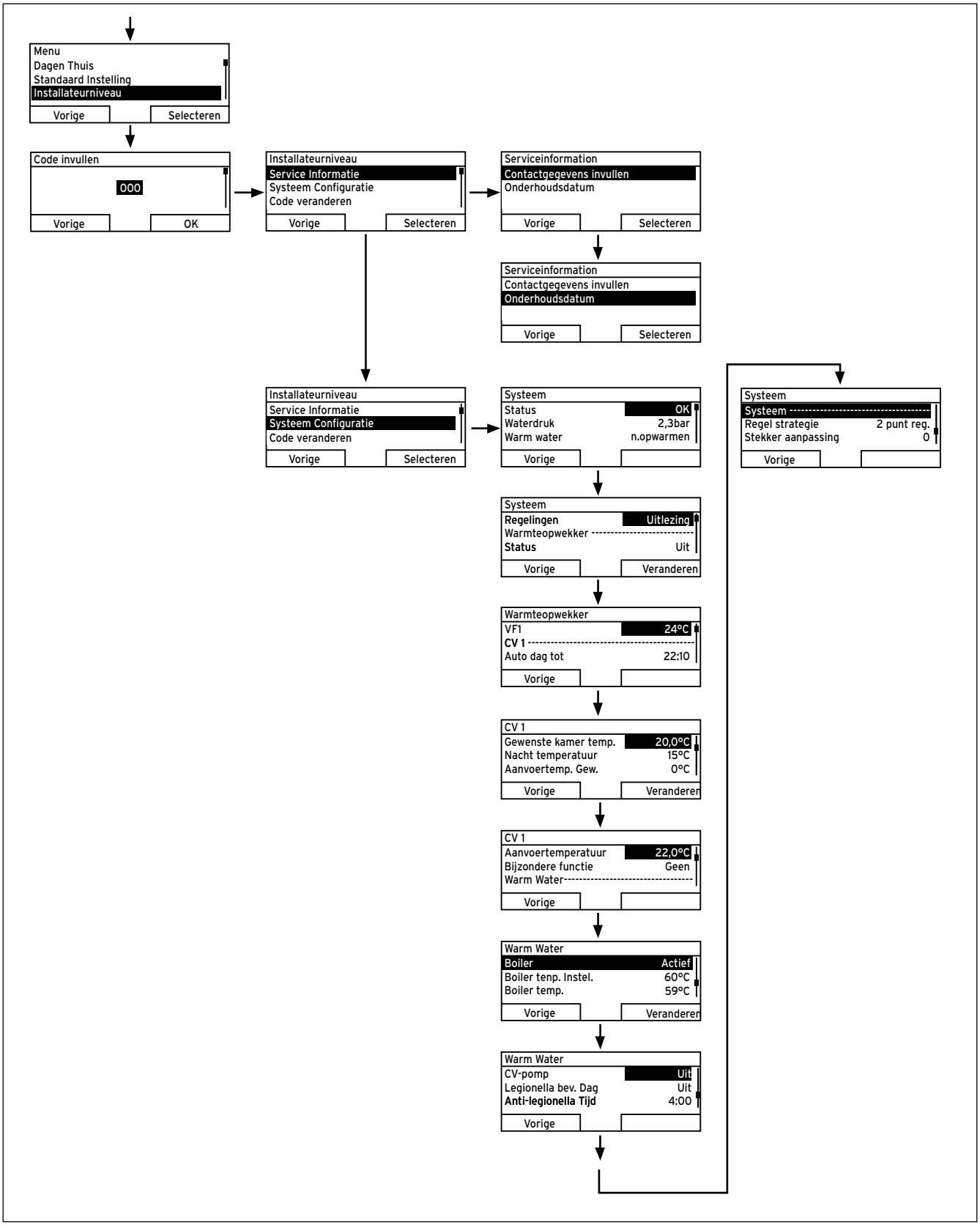

Afb. 7.1 Menustructuur installateurniveau

7.2 Overzicht installateurniveau

Keuze-niveau 1	Keuze-niveau 2	Keuze-niveau 3	Instelling	Waarden		Eenheid	Stappen-grootte/keuze	Fabrieks-instelling	Eigen instelling
				min.	max.				
Installa-teurni-veau			Code invullen	000	999	–	1	000	
	Service Informatie	Contact-gegevens invullen	Firma	1	11	Cijfers	A tot Z, 0 tot 9, spaties		
			Telefoonnummer	1	12	Getallen	0 tot 9, spaties, koppelteken		
		Onder-houds-datum	Volgende onder-houdsbeurt op			Datum			
	Systeem Configu-ratie		Systeem						
			Status	Actuele waarde*		–			
			Waterdruk	Actuele waarde		bar			
			Warm water	Actuele waarde		°C			
			Regelingen	display			Softwareversie		
			Warmteopwekker						
			Status	Actuele waarde			Uit/Verwar-men/Warmwa-ter		
			VF1	Actuele waarde		°C			
			CV 1						
			Auto dag tot	Actuele waarde		u:min			
			Gewenste kamer temp. (Dagtempera-tuur)	5	30	°C	0,5	20	
			Nacht temperatuur (Nachttemperatuur)	5	30	°C	0,5	15	
			Aanvoertemp. Gew.	Actuele waarde		°C			
			Aanvoertemperatuur	Actuele waarde		°C			
			Bijzondere functies	Actuele waarde					

Tab. 7.1 Overzicht installateurniveau

* Als er geen storing is, dan is de status "OK". Als er een storing is, dan verschijnt hier "niet OK" en u kunt de foutmelding **(→ Hfdst. 10)** hier aflezen.

Keuze-niveau 1	Keuze-niveau 2	Keuze-niveau 3	Instelling	Waarden		Eenheid	Stappen-grootte/keuze	Fabrieks-instelling	Eigen instelling
				min.	max.				
Installa-teur-niveau	Systeem Configu-ratie		Warm water						
			Boiler	Inactief	actief		Actief/Inactief	actief	
			Boiler tenp. Instel.	35	70	°C	1	60	
			Boiler temp.	Actuele waarde		°C			
			CV-pomp	Actuele waarde			Aan/Uit		
			Legionella bev. Dag				Ma, Di, Wo, Do, Vr, Za, Zo/ Uit/ Ma-Zo	Uit	
			Anti-legionella Tijd	0:00	23:50	Uur:min	10 min	4:00	
			Systeem						
			Regel strategie	Actuele waarde			2 punt reg./ Analog reg.	2 punt reg.	
			Stekker aanpassing	-5	+5		1	0	
	Code ver-anderen		Nieuwe code	000	999		1	000	

Tab. 7.1 Overzicht installateurniveau

* Als er geen storing is, dan is de status "OK". Als er een storing is, dan verschijnt hier "niet OK" en u kunt de foutmelding **(→ Hfdst. 10)** hier aflezen.

8 Functiebeschrijving

De optie "Installateurniveau" in het eerste keuzeniveau van de menustructuur heeft drie subopties met bijkomende keuzeniveaus:
- Service Informatie
- Systeem Configuratie
- Code veranderen

Functies met afleesmogelijkheden en functies met instelmogelijkheden zijn daaronder telkens samengevat.

De lijst van het tweede keuzeniveau "Systeem Configuratie" is volgens componenten van de CV-installatie ingedeeld:
- Systeem
- Warmteopwekker
- CV 1
- Warm Water

8.1 Service Informatie

8.1.1 Contactgegevens invullen

Menu → Installateurniveau → Service Informatie → Contactgegevens invullen
U kunt uw contactgegevens (naam firma en telefoonnummer) in de thermostaat invoeren. Als de datum voor het volgende onderhoud bereikt is, kan de gebruiker de gegevens op het display van de thermostaat laten weergeven.
U moet elk teken van de firmanaam en het telefoonnummer overlopen en afzonderlijk instellen.

8.1.2 Onderhoudsdatum invoeren

Menu → Installateurniveau → Service Informatie → Onderhoudsdatum
U kunt een datum (dag, maand, jaar) voor het volgende regelmatige onderhoud in de thermostaat opslaan.
Als de datum voor het volgende onderhoud bereikt is, verschijnt de aanwijzing "Onderhoud" op de basisindicatie van de thermostaat.
Als in de CV-ketel een onderhoudsdatum opgeslagen is, dan verschijnt bij het bereiken van deze datum de aanwijzing "Onderhoud verwarmingstoestel" aan de CV-ketel.
De melding wordt uitgeschakeld als:
- de datum in de toekomst ligt.
- de initiële datum 01.01.2011 ingesteld wordt.

8.2 Systeem Configuratie: Systeem

8.2.1 Regelstrategie instellen

Menu → Installateurniveau → Systeem Configuratie [Systeem ----] → Regel strategie
Met de functie stelt u het type kamertemperatuurregeling in:
- Twee standen komt overeen met ON/OFF-regeling
- Analoog komt overeen met een modulerende thermostaat

8.2.2 Stekker aanpassing instellen

Menu → Installateurniveau → Systeem Configuratie [Systeem ----] → Stekker aanpassing
Met de functie kunt u het schakelgedrag van de thermostaat optimaal aan de kamergrootte of aan de radiatordimensionering aanpassen:
- positieve waarden: trager schakelgedrag van de thermostaat
- negatieve waarden: sneller schakelgedrag van de thermostaat

8.2.3 Systeemstatus aflezen

Menu → Installateurniveau → Systeem Configuratie [Systeem ----] → Status
Met de functie kunt u de status van de CV-installatie aflezen.
Als er geen storing is, dan verschijnt "OK". Als er een storing is, dan verschijnt de status "Niet OK". De rechter functietoets heeft in dit geval de functie "weergeven".
Als u de rechter functietoets indrukt, krijgt u de lijst van de foutmeldingen te zien.
Foutmeldingen zijn beschreven in **(→ Hfdst. 10)**.

8.2.4 Waterdruk van de CV-installatie aflezen

Menu → Installateurniveau → Systeem Configuratie [Systeem ----] → Waterdruk
Met de functie kunt u de waterdruk van de CV-installatie aflezen als de CV-ketel deze informatie ter beschikking stelt.

8.2.5 Status van de warmwaterbereiding aflezen

Menu → Installateurniveau → Systeem Configuratie [Systeem ----] → Warm water
Met de functie kunt u de status van de warmwaterbereiding (Opwarmen, n.opwarmen) aflezen.

8.2.6 Softwareversie aflezen

Menu → Installateurniveau → Systeem Configuratie [Systeem ----] → Regelingen
Met de functie kunt u de softwareversies van het display en van het CV-toestel aflezen.

8.3 Systeem Configuratie: Warmteopwekker

8.3.1 Status van de warmteopwekker aflezen

Menu → Installateurniveau → Systeem Configuratie [Warmteopwekker ----] → Status
Met de functie kunt u de actuele status van de warmteopwekker (CV-ketel) aflezen: Uit, CV-functie, warmwaterbereiding.

8.3.2 Waarde van de temperatuurvoeler VF1 aflezen

Menu → Installateurniveau → Systeem Configuratie [Warmteopwekker ----] → VF1
Met de functie kunt u de actuele waarde van de temperatuurvoeler VF1 aflezen.

8.4 Systeem Configuratie: CV 1

8.4.1 Einde van het actuele tijdvenster aflezen

Menu → Installateurniveau → Systeem Configuratie [CV 1 ----] → Auto dag tot
Met de functie kunt u vaststellen of voor de modus "Autostand" een ingesteld tijdvenster actief is en hoe lang het tijdvenster nog duurt. De thermostaat moet zich hiervoor in de modus "Autostand" bevinden. De weergave gebeurt in uur:min.

8.4.2 Gewenste kamertemperatuur instellen

Menu → Installateurniveau → Systeem Configuratie [CV 1 ----] → Gewenste kamer temp.
Met de functie kunt u de gewenste kamertemperatuur van het CV circuit instellen.

8.4.3 Nachttemperatuur (verlagingstemperatuur) instellen

Menu → Installateurniveau → Systeem Configuratie [CV 1 ----] → Nacht temperatuur
Met de functie kunt u de gewenste nachttemperatuur (verlagingstemperatuur) van het CV circuit instellen. De nachttemperatuur is de temperatuur waarop de verwarming in tijden van geringe warmtebehoefte (bijv. 's nachts) verlaagd moet worden.

8.4.4 Gewenste aanvoertemperatuur aflezen

Menu → Installateurniveau → Systeem Configuratie [CV 1 ----] → Aanvoertemp. Gew.
Met de functie kunt u de gewenste aanvoertemperatuur van het CV circuit aflezen.

8.4.5 Aanvoertemperatuur aflezen

Menu → Installateurniveau → Systeem Configuratie [CV 1 ----] → Aanvoertemperatuur
Met de functie kunt u de actuele aanvoertemperatuur van het CV circuit aflezen.

8.4.6 Status van speciale modi aflezen

Menu → Installateurniveau → Systeem Configuratie [CV 1 ----] → Bijzondere functie
Met de functie kunt u vaststellen of voor een CV circuit actueel een speciale modus (bijzondere functie), zoals bijv. party, stootventilatie enz. actief is.

8.5 Systeem Configuratie: Warm Water

8.5.1 Boiler activeren

Menu → Installateurniveau → Systeem Configuratie [Warm Water ----] → Boiler
Met de functie stelt u in of een boiler aangesloten is:
Actief: boiler aangesloten
Inactief: geen boiler aangesloten

8.5.2 Gewenste temperatuur voor boiler instellen (gewenste temperatuur warm water)

Menu → Installateurniveau → Systeem Configuratie [Warm Water ----] → Boiler tenp. Instel.
Met de functie kunt u de gewenste temperatuur voor een aangesloten boiler ("Gewenste temperatur warm water") vastleggen.
Hiervoor moet aan de CV-ketel de temperatuur voor de boiler op de hoogste waarde ingesteld zijn.
De gewenste temperatuur moet u zo kiezen dat de warmtebehoefte van de gebruiker net gedekt wordt.

8.5.3 Werkelijke temperatuur van de boiler aflezen

Menu → Installateurniveau → Systeem Configuratie [Warm Water ----] → Boiler temp.
Met de functie kunt u de actuele meetwaarde van de boilervoeler SP1 aflezen.

8.5.4 Status van de CV-pomp aflezen

Menu → Installateurniveau → Systeem Configuratie [Warm Water ----] → CV-pomp
Met de functie kunt u de status van de CV-pomp (aan, uit) aflezen.

8.5.5 Dag voor uitvoering van de legionellabeveiligingsfunctie vastleggen

Menu → Installateurniveau → Systeem Configuratie [Warm Water ----] → Legionella bev. Dag
Met de functie kunt u een dag of een blok van dagen voor de uitvoering van de legionellabeveiligingsfunctie vastleggen.
Als de legionellabeveiliging geactiveerd is, dan worden op de vastgelegde dag of het vastgelegde blok van dagen de boiler en de betreffende warmwaterleidingen tot op een temperatuur van meer dan 60 °C opgewarmd. Hiervoor wordt de waarde van de gewenste boilertemperatuur automatisch tot 70 °C (met 5 K-hysterese) verhoogd. De CV-pomp wordt ingeschakeld.
De functie wordt automatisch beëindigd als de boilervoeler SP1 langer dan 60 minuten een temperatuur van * 60 °C vaststelt of na afloop van een tijd van 120 minuten (om "ophangen" in deze functie bij gelijktijdig tappen te vermijden).
Fabrieksinstelling = "Uit" betekent geen legionellabeveiliging (wegens verbrandingsgevaar)!

Als "Dagen buitenshuis" (vakantie) gepland werden, dan is de legionellabeveiligingsfunctie gedurende deze dagen niet actief. Deze functie wordt direct op de eerste dag na het verstrijken van de "Dagen buitenshuis" en op de vastgelegde dag/het vastgestelde blok van dagen op de vastgelegde tijd uitgevoerd **(→ Hfdst. 8.5.6)**.
Voorbeeld:
De legionellabeveiligingsfunctie moet wekelijks op dinsdag om 08:00 uur uitgevoerd worden. De geplande "Dagen buitenshuis" eindigen op zondag om 24:00 uur. De legionellabeveiligingsfunctie wordt op maandag om 00:00 uur geactiveerd en op dinsdag 08:00 uur uitgevoerd.

8.5.6 Tijdstip voor uitvoering van de legionellabeveiligingsfunctie vastleggen

Menu → Installateurniveau → Systeem Configuratie [Warm Water ----] → Anti-legionella Tijd
Met de functie kunt u het tijdstip voor de uitvoering van de legionellabeveiliging vastleggen.
Bij het bereiken van de tijd op de vastgelegde dag of het blok van dagen start de functie automatisch, indien geen "Dagen buitenshuis" (vakantie) gepland zijn.

8.6 Code voor installateurniveau veranderen

Menu → Installateurniveau → Code veranderen
Met de functie kunt u de code voor het bedieningsniveau "Installateurniveau" veranderen.
Als de code niet meer beschikbaar is, moet u de thermostaat op de fabrieksinstelling terugzetten om op nieuw toegang tot het installateurniveau te verkrijgen.

8.7 Functies van het gebruikersniveau

- Taal selecteren
- Datum, tijd instellen
- Zomertijd instellen
- Contrast instellen
- Offset kamertemperatuur instellen
- Modi voor het CV-bedrijf, de warmwaterbereiding en de CV-pomp instellen
- CV circuits benamen
- Fabrieksinstelling herstellen
- Gewenste temperaturen voor het CV circuit instellen
- Gewenste temperaturen voor warmwaterbereiding instellen
- Tijdsprogramma's voor het CV circuit en de warmwaterbereiding instellen
- Dagen buitenshuis (vakantiefunctie)
- Dagen thuis (feestdagfunctie)

9 Overdracht aan de gebruiker

De gebruiker van de thermostaat moet u over de bediening en functie van de thermostaat informeren.

- Overhandig de gebruiker alle gebruiksaanwijzingen en overige papieren, zodat hij/zij deze kan bewaren.
- Geef het artikelnummer van de thermostaat door aan de gebruiker.
- Wijs de gebruiker erop dat de handleidingen in de buurt van de klokthermostaat moeten worden bewaard.
- Neem samen met de gebruiker de gebruiksaanwijzing door en beantwoord eventueel zijn vragen.
- Om personen tegen brandwonden te beschermen, dient u de gebruiker erover te informeren
  - of de functie legionellabeveiliging geactiveerd is,
  - wanneer de functie legionellabeveiliging start,
  - of een koudwatermengkraan als bescherming tegen verbranding ingebouwd is.
- Om storingen te vermijden, dient u de gebruiker erover te informeren welke regels in acht genomen moeten worden:
  - de CV-installatie alleen in een technisch perfecte staat gebruiken,
  - geen veiligheids- en bewakingsinrichtingen verwijderen, overbruggen of buiten werking stellen,
  - storingen en schade die de veiligheid in gevaar brengen onmiddellijk laten verhelpen,
  - als de thermostaat in de woonruimte geïnstalleerd is, erop letten dat de thermostaat niet door meubels, gordijnen of andere voorwerpen afgedekt is en dat alle radiatorkranen in de ruimte waarin de thermostaat gemonteerd is, volledig opengedraaid zijn.
- Om vorstschade te vermijden, dient u de gebruiker bij de overdracht erover te informeren dat
  - de gebruiker ervoor moet zorgen dat bij zijn afwezigheid tijdens een vorstperiode de CV-installatie in werking blijft en de ruimtes voldoende verwarmd worden,
  - de gebruiker de aanwijzingen i.v.m. de vorstbescherming in acht moet nemen.

10 Herkennen en verhelpen van storingen

10.1 Foutmeldingen

Als er een fout in de CV-installatie optreedt, dan verschijnt een foutmelding in de plaats van de basisweergave op het display van de thermostaat. Met de functietoets "Vorige" is het mogelijk om opnieuw naar de basisweergave te gaan.
Als het display donker blijft of wanneer u via de functietoetsen of de draaiknop geen verandering op het display kunt uitvoeren, is er sprake van een toestelfout.

U kunt alle actuele foutmeldingen ook onder het menupunt "Informatie/Systeem status" aflezen
(→ Hfdst. 10.2).

Weergave	Betekenis	Aangesloten toestellen	Oorzaak
Storing Verwarmingstoestel	Storing van de CV-ketel	CV-ketel	Zie handleiding CV-ketel
Communicatiefout CV-ketel	Storing aansluiting CV-ketel	CV-ketel	Kabel defect, steekverbinding niet correct
Communicatiefout VIH RL	Storing aansluiting boiler	Boiler actoSTOR VIH RL	Kabel defect, steekverbinding niet correct
Storing Elektrische anode	Storing elektrische anode Boiler	Boiler actoSTOR VIH RL	Kabel defect, steekverbinding niet correct, elektrische anode defect
Storing T1 Sensor	Fout temperatuursensor 1	Temperatuursensor 1	Kabel defect, steekverbinding niet correct, temperatuursensor defect
Storing T2 Sensor	Fout temperatuursensor 2	Temperatuursensor 2	Kabel defect, steekverbinding niet correct, temperatuursensor defect

Tab. 10.1 Foutmeldingen

10.2 Foutenlijst

Menu → Informatie → Systeem status → Status [niet ok]
Als er een storing is, dan verschijnt de status "Niet OK". De rechter functietoets heeft in dit geval de functie "Display". Door het indrukken van de rechter functietoets kunt u de lijst van de foutmeldingen laten weergeven.

Niet alle foutmeldingen van de lijst verschijnen automatisch ook op het display.

Weergave	Betekenis	Aangesloten toestellen	Oorzaak
Storing Verwarmingstoestel	Storing van de CV-ketel	CV-ketel	Zie handleiding CV-ketel
Communicatiefout CV-ketel	Storing aansluiting CV-ketel	CV-ketel	Kabel defect, steekverbinding niet correct
Communicatiefout actoSTOR	Storing aansluiting boiler	Boiler actoSTOR VIH RL	Kabel defect, steekverbinding niet correct
Fout elektrische anode	Storing elektrische anode Boiler	Boiler actoSTOR VIH RL	Kabel defect, steekverbinding niet correct, elektrische anode defect
Storing T1 Sensor	Fout temperatuursensor 1	Temperatuursensor 1	Kabel defect, steekverbinding niet correct, temperatuursensor defect
Storing T2 Sensor	Fout temperatuursensor 2	Temperatuursensor 2	Kabel defect, steekverbinding niet correct, temperatuursensor defect
Warmtewisselaar verkalkt	Warmtewisselaar van de CV-ketel verkalkt	CV-ketel	Zie handleiding CV-ketel

Tab. 10.2 Lijst van de foutmeldingen

10.3 Fabrieksinstelling herstellen

U kunt uw instellingen naar de fabrieksinstelling terugzetten (→ **Gebruiksaanwijzing**).

11 Garantie en serviceteam

Fabrieksgarantie (België)
De producten van de NV Vaillant zijn gewaarborgd tegen alle materiaal- en constructiefouten voor een periode van twee jaar vanaf de datum vermeld op de aankoopfactuur die u heel nauwkeurig dient bij te houden.
De waarborg geldt alleen onder de volgende voorwaarden:
1. Het toestel moet door een erkend gekwalificeerd vakman geplaatst worden die er, onder zijn volledige verantwoordelijkheid, op zal letten dat de normen en installatievoorschriften nageleefd worden.
2. Het is enkel aan de technici van de Vaillant fabriek toegelaten om herstellingen of wijzigingen aan het toestel onder garantie uit te voeren, opdat de waarborg van toepassing zou blijven. De originele onderdelen moeten in het Vaillant toestel gemonteerd zijn, zoniet wordt de waarborg geannuleerd.
3. Teneinde de waarborg te laten gelden, moet u ons de garantiekaart volledig ingevuld, ondertekend en gefrankeerd terugzenden binnen de veertien dagen na de installatie!
De waarborg wordt niet toegekend indien de slechte werking van het toestel het gevolg is van een slechte regeling, door het gebruik van een niet overeenkomstige energie, een verkeerde of gebrekkige installatie, de nietnaleving van de gebruiksaanwijzing die bij het toestel gevoegd is, door het niet opvolgen van de normen betreffende de installatievoorschriften, het type lokaal of verluchting, verwaarlozing, overbelasting, bevriezing, elke normale slijtage of elke handeling van overmacht. In dit geval zullen onze prestaties en de geleverde onderdelen aangerekend worden. Bij facturatie, opgesteld volgens de algemene voorwaarden van de na-verkoopdienst, wordt deze steeds opgemaakt op de naam van de persoon die de oproep heeft verricht en/of de naam van de persoon bij wie het werk is uitgevoerd, behoudens voorafgaand schriftelijk akkoord van een derde persoon (bv. huurder, eigenaar, syndic, enz.) die deze factuur uitdrukkelijk ten zijne laste neemt. Het factuurbedrag zal contant betaald moeten worden aan de fabriekstechnicus die het werk heeft uitgevoerd. Het herstellen of vervangen van onderdelen tijdens de garantieperiode heeft geen verlenging van de waarborg tot gevolg. De toekenning van garantie sluit elke betaling van schadevergoeding uit en dit tot voor om het even welke reden ze ook gevraagd wordt. Voor elk geschil, zijn enkel de Tribunalen van het district waar de hoofdzetel van de vennootschap gevestigd is, bevoegd.
Om alle functies van het Vaillant toestel op termijn vast te stellen en om de toegelaten toestand niet te veranderen, mogen bij onderhoud en herstellingen enkel nog originele Vaillant onderdelen gebruikt worden.

Fabrieksgarantie (Nederland)
Fabrieksgarantie wordt verleend alleen indien de installatie is uitgevoerd door een door Vaillant BV erkende installateur conform de installatievoorschriften van het betreffende product.
De eigenaar van een Vaillant product kan aanspraak maken op fabrieksgarantie die conform zijn aan de algemene garantiebepalingen van Vaillant BV.
Garantiewerkzaamheden worden uitsluitend door de servicedienst van Vaillant BV of door een door Vaillant BV aangewezen installatiebedrijf uitgevoerd.
Eventuele kosten die gemaakt zijn voor werkzaamheden aan een Vaillant product gedurende de garantieperiode komen alleen in aanmerking voor vergoeding indien vooraf toestemming is verleend aan een door Vaillant BV aangewezen installatiebedrijf en als het conform de algemene garantiebepalingen een werkelijk garantiegeval betreft.

Klantendienst (België)
Vaillant NV- SA
Rue Golden Hopestraat 15
1620 Drogenbos
Tel : 02 / 334 93 52

Serviceteam (Nederland)
Het Serviceteam dient ter ondersteuning van de installateur en is tijdens kantooruren te bereiken op nummer (020) 565 94 40.

12 Buitenbedrijfstelling

12.1 Thermostaat buiten bedrijf stellen

Als u de thermostaat van de CV-installatie wilt vervangen, dan moet u eerst de CV-ketel buiten bedrijf stellen.

Gevaar!
Levensgevaar door spanningsvoerende aansluitingen!
Bij werkzaamheden in de schakelkast van de CV-ketel bestaat levensgevaar door een elektrische schok. Ook bij uitgeschakelde aan/uitschakelaar staat er nog spanning op de netaansluitklemmen!

- ➤ Voor u werkzaamheden in de schakelkast van de CV-ketel uitvoert, schakelt u de hoofdschakelaar uit.
- ➤ Verbreek de verbinding van de CV-ketel met het elektriciteitsnet door de stekker uit de wandcontactdoos te trekken of de CV-ketel via een scheidingsinrichting met een contactopening van ten minste 3 mm (b.v. zekeringen of contactverbrekers) spanningsvrij te maken.
- ➤ Beveilig de stroomtoevoer tegen opnieuw inschakelen.
- ➤ Open de schakelkast alleen wanneer de CV-ketel niet meer onder spanning staat.

- ➤ Neem voor de buitenbedrijfstelling de aanwijzingen in acht die in de handleiding van de CV-ketel staan.
- ➤ Ga na of de CV-ketel spanningvrij is.
- ➤ Leid een schroevendraaier in de gleuf (**7**) van de wandsokkel (**2**) **(→ Hfdst. 4.3)**.
- ➤ Til de thermostaat (**1**) voorzichtig van de wandsokkel (**2**).
- ➤ Maak de eBUS-leiding aan de klemlijst van de thermostaat los.
- ➤ Maak de eBUS-leiding aan de klemlijst van de CV-ketel los.
- ➤ Schroef de wandsokkel van de wand.
- ➤ Maak evt. de gaten in de wand dicht.

12.2 Thermostaat recycleren en afvoeren

Zowel de thermostaat als de bijbehorende transportverpakking bestaan hoofdzakelijk uit recyclebaar materiaal.

12.2.1 Toestel

De thermostaat en alle toebehoren behoren niet tot het huishoudelijke afval.

- ➤ Zorg ervoor dat het oude toestel en eventueel aanwezige toebehoren op een correcte manier worden afgevoerd.

12.2.2 Verpakking

- ➤ De afvoer van de transportverpakking gebeurt door de erkende installateur die het toestel geïnstalleerd heeft.

13 Technische gegevens

Omschrijving	Eenheid	VRT 370
Bedrijfsspanning Umax	V	24
Stroomopname	mA	< 50
Doorsnede aansluitleidingen	mm^2	0,75...1,5
Beschermingsklasse	-	IP 20
Veiligheidscategorie	-	III
Toegestane omgevings-temperatuur max.	°C	50
Hoogte	mm	115
Breedte	mm	147
Diepte	mm	50

Tab. 13.1 Technische gegevens calorMATIC

14 Vakwoordenlijst

Aanvoertemperatuur
Zie CV-aanvoertemperatuur.

CV-aanvoertemperatuur
De CV-ketel verwarmt water dat daarna door de CV-installatie gepompt wordt. De temperatuur van het warme water bij het verlaten van de CV-ketel wordt aanvoertemperatuur genoemd.

CV circuit
Een CV circuit is een gesloten circuitsysteem van leidingen en warmteverbruikers (bijv. verwarmingstoestellen). Het opgewarmde water uit de CV-ketel stroom in het CV circuit en komt als afgekoeld water opnieuw in de CV-ketel aan.
Een CV-installatie beschikt normaal gezien over minimaal één CV circuit.

CV-pomp
Wanneer u de warmwaterkraan opent, kan het – afhankelijk van de lengte van de leidingen – enkele ogenblikken duren tot er warm water uit de kraan stroomt. Een CV-pomp pompt het warme water door uw warmwaterleiding. Daardoor is bij het openen van de waterkraan direct warm water beschikbaar. Voor de CV-pomp kunnen tijdvensters worden ingesteld.

DCF77-ontvanger
Een DCF77-ontvanger ontvangt via radio een tijdssignaal van de zender DCF77 (D-Duitsland C-Langegolfzender F-Frankfurt 77). Het tijdssignaal stelt automatisch de tijd van de thermostaat in en zorgt voor de automatisch omschakeling tussen zomertijd en wintertijd. Een DCF77-tijdssignaal is niet in alle landen beschikbaar.

Gewenste kamertemperatuur
De gewenste kamertemperatuur is de temperatuur die in de woning moet heersen en die u op de thermostaat heeft ingevoerd. De CV-ketel verwarmt tot de kamertemperatuur met de gewenste kamertemperatuur overeenkomt. De gewenste kamertemperatuur geldt als richtwaarde voor de regeling van de aanvoertemperatuur volgens de stooklijn.

Gewenste waarden
Gewenste waarden zijn de waarden die u met de thermostaat instelt, bijv. de gewenste kamertemperatuur of de gewenste temperatuur voor de warmwaterbereiding.

Kamertemperatuur
De kamertemperatuur is de werkelijk gemeten temperatuur in uw woning.

Legionellabacteriën
Legionellabacteriën zijn in het water levende bacteriën die zich snel vermeerderen en tot levensgevaarlijke longziektes kunnen leiden. Ze komen voor waar opgewarmd water hen optimale voorwaarden om te vermeerderen biedt. Kortstondig opwarmen van het water boven 60 °C doodt de legionellabacteriën.

Softkeyfunctie
De functie van de functietoetsen wisselt afhankelijk van het menu waarin u zich bevindt.
De actuele functies van de functietoetsen worden in de onderste displayregel weergegeven.

Tijdvenster
Voor de verwarming, de warmwaterbereiding en de CV-pomp kunnen per dag drie tijdsvensters ingesteld worden.

Voorbeeld:
Periode 1: Ma 09.00 - 12.00 uur
Periode 2: Ma 15.00 uur - 18.30 uur
Bij de verwarming wordt aan elk tijdsvenster een gewenste waarde toegewezen die de CV-installatie gedurende deze tijd in acht neemt.
Bij de warmwaterbereiding is voor alle tijdsvensters de gewenste warmwaterwaarde doorslaggevend.
Bij de circulatiepomp bepalen de tijdvensters de bedrijfstijden.
In de automatische modus gebeurt de regeling conform de instelwaarden van de tijdvensters.

Verlagingstemperatuur
De verlagingstemperatuur is de temperatuur waarop de CV-installatie de kamertemperatuur buiten geprogrammeerde tijdsvensters verlaagt.

Warmwaterbereiding
Het water in de warmwaterboiler wordt door het CV-toestel tot de gekozen gewenste temperatuur verwarmd. Als de temperatuur in de boiler met een bepaalde waarde daalt, dan wordt het water opnieuw tot op de gewenste temperatuur opgewarmd. Voor de opwarming van de boilerinhoud kunt u tijdsvensters instellen.

Trefwoordenregister

A

Artikelnummer ... 3

B

Bedieningsniveaus ... 12

C

Circulatiepomp ... 4
Code voor installateurniveau ... 18
Contactgegevens invullen ... 16
CV circuit ... 17, 19, 26
CV-pomp ... 4, 18, 26

D

Diagnosebus ... 7
Display ... 7

E

eBUS-interface ... 4, 6

F

Fabrieksinstelling ... 18, 19, 22
Foutenlijst ... 22
Foutmeldingen ... 21

G

Gebruikersniveau ... 12, 19
Gebruik volgens de voorschriften ... 4
Gewenste kamertemperatuur ... 11, 17
Gewenste temperatuur voor boiler ... 18

I

Installateurniveau ... 11, 12, 14, 16
Installatieassistent ... 11
Instellingen voor de gebruiker ... 11

L

Legionellabacteriën ... 5, 26
Legionellabeveiliging ... 5, 18, 20

M

Maximale leidinglengtes ... 5
Menustructuur ... 12, 13, 16
Minimale doorsnede van de leidingen ... 5
Modi ... 19

N

Nachttemperatuur ... 17

O

Onderhoudsdatum ... 16

P

Parameters ... 11

R

Regelingswijze ... 16
Richtlijnen ... 4

S

Softwareversie ... 17
Stekker aanpassing ... 16
Systeemconfiguratie ... 16
  CV 1 ... 17
  Systeem ... 16
  Warmteopwekker ... 17
  Warm water ... 18
Systeem status ... 16

T

Thermostaat in de woonruimte monteren ... 8
Toebehoren ... 7
Typeplaatje ... 7

V

Verlagingstemperatuur 11, 17, 26

W

Warmwaterbereiding..... 11, 16, 19
Waterdruk van de CV-installatie..... 16

270242 2 REV0

Leverancier

N.V. Vaillant S.A.
Rue Golden Hopestraat 15 ▮ B-1620 Drogenbos ▮ Tel. 02/334 93 00
Fax 02/334 93 19 ▮ www.vaillant.be ▮ info@vaillant.be

Vaillant BV
Postbus 23250 ▮ 1100 DT Amsterdam ▮ Telefoon 020 / 565 92 00
Telefax 020 / 696 93 66 ▮ www.vaillant.nl ▮ info@vaillant.nl

Fabrikant

Vaillant GmbH
Berghauser Str. 40 ▮ D-42859 Remscheid ▮ Telefon 0 21 91/18-0
Telefax 0 21 91/18-28 10 ▮ www.vaillant.de ▮ info@vaillant.de

0020124581_00 BENLNL 042011 - Wijzigingen voorbehouden