# BEGA

# 84 838

Kompaktscheinwerfer BEGA UniLink®
Compact floodlight BEGA UniLink®
Projecteur compact BEGA UniLink®

IP 65

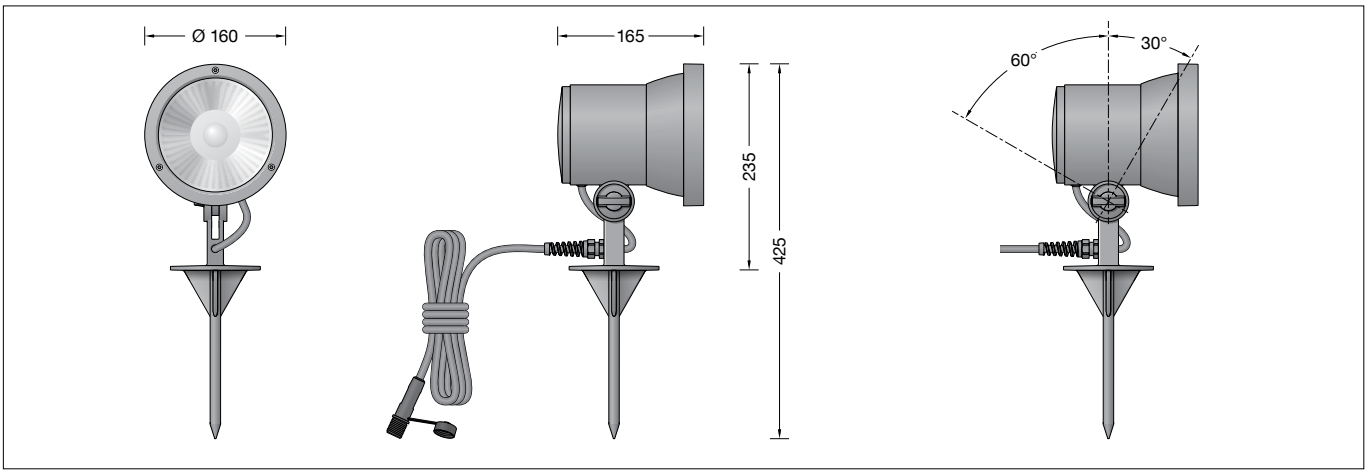


## Gebrauchsanweisung

**Anwendung**
Ortsveränderlicher Kompaktscheinwerfer BEGA UniLink® mit Erdspieß und 5 m Anschlussleitung mit Steckverbindung.
Für den Anschluss des Scheinwerfers ist ein separat zu bestellender Netzstecker erforderlich.
Die landesüblichen Netzstecker mit 0,5 m Anschlussleitung sowie Verlängerungsleitungen und Fünffach-Verteiler stehen als Ergänzungsteile zur Verfügung.

**Produktbeschreibung**
Scheinwerfer besteht aus Aluminiumguss, Aluminium und Edelstahl
Beschichtungstechnologie BEGA Unidure®
Erdspieß aus glasfaserverstärktem Kunststoff
Sicherheitsglas mit optischer Struktur
Silikondichtung
Reflektor aus eloxiertem Reinstaluminium
Schwenkbereich -30°/+60°
5 m Anschlussleitung
X05RN-F FEP 2 × 1□ + 1G2,5□ mit Steckverbindung
BEGA Ultimate Driver®
LED-Netzteil
220-240 V ∿ 50-60 Hz
BEGA Thermal Control®
Temporäre thermische Regulierung der Leuchtenleistung zum Schutz temperaturempfindlicher Bauteile, ohne die Leuchte abzuschalten
Schutzklasse I
Schutzart IP 65
Staubdicht und Schutz gegen Strahlwasser
Schlagfestigkeit IK07
Schutz gegen mechanische Schläge < 2 Joule
CE – Konformitätszeichen
Gewicht: 2,0 kg
Dieses Produkt enthält Lichtquellen der Energieeffizienzklasse(n) E

**Sicherheit**
Für die Installation und für den Betrieb dieser Leuchte sind die nationalen Sicherheitsvorschriften zu beachten.
Der Hersteller übernimmt keine Haftung für Schäden, die durch unsachgemäßen Einsatz oder Montage entstehen.
Werden nachträglich Änderungen an der Leuchte vorgenommen, so gilt derjenige als Hersteller, der diese Änderungen vornimmt.

## Instructions for use

**Application**
Portable compact floodlight BEGA UniLink® with earth spike and 5 m connecting cable with plug connector.
A separate mains plug must be ordered in order to connect the floodlight to the mains.
The various country-specific mains plugs with 0.5 m connecting cable, as well as extension cables and five-way distribution boxes are available as accessories.

**Product description**
Floodlight made of aluminium alloy, aluminium and stainless steel
BEGA Unidure® coating technology
Earth spike made of glass fibre reinforced synthetic material
Safety glass with optical structure
Silicone gasket
Reflector made of pure anodised aluminium
Swivel range -30°/+60°
5 m mains supply cable
X05RN-F FEP 2 × 1□ + 1G2,5□ with plug-in connector
BEGA Ultimate Driver®
LED power supply unit
220-240 V ∿ 50-60 Hz
BEGA Thermal Control®
Temporary thermal regulation to protect temperature-sensitive components without switching off the luminaire
Safety class I
Protection class IP 65
Dust-tight and protection against water jets
Impact strength IK07
Protection against mechanical impacts < 2 joule
CE – Conformity mark
Weight: 2.0 kg
This product contains light sources of energy efficiency class(es) E

**Safety**
The installation and operation of this luminaire are subject to national safety regulations.
The manufacturer accepts no liability for damage caused by improper use or installation.
If subsequent modifications are made to the luminaire, the person responsible for these modifications shall be considered the manufacturer.

## Fiche d'utilisation

**Utilisation**
Projecteur compact BEGA UniLink® avec piquet et câble de raccordement de 5 m avec connecteur pour installation mobile.
Pour brancher le projecteur, une fiche réseau à commander séparément est nécessaire.
Les fiches nationales conventionnelles avec câble de raccordement de 0,5 m ainsi que les rallonges et répartiteurs à cinq sorties sont disponibles comme pièces complémentaires.

**Description du produit**
Projecteur fabriqué en fonderie d'aluminium, aluminium et acier inoxydable
Technologie de revêtement BEGA Unidure®
Piquet en matière synthétique renforcée à la fibre de verre
Verre de sécurité à structure optique
Joint silicone
Réflecteur en aluminium pur anodisé
Inclinaison -30°/+60°
5 m de câble
X05RN-F FEP 2 × 1□ + 1G2,5□ avec connecteur à fiche
BEGA Ultimate Driver®
Bloc d'alimentation LED
220-240 V ∿ 50-60 Hz
BEGA Thermal Control®
Régulation thermique temporaire de la puissance des luminaires pour protéger les composants sensibles à la température, sans pour autant éteindre les luminaires
Classe de protection I
Degré de protection IP 65
Etanche à la poussière et protégé contre les jets d'eau
Résistance aux chocs mécaniques IK07
Protection contre les chocs mécaniques < 2 joules
CE – Sigle de conformité
Poids: 2,0 kg
Ce produit contient des sources lumineuses de classe d'efficacité énergétique E

**Sécurité**
Pour l'installation et l'utilisation de ce luminaire, respecter les normes de sécurité nationales.
Le fabricant décline toute responsabilité pour tout dommage résultant d'une mise en œuvre ou d'une installation inappropriée du produit.
Si des modifications sont apportées ultérieurement au luminaire, l'intervenant sera considéré comme étant le fabricant.

**Gesamtbelastung**
Bitte beachten Sie bei der Zusammenstellung Ihrer Beleuchtungsanlage, dass die max. Stromaufnahme von 6 A nicht überschritten wird. Angaben zur Stromaufnahme finden Sie in den Gebrauchsanweisungen und Datenblättern aller BEGA UniLink® Leuchten.

Stromaufnahme: 0,12 A

**Total load**
When assembling your lighting system, please ensure that the max. power consumption of 6 A is not exceeded. Information on power consumption can be found in the instructions for use and data sheets for all BEGA UniLink® luminaires.

Power consumption: 0,12 A

**Charge maximale**
Lors de la conception de votre installation d'éclairage, veillez à ne pas dépasser la consommation électrique maximale de 6 A. Les indications de consommation électrique figurent dans les fiches d'utilisation et les descriptifs techniques de tous les luminaires BEGA UniLink®.

Consommation électrique : 0,12 A

**Überspannungsschutz**
Die in der Leuchte verbauten elektronischen Komponenten sind nach DIN EN 61547 gegen Überspannung geschützt.
Um einen zusätzlichen Schutz z. B. vor Transienten etc. zu erreichen, empfehlen wir separate Überspannungsschutzkomponenten. Sie finden diese auf unserer Website unter www.bega.com.

**Overvoltage protection**
The electronic components installed in the luminaire are protected against overvoltage in accordance with DIN EN 61547.
To achieve an additional protection against e. g. transients, etc. we recommend separate overvoltage protection components.
You can find them on our website at www.bega.com.

**Protection contre les surtensions**
Les composants électroniques installés dans le luminaire sont protégés contre la surtension conformément à la norme DIN EN 61547.
Pour obtenir une protection supplémentaire contre la surtension, les tensions transitoires etc., nous proposons des composants de protection séparés. Vous les trouverez sur notre site web www.bega.com.

**Achtung:**
Das Verbinden und Trennen der BEGA UniLink® Steckverbindungen darf nur im spannungsfreien Zustand erfolgen.

**Caution:**
The BEGA UniLink® plug connectors may only be connected and disconnected in a voltage-free state.

**Attention :**
La connexion et déconnexion des connecteurs BEGA UniLink® ne doivent se faire qu'à l'état hors tension.

**Leuchtmittel**

| | |
|---|---|
| Modul-Anschlussleistung | 21,1 W |
| Leuchten-Anschlussleistung | 23,6 W |
| Bemessungstemperatur | $t_a = 25$ °C |
| Umgebungstemperatur | $t_{a\,max} = 40$ °C |

**84 838 K3**

| | |
|---|---|
| Modul-Bezeichnung | LED-0974/930 |
| Farbtemperatur | 3000 K |
| Farbwiedergabeindex | CRI > 90 |
| Modul-Lichtstrom | 2940 lm |
| Leuchten-Lichtstrom | 2235 lm |
| Leuchten-Lichtausbeute | 94,7 lm/W |

**84 838 K4**

| | |
|---|---|
| Modul-Bezeichnung | LED-0974/940 |
| Farbtemperatur | 4000 K |
| Farbwiedergabeindex | CRI > 90 |
| Modul-Lichtstrom | 3060 lm |
| Leuchten-Lichtstrom | 2316 lm |
| Leuchten-Lichtausbeute | 98,1 lm/W |

**Lamp**

| | |
|---|---|
| Module connected wattage | 21.1 W |
| Luminaire connected wattage | 23.6 W |
| Rated temperature | $t_a = 25$ °C |
| Ambient temperature | $t_{a\,max} = 40$ °C |

**84 838 K3**

| | |
|---|---|
| Module designation | LED-0974/930 |
| Colour temperature | 3000 K |
| Colour rendering index | CRI > 90 |
| Module luminous flux | 2940 lm |
| Luminaire luminous flux | 2235 lm |
| Luminaire luminous efficiency | 94,7 lm/W |

**84 838 K4**

| | |
|---|---|
| Module designation | LED-0974/940 |
| Colour temperature | 4000 K |
| Colour rendering index | CRI > 90 |
| Module luminous flux | 3060 lm |
| Luminaire luminous flux | 2316 lm |
| Luminaire luminous efficiency | 98,1 lm/W |

**Lampe**

| | |
|---|---|
| Puissance raccordée du module | 21,1 W |
| Puissance raccordée du luminaire | 23,6 W |
| Température de référence | $t_a = 25$ °C |
| Température d'ambiance | $t_{a\,max} = 40$ °C |

**84 838 K3**

| | |
|---|---|
| Désignation du module | LED-0974/930 |
| Température de couleur | 3000 K |
| Indice de rendu des couleurs | CRI > 90 |
| Flux lumineux du module | 2940 lm |
| Flux lumineux du luminaire | 2235 lm |
| Rendement lum. d'un luminaire | 94,7 lm/W |

**84 838 K4**

| | |
|---|---|
| Désignation du module | LED-0974/940 |
| Température de couleur | 4000 K |
| Indice de rendu des couleurs | CRI > 90 |
| Flux lumineux du module | 3060 lm |
| Flux lumineux du luminaire | 2316 lm |
| Rendement lum. d'un luminaire | 98,1 lm/W |

**Lichttechnik**
Symmetrisch-streuende Lichtstärkeverteilung
Halbstreuwinkel 43°
Für spezielle Beleuchtungsaufgaben ist es durch Austausch des Abschlussglases möglich, den symmetrischen Lichtkegel in eine bandförmige Lichtstärkeverteilung zu ändern.

**Light technique**
Symmetrical wide beam light distribution
Half beam angle 43°
The symmetrical light cone can be modified to resemble flat beam light distribution for special lighting applications by replacing the cover glass.

**Technique d'éclairage**
Répartition lumineuse symétrique-diffuse
Angle de diffusion à demi-intensité 43°
Pour les projets d'éclairage particuliers, il est possible de transformer le cône lumineux symétrique en une répartition lumineuse elliptique en remplaçant le verre servant de fermeture.

**Montage**
Leuchte mit Erdspieß senkrecht in das Erdreich eindrücken, bis Standsicherheit erreicht ist. Falls erforderlich, Erdreich im Bereich des Erdspießes verdichten.
Anschlussleitung des Scheinwerfers in den Steckkontakt der Anschlussleitung mit landesüblichem Netzstecker, bzw. in den Verteiler oder Verlängerungsleitung einstecken.
**Um einen ausreichenden Schutzleiter-widerstand (Schleifenwiderstand) zu erhalten, darf die Anschlussleitung jeder Leuchte im System eine Länge von maximal 50 m bis zum Einstiegspunkt haben.**

Scheinwerfereinstellung vornehmen.
Innensechskantschraube (SW 5) lösen und gewünschte Ausstrahlrichtung einstellen.
Gelenkschraube anziehen.

**Installation**
Press the luminaire with earth spike vertically into the soil until stability is achieved. If necessary, compact soil around the earth spike.
Plug the floodlight's connecting cable into the plug contact of the connecting cable with the country-specific mains plug, or into the distribution box or extension cable.
**In order to maintain sufficient protective conductor resistance (loop resistance), the connecting cable of each luminaire in the system must have a maximum length of 50 m up to the entry point.**

Adjust the floodlight.
Undo hexagon socket screw (wrench size 5 mm) and set the desired beam direction.
Tighten the joint screw.

**Installation**
Enfoncer le luminaire avec piquet verticalement dans le sol jusqu'à atteindre une bonne stabilité. Le cas échéant, bien tasser le sol autour du piquet.
Brancher le câble de raccordement du projecteur dans le connecteur à fiche du câble de raccordement avec une fiche nationale usuelle resp. dans le répartiteur ou la rallonge.
**Afin d'obtenir une résistance suffisante à la terre (résistance de boucle), la longueur du câble de raccordement de chacun des luminaires dans le système ne doit pas excéder 50 mètres du point de départ.**

Régler le projecteur.
Desserrer la vis à six-pans creux (SW 5) puis régler la direction du faisceau souhaitée.
Serrer la vis de la rotule.

**Bitte beachten Sie:**
Den im Leuchtengehäuse befindlichen Trockenmittelbeutel nicht entfernen.
Er dient zur Aufnahme von Restfeuchtigkeit.

**Please note:**
Do not remove the desiccant bag from the luminaire housing.
It is needed to remove residual moisture.

**Attention :**
Ne pas retirer le sachet de dessicant présent dans l'armature du luminaire.
Il sert à absorber l'humidité résiduelle.


BEGA Gantenbrink-Leuchten KG · Postfach 31 60 · 58689 Menden · info@bega.com · www.bega.com

**Reinigung · Pflege**
Leuchte regelmäßig mit lösungsmittelfreien Reinigungsmitteln von Schmutz und Ablagerungen säubern.
Dafür keinen Hochdruckreiniger verwenden.

**Wartung**
Die Anschlussleitung ist auf äußere Beschädigungen zu prüfen und darf nur durch eine Elektro-Fachkraft ersetzt werden.

**Austausch des LED-Moduls**
Die Bezeichnung des LED-Moduls ist auf einem Etikett in der Leuchte vermerkt.
BEGA Ersatzmodule entsprechen in Lichtfarbe und Lichtleistung den ursprünglich verbauten Modulen.
Der Austausch kann mit handelsüblichem Werkzeug durch qualifizierte Personen erfolgen.
Anlage spannungsfrei schalten und Leuchte öffnen.
Bitte beachten Sie die Montageanleitung des LED-Moduls.
Dichtungen der Leuchte überprüfen, ggf. ersetzen. Ein defektes Glas muss ersetzt werden. Leuchte schließen.

**Ergänzungsteile**

**70 757** Blende
**70 060** Austauschglas bandförmig

0,5 m Anschlussleitung mit landesüblichen Netzsteckern
**71 180** Steckertyp F / E: in Deutschland und Europa verbreitetes System
**71 181** Steckertyp G: in Großbritannien („Commonwealth-Stecker“) verbreitetes System
**71 182** Steckertyp J: in der Schweiz und Liechtenstein verbreitetes System
**71 183** Steckertyp L: in Italien und Griechenland verbreitetes System
**71 184** Steckertyp K: in Dänemark und Grönland verbreitetes System

**71 186** BEGA UniLink® Verlängerungsleitung 5 m
**71 187** BEGA UniLink® Verlängerungsleitung 10 m
**71 188** BEGA UniLink® Verlängerungsleitung 20 m

**71 247** Anschlussleitung 5 m mit freien Leitungsenden
**71 256** Anschlussleitung 0,5 m mit freien Leitungsenden

**71 189** BEGA UniLink® Fünffach-Verteiler

Zu den Ergänzungsteilen gibt es eine gesonderte Gebrauchsanweisung.

**Cleaning · Maintenance**
Clean luminaire regularly with solvent-free cleansers from dirt and deposits.
Do not use high pressure cleaners.

**Maintenance**
The connecting cable must be checked for external damage and may only be replaced by a qualified electrician.

**Replacing the LED module**
The designation of the LED module is noted on a label in the luminaire.
The light colour and light output of BEGA replacement modules correspond to those of the modules originally fitted.
The module can be replaced by qualified persons using standard tools.
Disconnect the system and open the luminaire.
Please follow the installation instructions for the LED module.
Inspect and, if necessary, replace the luminaire gaskets.
Defective glass must be replaced.
Close the luminaire.

**Accessories**

**70 757** Shield
**70 060** Exchangeable lens flat beam

0.5 m connecting cable with country-specific mains plugs
**71 180** Plug type F / E: system common in Germany and Europe
**71 181** Plug type G: system used in Great Britain (“Commonwealth plug”)
**71 182** Plug type J: system common in Switzerland and Liechtenstein
**71 183** Plug type L: system common in Italy and Greece
**71 184** Plug type K: system common in Denmark and Greenland

**71 186** BEGA UniLink® Extension cable 5 m
**71 187** BEGA UniLink® Extension cable 10 m
**71 188** BEGA UniLink® Extension cable 20 m

**71 247** Connecting cable 5 m with free line ends
**71 256** Connecting cable 0.5 m with free line ends

**71 189** BEGA UniLink® Five-way distribution box

For the accessories a separate instructions for use can be provided upon request.

**Nettoyage · Entretien**
Nettoyer régulièrement le luminaire et le débarrasser des dépôts et des souillures.
Ne pas utiliser de nettoyeur haute pression.

**Maintenance**
Vérifier que le câble de raccordement n’est pas endommagé. Le câble ne doit être remplacé que par un électricien agréé.

**Remplacement du module LED**
La désignation du module LED est inscrite sur une étiquette collée dans le luminaire.
Les modules de rechange BEGA correspondent aux modules d’origine en termes de couleur de lumière et de flux lumineux. Le module LED peut être remplacé par une personne qualifiée à l’aide d’outils disponibles dans le commerce.
Travailler hors tension et ouvrir le luminaire.
Respecter la fiche d’utilisation du module LED.
Vérifier et remplacer les joints du luminaire le cas échéant.
Un verre endommagé doit être remplacé.
Fermer le luminaire.

**Accessoires**

**70 757** Visière
**70 060** Lentille elliptique

Câble de raccordement de 0,5 m avec fiches réseau nationales usuelles
**71 180** Type de fiche F / E : système répandu en Allemagne et en Europe
**71 181** Type de fiche G : système répandu en Grande-Bretagne (« prise Commonwealth »)
**71 182** Type de fiche J : système répandu en Suisse et Liechtenstein
**71 183** Type de fiche L : système répandu en Italie et en Grèce
**71 184** Type de fiche K: système répandu en Danemark et en Groenland

**71 186** Rallonge BEGA UniLink® de 5 m
**71 187** Rallonge BEGA UniLink® de 10 m
**71 188** Rallonge BEGA UniLink® de 20 m

**71 247** Câble de raccordement 5 m avec extrémités des fils dénudées
**71 256** Câble de raccordement 0,5 m avec extrémités des fils dénudées

**71 189** BEGA UniLink® Répartiteur à 5 sorties

Une fiche d’utilisation pour ces accessoires est disponible.

**Ersatzteile**

| | |
|---|---|
| Ersatzglas | 14 000 852 |
| LED-Netzteil | DEV-0340/700 |
| LED-Modul 3000 K | LED-0974/930 |
| LED-Modul 4000 K | LED-0974/940 |
| Reflektor | 76 001 049 .2M |
| Dichtung Glas | 83 001 280 |

**Spares**

| | |
|---|---|
| Spare glass | 14 000 852 |
| LED power supply unit | DEV-0340/700 |
| LED module 3000 K | LED-0974/930 |
| LED module 4000 K | LED-0974/940 |
| Reflector | 76 001 049 .2M |
| Gasket glass | 83 001 280 |

**Pièces de rechange**

| | |
|---|---|
| Verre de rechange | 14 000 852 |
| Bloc d’alimentation LED | DEV-0340/700 |
| Module LED 3000 K | LED-0974/930 |
| Module LED 4000 K | LED-0974/940 |
| Réflecteur | 76 001 049 .2M |
| Joint du verre | 83 001 280 |