BEGA

84 835

Gartenscheinwerfer BEGA UniLink®
Garden floodlight BEGA UniLink®
Projecteur de jardin BEGA UniLink®

IP 65

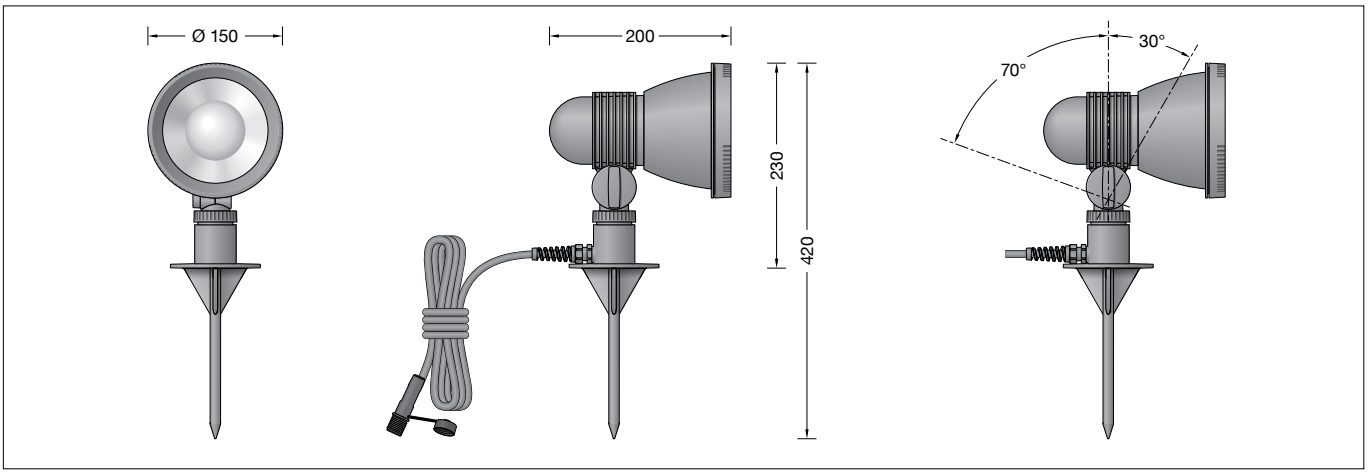

Gebrauchsanweisung

Anwendung
Ortsveränderlicher Gartenscheinwerfer BEGA UniLink® mit 5 m Anschlussleitung und Steckverbindung.
Für den Anschluss des Scheinwerfers ist ein separat zu bestellender Netzstecker erforderlich.
Die landesüblichen Netzstecker mit 0,5 m Anschlussleitung sowie Verlängerungsleitungen und Fünffach-Verteiler stehen als Ergänzungsteile zur Verfügung.

Produktbeschreibung
Scheinwerfer besteht aus glasfaserverstärktem Kunststoff
Sicherheitsglas klar
Silikondichtung
Reflektor aus eloxiertem Reinstaluminium
Werkzeugloser Lampenwechsel
Werkzeuglose Brennlageneinstellung
Schwenkbereich -30°/+70°
5 m Anschlussleitung
X05RN-F FEP 2 × 1□ + 1G2,5□ mit Steckverbindung
Fassung E 27
Schutzklasse I
Schutzart IP 65
Staubdicht und Schutz gegen Strahlwasser
Schlagfestigkeit IK07
Schutz gegen mechanische Schläge < 2 Joule
CE – Konformitätszeichen
Gewicht: 1,4 kg

Sicherheit
Für die Installation und für den Betrieb dieser Leuchte sind die nationalen Sicherheitsvorschriften zu beachten.
Der Hersteller übernimmt keine Haftung für Schäden, die durch unsachgemäßen Einsatz oder Montage entstehen.
Werden nachträglich Änderungen an der Leuchte vorgenommen, so gilt derjenige als Hersteller, der diese Änderungen vornimmt.

Instructions for use

Application
Portable garden floodlight BEGA UniLink® with 5 m connecting cable and plug connector.
A separate mains plug must be ordered in order to connect the floodlight to the mains.
The various country-specific mains plugs with 0.5 m connecting cable, as well as extension cables and five-way distribution boxes are available as accessories.

Product description
Floodlight made of glass-fibre reinforced polyamide
Clear safety glass
Silicone gasket
Reflector made of pure anodised aluminium
Toolless relamping
No tools are needed to adjust the operating position
Swivel range -30°/+70°
5 m mains supply cable
X05RN-F FEP 2 × 1□ + 1G2,5□ with plug-in connector
Lampholder E 27
Safety class I
Protection class IP 65
Dust-tight and protection against water jets
Impact strength IK07
Protection against mechanical impacts < 2 joule
CE – Conformity mark
Weight: 1.4 kg

Safety
The installation and operation of this luminaire are subject to national safety regulations.
The manufacturer accepts no liability for damage caused by improper use or installation.
If subsequent modifications are made to the luminaire, the person responsible for these modifications shall be considered the manufacturer.

Fiche d'utilisation

Utilisation
Projecteur de jardin mobile BEGA UniLink® avec câble de raccordement de 5 m et connecteur.
Pour brancher le projecteur, une fiche réseau à commander séparément est nécessaire.
Les fiches nationales conventionnelles avec câble de raccordement de 0,5 m ainsi que les rallonges et répartiteurs à cinq sorties sont disponibles comme pièces complémentaires.

Description du produit
Projecteur en polyamide renforcé à la fibre de verre
Verre de sécurité clair
Joint silicone
Réflecteur en aluminium pur anodisé
Changement de lampe sans outil
Réglage ne nécessitant pas d'outil
Inclinaison -30°/+70°
5 m de câble
X05RN-F FEP 2 × 1□ + 1G2,5□ avec connecteur à fiche
Douille E 27
Classe de protection I
Degré de protection IP 65
Etanche à la poussière et protégé contre les jets d'eau
Résistance aux chocs mécaniques IK07
Protection contre les chocs mécaniques < 2 joules
CE – Sigle de conformité
Poids: 1,4 kg

Sécurité
Pour l'installation et l'utilisation de ce luminaire, respecter les normes de sécurité nationales.
Le fabricant décline toute responsabilité pour tout dommage résultant d'une mise en œuvre ou d'une installation inappropriée du produit.
Si des modifications sont apportées ultérieurement au luminaire, l'intervenant sera considéré comme étant le fabricant.

Leuchtmittel
Leuchte mit Schraubsockel E 27
Lampenleistung max. 40 W
Dieses Produkt enthält eine Lichtquelle der Energieeffizienzklasse E

Mitgeliefertes Leuchtmittel
BEGA LED-Lampe **13 588**
LED Retrofit 8 W · 1055 lm · 3000 K

Leuchtenbetriebswirkungsgrad: 48.8 %

Für diese Leuchte sind weitere BEGA LED-Leuchtmittel erhältlich:

13 584 LED 7 W · 805 lm · 3000 K
13 590 LED 12 W · 1400 lm · 3000 K

Funkgesteuerte Ausführung (Zigbee 3.0):

13 555 LED 9 W · 805 lm · 2700 K dimmbar
13 556 LED 9 W · 805 lm · 2700 - 6500 K dimmbar · Tunable White
13 557 LED 9,5 W · 805 lm · 2700 - 6500 K dimmbar · Tunable White · RGBW

Ausführliche technische und lichttechnische Daten zu den Leuchtmitteln entnehmen Sie bitte den Datenblättern auf unserer Website.

Lamp
Luminaire with screw base E 27
Lamp output max. 40 W
This product contains light source of energy efficiency class E

Supplied lamp
BEGA LED lamp **13 588**
LED Retrofit 8 W · 1055 lm · 3000 K

Luminaire efficiency: 48.8%

Additional BEGA LED lamps are available for this luminaire:

13 584 LED 7 W · 805 lm · 3000 K
13 590 LED 12 W · 1400 lm · 3000 K

Radio-controlled version (Zigbee 3.0):

13 555 LED 9 W · 805 lm · 2700 K dimmable
13 556 LED 9 W · 805 lm · 2700 - 6500 K dimmable · tunable white
13 557 LED 9.5 W · 805 lm · 2700 - 6500 K dimmable · tunable white · RGBW

Detailed technical and lighting data for the lamps can be found in the data sheets on our website.

Source lumineuse
Luminaire avec culot E 27
Puissance de lampe max. 40 W
Ce produit contient une source lumineuse de classe d'efficacité énergétique E

Lampe fournie
lampe LED BEGA **13 588**
LED Retrofit 8 W · 1055 lm · 3000 K

Rendement du luminaire en service : 48.8 %

Pour ces luminaires, BEGA met d'autres sources lumineuses LED à disposition :

13 584 LED 7 W · 805 lm · 3000 K
13 590 LED 12 W · 1400 lm · 3000 K

Version radiocommandée (Zigbee 3.0) :

13 555 LED 9 W · 805 lm · 2700 K pour variation
13 556 LED 9 W · 805 lm · 2700-6500 K pour variation · Tunable White
13 557 LED 9,5 W · 805 lm · 2700-6500 K pour variation ·Tunable White · RGBW

Les données photométriques détaillées de toutes les lampes figurent dans les descriptifs techniques sur notre site.

Lichttechnik
Symmetrisch-breitstreuende Lichtstärke-verteilung
Halbstreuwinkel 93°

Lighting technology
Symmetrical wide beam light distribution
Half beam angle 93°

Technique d'éclairage
Répartition lumineuse symétrique-extensive
Angle de diffusion à demi-intensité 93°

Gesamtbelastung
Bitte beachten Sie bei der Zusammenstellung Ihrer Beleuchtungsanlage, dass die max. Stromaufnahme von 6 A nicht überschritten wird. Angaben zur Stromaufnahme finden Sie in den Gebrauchsanweisungen und Datenblättern aller BEGA UniLink® Leuchten.

Stromaufnahme 84 835
BEGA LED-Lampe 13 588: 0,06 A
Allgebrauchsglühlampe max. 40 W: 0,2 A

Total load
When assembling your lighting system, please ensure that the max. power consumption of 6 A is not exceeded. Information on power consumption can be found in the instructions for use and data sheets for all BEGA UniLink® luminaires.

Power consumption 84 835
BEGA LED lamp 13 588: 0,06 A
Incandescent lamp max. 40 W: 0.2 A

Charge maximale
Lors de la conception de votre installation d'éclairage, veillez à ne pas dépasser la consommation électrique maximale de 6 A. Les indications de consommation électrique figurent dans les fiches d'utilisation et les descriptifs techniques de tous les luminaires BEGA UniLink®.

Consommation électrique 84 835
Lampe LED BEGA 13 588 : 0,06 A
Lampe à incandescence standard max. 40 W : 0,2 A

Achtung:
Das Verbinden und Trennen der BEGA UniLink® Steckverbindungen darf nur im spannungsfreien Zustand erfolgen.

Caution:
The BEGA UniLink® plug connectors may only be connected and disconnected in a voltage-free state.

Attention :
La connexion et déconnexion des connecteurs BEGA UniLink® ne doivent se faire qu'à l'état hors tension.

Montage
Es ist sicherzustellen, dass der genutzte Stromkreis über einen Leitungsschutzschalter max. 16 A und einen Fehlerstrom-Schutzschalter überwacht wird.

Installation
It must be ensured that the circuit used is monitored via an automatic cutout max. 16 A and a residual current circuit breaker.

Installation
Il faut s'assurer que le circuit électrique utilisé est surveillé par un disjoncteur de 16 A max. et un disjoncteur différentiel.

Scheinwerfer mit Erdspieß senkrecht in das Erdreich eindrücken, bis Standsicherheit erreicht ist. Falls erforderlich, Erdreich im Bereich des Erdspießes verdichten.
Anschlussleitung des Scheinwerfers in den Steckkontakt der Anschlussleitung mit landesüblichem Netzstecker, bzw. in den Verteiler oder Verlängerungsleitung einstecken.
Um einen ausreichenden Schutzleiter-widerstand (Schleifenwiderstand) zu erhalten, darf die Anschlussleitung jeder Leuchte im System eine Länge von maximal 50 m bis zum Einstiegspunkt haben.

Scheinwerfereinstellung vornehmen.
Feststellschraube und Überwurfmutter fest anziehen.
Auf ausreichenden Dichtungsdruck achten.

Press the floodlight with earth spike vertically into the soil until stability is achieved. If necessary, compact soil around the earth spike.
Plug the floodlight's connecting cable into the plug contact of the connecting cable with the country-specific mains plug, or into the distribution box or extension cable.
In order to maintain sufficient protective conductor resistance (loop resistance), the connecting cable of each luminaire in the system must have a maximum length of 50 m up to the entry point.

Adjust position of the floodlight.
Tighten clamping screw and coupling nut.
Note that sufficient sealing pressure is given.

Enfoncer le projecteur avec piquet verticalement dans le sol jusqu'à atteindre une bonne stabilité. Le cas échéant, bien tasser le sol autour du piquet.
Brancher le câble de raccordement du projecteur dans le connecteur à fiche du câble de raccordement avec une fiche nationale usuelle resp. dans le répartiteur ou la rallonge.
Afin d'obtenir une résistance suffisante à la terre (résistance de boucle), la longueur du câble de raccordement de chacun des luminaires dans le système ne doit pas excéder 50 mètres du point de départ.

Procéder au réglage du projecteur.
Serrer fermement la vis de blocage et l'écrou rainuré à l'articulation du projecteur.
Veiller impérativement à une pression suffisante sur le joint.

BEGA Gantenbrink-Leuchten KG · Postfach 31 60 · 58689 Menden · info@bega.com · www.bega.com

Reinigung · Pflege
Leuchte regelmäßig mit lösungsmittelfreien Reinigungsmitteln von Schmutz und Ablagerungen säubern.
Dafür keinen Hochdruckreiniger verwenden.

Wartung
Die Anschlussleitung ist auf äußere Beschädigungen zu prüfen und darf nur durch eine Elektro-Fachkraft ersetzt werden.

Lampenwechsel · Wartung
Anlage spannungsfrei schalten.
Abdeckring mit Glas abschrauben.
Leuchte reinigen. Nur lösungsmittelfreie Reinigungsmittel verwenden.
Für Reinigungsarbeiten dürfen keine Hochdruckreiniger verwendet werden.
Lampe auswechseln.
Dichtung überprüfen, ggf. ersetzen.
Abdeckring mit Glas auf Scheinwerfergehäuse legen und **mit beiden Händen fest aufschrauben.**

Ergänzungsteile

0,5 m Anschlussleitung mit landesüblichen Netzsteckern
71 180 Steckertyp F / E: in Deutschland und Europa verbreitetes System
71 181 Steckertyp G: in Großbritannien („Commonwealth-Stecker“) verbreitetes System
71 182 Steckertyp J: in der Schweiz und Liechtenstein verbreitetes System
71 183 Steckertyp L: in Italien und Griechenland verbreitetes System
71 184 Steckertyp K: in Dänemark und Grönland verbreitetes System

71 186 BEGA UniLink® Verlängerungsleitung 5 m
71 187 BEGA UniLink® Verlängerungsleitung 10 m
71 188 BEGA UniLink® Verlängerungsleitung 20 m

71 247 Anschlussleitung 5 m mit freien Leitungsenden
71 256 Anschlussleitung 0,5 m mit freien Leitungsenden

71 189 BEGA UniLink® Fünffach-Verteiler

Zu den Ergänzungsteilen gibt es eine gesonderte Gebrauchsanweisung.

Cleaning · Maintenance
Clean luminaire regularly with solvent-free cleansers from dirt and deposits.
Do not use high pressure cleaners.

Maintenance
The connecting cable must be checked for external damage and may only be replaced by a qualified electrician.

Relamping · Maintenance
Disconnect the electrical installation.
Unscrew the cover ring with glass.
Clean the glass and luminaire housing using only suitable cleansers.
When cleaning please do not use high pressure cleaners.
Change the lamp.
Check the gasket and replace, if necessary.
Put the cover ring with glass onto the floodlight housing and **screw on tightly with both hands.**

Accessories

0.5 m connecting cable with country-specific mains plugs
71 180 Plug type F / E: system common in Germany and Europe
71 181 Plug type G: system used in Great Britain (“Commonwealth plug”)
71 182 Plug type J: system common in Switzerland and Liechtenstein
71 183 Plug type L: system common in Italy and Greece
71 184 Plug type K: system common in Denmark and Greenland

71 186 BEGA UniLink® Extension cable 5 m
71 187 BEGA UniLink® Extension cable 10 m
71 188 BEGA UniLink® Extension cable 20 m

71 247 Connecting cable 5 m with free line ends
71 256 Connecting cable 0.5 m with free line ends

71 189 BEGA UniLink® Five-way distribution box

For the accessories a separate instructions for use can be provided upon request.

Nettoyage · Entretien
Nettoyer régulièrement le luminaire et le débarrasser des dépôts et des souillures.
Ne pas utiliser de nettoyeur haute pression.

Maintenance
Vérifier que le câble de raccordement n’est pas endommagé. Le câble ne doit être remplacé que par un électricien agréé.

Changement de lampe · Entretien
Travailler hors tension.
Dévisser l’anneau avec son verre.
Nettoyer le luminaire. N’utiliser que de produits d'entretien ne contenant pas de solvant.
Lors des travaux de nettoyage ne pas utliliser de nettoyeur haute pression.
Changer la lampe.
Vérifier et remplacer le joint le cas échéant.
Visser fermement l’anneau avec son verre sur le boîtier du projecteur **en se servant des deux mains.**

Accessoires

Câble de raccordement de 0,5 m avec fiches réseau nationales usuelles
71 180 Type de fiche F / E : système répandu en Allemagne et en Europe
71 181 Type de fiche G : système répandu en Grande-Bretagne (« prise Commonwealth »)
71 182 Type de fiche J : système répandu en Suisse et Liechtenstein
71 183 Type de fiche L : système répandu en Italie et en Grèce
71 184 Type de fiche K: système répandu en Danemark et en Groenland

71 186 Rallonge BEGA UniLink® de 5 m
71 187 Rallonge BEGA UniLink® de 10 m
71 188 Rallonge BEGA UniLink® de 20 m

71 247 Câble de raccordement 5 m avec extrémités des fils dénudées
71 256 Câble de raccordement 0,5 m avec extrémités des fils dénudées

71 189 BEGA UniLink® Répartiteur à 5 sorties

Une fiche d’utilisation pour ces accessoires est disponible.

Ersatzteile

LED-Leuchtmittel 3000K	13 588
Ersatzglas	14 000 383
Abdeckring	16 005 300 .1
Fassung	63 000 355
Reflektor	76 001 913
Dichtung Glas	83 001 054

Spares

LED lamp 3000K	13 588
Spare glass	14 000 383
Cover ring	16 005 300 .1
Lampholder	63 000 355
Reflector	76 001 913
Gasket glass	83 001 054

Pièces de rechange

Lampe LED 3000K	13 588
Verre de rechange	14 000 383
Anneau	16 005 300 .1
Douille	63 000 355
Réflecteur	76 001 913
Joint du verre	83 001 054