# BEGA

# 84 847

Proyector de potencia BEGA UniLink®
Proiettore ad alta potenza BEGA UniLink®
Groot vermogen schijnwerper BEGA UniLink®

IP 65

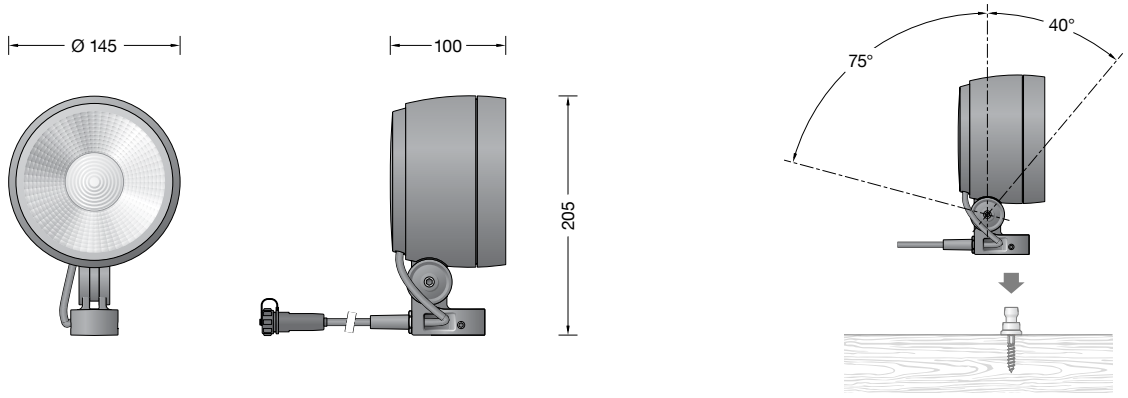


## Instrucciones de uso

**Aplicación**
Proyector de potencia BEGA UniLink® con adaptador de conexión para la combinación con numerosos accesorios, p. ej., para el montaje en árboles, tubos o construcciones de madera.
Para la conexión del proyector se necesita una clavija de alimentación que ha de pedirse por separado.
Las clavijas de alimentación usuales en el país con un cable de conexión de 0,5 m, así como cables de prolongación y distribuidores quíntuples están disponibles como accesorios.

**Descripción del producto**
La luminaria está compuesta de aluminio de inyección, aluminio y acero inoxidable
Tecnología de recubrimiento BEGA Unidure®
Cristal de seguridad transparente
Junta de silicona
Superficie del reflector de aluminio puro
Lente óptica de silicona · BEGA Hybrid Optics®
Ángulo de rotación del proyector 360°
Área de giro -40°/+75°
5 m Cable de conexión
X05RN-F FEP 2 × 1□ + 1G2,5□ con conector BEGA UniLink®
Fuente de alimentación LED
220-240 V ∿ 50-60 Hz
BEGA Thermal Switch®
Desconexión térmica temporal para la protección de componentes sensibles a altas temperaturas
Clase de protección I
Tipo de protección IP 65
Estanca al polvo y protegida contra chorros de agua
Resistencia contra impacto IK08
Protección contra los choques mecánicos < 5 julios
CE – Símbolo de conformidad
Peso: 2,4 kg
Este producto contiene fuentes de luz de las clases de eficiencia energética E

**Seguridad**
Tanto en la instalación como en el funcionamiento de esta luminaria han de observarse las normas de seguridad nacionales.
El fabricante no asume ninguna responsabilidad en caso de daños causados por el uso o el montaje inadecuados. En caso de realizar modificaciones posteriores en la luminaria, la persona que realiza dichas modificaciones será considerada como fabricante.

## Istruzioni per l'uso

**Applicazione**
Proiettore potente BEGA UniLink® con adattatore di collegamento per la combinazione con numerosi accessori, ad es. per il montaggio su alberi, tubi o strutture in legno.
Per il collegamento del proiettore è necessario un connettore da ordinare a parte.
I connettori nazionali con cavo di allacciamento da 0,5 m, nonché prolunghe e distributori a 5 vie sono disponibili come accessori.

**Descrizione del prodotto**
Apparecchio in fusione di alluminio, alluminio e acciaio inox
Tecnologia di rivestimento BEGA Unidure®
Vetro di sicurezza trasparente
Guarnizione in silicone
Superficie riflettore in alluminio puro
Lente in silicone ottica · BEGA Hybrid Optics®
Intervallo di rotazione del proiettore 360°
Settore di orientamento -40°/+75°
5 m Cavo di allacciamento
X05RN-F FEP 2 × 1□ + 1G2,5□ con connettore BEGA UniLink®
Alimentatore LED
220-240 V ∿ 50-60 Hz
BEGA Thermal Switch®
Spegnimento termico temporaneo per la protezione di componenti sensibili alle temperature
Classe di isolamento I
Protezione IP 65
Stagno alla polvere e protetto da getti d'acqua
Protezione antiurto IK08
Protezione contro urti meccanici < 5 Joule
CE – Simbolo di conformità
Peso: 2,4 kg
Questo prodotto contiene sorgenti luminose delle classi di efficienza energetica E

**Sicurezza**
Per l'installazione e l'uso di questo apparecchio vanno osservate le disposizioni nazionali di sicurezza.
Il produttore non si assume alcuna responsabilità per eventuali danni causati da un uso o montaggio falso.
Qualora vengano apportate delle modifiche all'apparecchio in un secondo momento, è da intendere come produttore la persona che esegue tali modifiche.

## Gebruiksaanwijzing

**Toepassing**
Schijnwerper BEGA UniLink® met aansluitadapter voor de combinatie met talrijke accessoires bijv. voor de montage aan bomen, buizen en houtconstructies.
Voor de aansluiting van de schijnwerper is een apart te bestellen stekker nodig.
De nationale stekkers met 0,5 m aansluitkabel alsook verlengkabels en vijfvoudige verdelers zijn verkrijgbaar als accessoires.

**Productbeschrijving**
Het armatuur bestaat uit gegoten aluminium, aluminium en edelstaal
Coatingtechnologie BEGA Unidure®
Veiligheidsglas helder
Siliconenafdichting
Reflectoroppervlak van aluminium
Optische siliconenlens · BEGA Hybrid Optics®
Draaibereik van de schijnwerper 360°
Zwenkbereik -40°/+75°
5 m Aansluitkabel
X05RN-F FEP 2 × 1□ + 1G2,5□ met BEGA UniLink® steekverbinding
LED-netdeel
220-240 V ∿ 50-60 Hz
BEGA Thermal Switch®
Tijdelijke thermische uitschakeling voor de bescherming van temperatuurgevoelige bouwdelen
Veiligheidsklasse I
Classificatie IP 65
Stofdicht en beschermd tegen spuitwater
Stootvastheid IK08
Bescherming tegen mechanische stoten < 5 joule
CE – Symbool overeenkomstig richtlijn Europese Unie
Gewicht: 2,4 kg
Dit product bevat lichtbronnen met energie-efficiëntieklasse E

**Veiligheid**
Bij het installeren en gebruiken van dit armatuur moeten de nationale veiligheidsvoorschriften in acht worden genomen.
De fabrikant stelt zich niet aansprakelijk voor schade die ontstaat door een onjuist gebruik of verkeerde montage.
Indien achteraf wijzigingen aan het armatuur worden aangebracht, geldt de persoon die deze wijzigingen aanbrengt, als de fabrikant.

**Carga total**
A la hora de componer su instalación de iluminación, preste atención a no superar el consumo máx. de corriente de 6 A. Las indicaciones sobre el consumo de corriente se encuentran en las instrucciones de uso y las fichas de datos de todas las luminarias BEGA UniLink®.

Consumo de corriente: 0,05 A

**Fuente de luz**

| | |
|---|---|
| Potencia de conexión del módulo | 8,1 W |
| Potencia de conexión de la luminaria | 9,6 W |
| Temperatura de diseño | $t_a = 25$ °C |
| Temperatura ambiente | $t_{a\,max} = 50$ °C |

**84 847 K3**

| | |
|---|---|
| Denominación del módulo | LED-0800/930 |
| Temperatura de color | 3000 K |
| Índice de reproducción cromática | CRI > 90 |
| Flujo luminoso del módulo | 1255 lm |
| Flujo luminoso de la luminaria | 960 lm |
| Rendimiento luminoso de la lum. | 100 lm/W |

**84 847 K4**

| | |
|---|---|
| Denominación del módulo | LED-0800/940 |
| Temperatura de color | 4000 K |
| Índice de reproducción cromática | CRI > 90 |
| Flujo luminoso del módulo | 1275 lm |
| Flujo luminoso de la luminaria | 975 lm |
| Rendimiento luminoso de la lum. | 101,6 lm/W |

**Luminotecnia**
Distribución de la intensidad lumínica simétrica extensiva
Semiángulo de irradiación 46°
Para funciones de iluminación especiales, una lente de dispersión adicional permite convertir el cono de luz simétrico en una distribución de la intensidad lumínica en forma de banda.

**Protección contra sobretensiones**
Los componentes electrónicos instalados en la luminaria están protegidos contra sobretensiones según DIN EN 61547.
Para lograr una protección adicional, p. ej. contra transitorios, etc., recomendamos componentes para la protección contra sobretensiones separados. Puede encontrarlos en nuestro sitio web en www.bega.com.

**Atención:**
Los conectores BEGA UniLink® solo se deben acoplar y separar en estado sin tensión.

**Montaje**
Soltar los tornillos Allen laterales (SW 3) del adaptador de conexión y atornillar el proyector con el accesorio correspondiente.
Par de apriete = 5 Nm.

Enchufar el cable de conexión del proyector en el contacto enchufable del cable de conexión con la clavija de alimentación usual en el país o en el distribuidor o en los cables de prolongación.
**Para conseguir una suficiente resistencia del conductor de toma de tierra (resistencia de bucle), la distancia entre cada luminaria en el sistema y el punto de entrada (por ejemplo, la toma de corriente) no debe superar 50 m.**

Ajustar el proyector.
Soltar el tornillo Allen (SW 5) y ajustar la dirección de radiación deseada.
Apretar el tornillo de la articulación.
Par de apriete = 7 Nm.

**Carico totale**
Durante la composizione dell'impianto di illuminazione, si prega di garantire che non venga superato l'assorbimento di corrente massimo di 6 A. Informazioni sull'assorbimento di corrente sono riportate nelle istruzioni d'uso e nelle schede tecniche di tutti gli apparecchi BEGA UniLink®.

Assorbimento di corrente: 0,05 A

**Lampada**

| | |
|---|---|
| Potenza modulo | 8,1 W |
| Potenza apparecchio | 9,6 W |
| Temperatura di riferimento | $t_a = 25$ °C |
| Temperatura ambiente | $t_{a\,max} = 50$ °C |

**84 847 K3**

| | |
|---|---|
| Denominazione modulo | LED-0800/930 |
| Temperatura di colore | 3000 K |
| Indice di resa del colore | CRI > 90 |
| Flusso luminoso modulo | 1255 lm |
| Flusso luminoso apparecchi | 960 lm |
| Efficienza luminosa apparecchi | 100 lm/W |

**84 847 K4**

| | |
|---|---|
| Denominazione modulo | LED-0800/940 |
| Temperatura di colore | 4000 K |
| Indice di resa del colore | CRI > 90 |
| Flusso luminoso modulo | 1275 lm |
| Flusso luminoso apparecchi | 975 lm |
| Efficienza luminosa apparecchi | 101,6 lm/W |

**Illuminotecnica**
Distribuzione della luce simmetrica diffusa
Angolo semivalente 46°
Per applicazioni illuminotecniche specifici, grazie a un disco di diffusione aggiuntivo è possibile modificare il cono luminoso simmetrico per ottenere una distribuzione della luce a fascia.

**Protezione contro le sovratensioni**
I componenti elettronici montati nell'apparecchio sono protetti da sovratensione ai sensi della norma DIN EN 61547.
Per ottenere un ulteriore protezione da transienti ecc., consigliamo a parte dei componenti di protezione contro sovratensioni. Essi sono riportati sul nostro sito web all ' indirizzo www.bega.com.

**Attenzione:**
Il collegamento e lo scollegamento dei raccordi a innesto BEGA UniLink® deve avvenire in assenza di tensione elettrica.

**Montaggio**
Allentare le viti laterali con esagono incassato (da 3) sull'adattatore di collegamento e avvitare il proiettore con l'accessorio corrispondente.
Coppia di serraggio = 5 Nm.

Inserire il cavo di allacciamento del proiettore nel contatto a innesto del cavo di allacciamento con connettore nazionale o nel distributore o le prolunghe.
**Per mantenere una sufficiente resistenza del conduttore di protezione ( resistenza di loop), ogni apparecchio del sistema deve trovarsi a una distanza massima di 50 m dal punto di ingresso (ad es. presa).**

Effettuare la regolazione del proiettore.
Allentare la vite con esagono incassato (da 5) e regolare la direzione di illuminazione desiderata.
Serrare la vite di cerniera.
Coppia di serraggio = 7 Nm.

**Totale belasting**
Let er bij de samenstelling van uw verlichtingssysteem op dat de max. stroomopname van 6 A niet wordt overschreden. Informatie over de stroomopname vindt u in de gebruiksaanwijzingen en informatiebladen van alle BEGA UniLink® armaturen.

Stroomverbruik: 0,05 A

**Lichtbron**

| | |
|---|---|
| Module-aansluitvermogen | 8,1 W |
| Armatuur-aansluitvermogen | 9,6 W |
| Nominale temperatuur | $t_a = 25$ °C |
| Omgevingstemperatuur | $t_{a\,max} = 50$ °C |

**84 847 K3**

| | |
|---|---|
| Modulebenaming | LED-0800/930 |
| Kleurtemperatuur | 3000 K |
| Kleurweergave-index | CRI > 90 |
| Module-lichtstroom | 1255 lm |
| Armaturen-lichtstroom | 960 lm |
| Armatuurrendement | 100 lm/W |

**84 847 K4**

| | |
|---|---|
| Modulebenaming | LED-0800/940 |
| Kleurtemperatuur | 4000 K |
| Kleurweergave-index | CRI > 90 |
| Module-lichtstroom | 1275 lm |
| Armaturen-lichtstroom | 975 lm |
| Armatuurrendement | 101,6 lm/W |

**Lichttechniek**
Symmetrisch-strooiende lichtsterkteverdeling
Halve bundelbreedte 46°
Voor speciale verlichtingsoplossingen kan de symmetrische lichtkegel met een extra strooischijf in een bandvormige lichtsterkteverdeling worden veranderd.

**Overspanningsbeveiliging**
De in het armatuur ingebouwde elektronische componenten zijn volgens EN 61547 tegen overspanning beveiligd.
Om een extra beveiliging tegen bv transiënten etc. te bereiken adviseren wij aparte overspanning-beveiligingscomponenten.
Deze vindt u op onze website www.bega.com.

**Let op!**
Het aansluiten en losmaken van de BEGA UniLink® steekverbindingen mag alleen in spanningsvrije toestand worden uitgevoerd.

**Montage**
Draai de inbusschroeven (SW 3) aan de zijkant van de aansluitadapter los en schroef de schijnwerper vast aan het betreffende accessoire.
Aanhaalmoment = 5 Nm.

Steek de aansluitkabel van de schijnwerper in het steekcontact op de aansluitkabel met nationale netstekker of op de verdeelbox.
**Om ervoor te zorgen dat de aarddraad voldoende weerstand (lusimpendantie) heeft, mag de maximale afstand tussen het beginpunt (de stroombron, stopcontact) en ieder armatuur in het systeem niet meer zijn dan 50 meter.**

Stel de schijnwerper in.
Draai de inbusschroef (SW 5) en stel de gewenste uitstraalrichting in.
Draai de scharnierschroef vast.
Aanhaalmoment = 7 Nm.


BEGA Gantenbrink-Leuchten KG · Postfach 31 60 · 58689 Menden · info@bega.com · www.bega.com

**Tenga en cuenta:**
No retirar la bolsa desecante del interior del cuerpo de la luminaria.
Sirve para absorber la humedad residual.

**Limpieza · Conservación**
Limpiar el polvo y la suciedad de la luminaria con regularidad, utilizando productos de limpieza sin disolventes.
No utilizar un limpiador de alta presión.

**Mantenimiento**
El cable de conexión se tiene que comprobar con respecto a defectos externos y solo debe ser sustituido por un electricista cualificado.

**Cambio del módulo LED**
La denominación del módulo LED está anotada en una etiqueta en la luminaria.
Los módulos de recambio BEGA corresponden en el color de la luz y la potencia lumínica a los módulos instalados originalmente. La sustitución puede ser realizada por personas cualificadas con herramientas corrientes en el mercado.
Desconectar la instalación eléctrica.
Abrir el proyector:
Soltar el pasador de bloqueo (hexágono interior SW 2,5) en la parte posterior de la carcasa de la luminaria.
Quitar el aro embellecedor con el cristal de seguridad y el reflector girándolo hacia la izquierda.
Cambiar el módulo LED.
Observe las instrucciones de montaje del módulo LED.
Comprobar las juntas de la luminaria y reemplazarlas en caso necesario.
Si el cristal está defectuoso, se debe sustituir.
Colocar el aro embellecedor con el cristal y el reflector en la carcasa del proyector, de manera que coincidan las muescas en el aro embellecedor y la carcasa de la luminaria.
Enroscar el aro embellecedor hacia la derecha hasta el tope. Enroscar el pasador de bloqueo.

**Si prega di notare:**
Non rimuovere il sacchetto disidratante presente all'interno dell'armatura:
serve per raccogliere l'umidità residua.

**Pulizia · Cura**
Eliminare regolarmente sporco e altri accumuli di impurità dall'apparecchio utilizzando detergenti privi di solvente.
Non utilizzare pulitori ad alta pressione.

**Manutenzione**
Il cavo di allacciamento deve essere controllato per rilevare eventuali danneggiamenti; se necessario, può essere sostituito solo da un elettricista specializzato.

**Sostituzione del modulo LED**
La denominazione del modulo LED è indicata su un'etichetta all'interno dell'apparecchio.
I moduli sostitutivi BEGA presentano colore della luce e flusso luminoso uguali a quelli dei moduli montati in origine. La sostituzione può essere effettuata da persone qualificate con l'ausilio di attrezzi comunemente reperibili in commercio.
Agire a tensione nulla.
Aprire il proiettore:
Allentare il perno di fermo (esagono incassato da 2,5) sul retro dell'armatura.
Rimuovere l'anello di chiusura con vetro di sicurezza e riflettore ruotando in senso antiorario.
Sostituire il modulo LED.
Attenersi alle istruzioni di montaggio del modulo LED.
Controllare le guarnizioni dell'apparecchio ed eventualmente sostituirle.
Un vetro difettoso deve essere sostituito.
Applicare l'anello di chiusura con vetro e riflettore sull'armatura del proiettore in modo che gli intagli dell'anello di chiusura e dell'armatura si sovrappongano.
Avvitare l'anello di chiusura agendo in senso orario fino a battuta.
Avvitare il perno di fermo.

**Opmerking:**
Het zakje met droogmiddel dat zich in het armatuurhuis bevindt, mag niet worden verwijderd.
Dit dient om restvocht op te nemen.

**Reiniging · Onderhoud**
Reinig het armatuur regelmatig met oplosmiddelvrije reinigingsmiddelen van vuil en aanslag.
Gebruik hiervoor geen hogedrukreiniger.

**Onderhoud**
De aansluitkabel moet op zichtbare schade worden gecontroleerd en mag alleen door een elektromonteur worden vervangen.

**Vervangen van de LED-module**
De benaming van de LED-module is aangegeven op een etiket in het armatuur.
BEGA-vervangmodules komen in lichtkleur en lichtopbrengst overeen met de oorspronkelijk ingebouwde modules. De vervanging kan door gekwalificeerde personen met normaal gereedschap worden uitgevoerd.
Schakel de installatie spanningsvrij.
Open de schijnwerper:
Vergrendelingspen (inbussleutel SW 2,5) op de achterzijde in het armatuurhuis losmaken.
Verwijder de afdekring met het veiligheidsglas en de reflector door deze naar links te draaien.
Vervang de LED-module.
Neem de montagehandleiding van de LED-module in acht.
Controleer de afdichtingen van het armatuur en vervang deze indien nodig.
Een defect glas moet worden vervangen.
Plaats de afdekring met glas en reflector zo op het schijnwerperhuis, dat de kerven in de afdekring en het armatuurhuis over elkaar liggen.
Draai de afdekring naar rechts op het huis, tot aan de aanslag.
Schroef de vergrendelingspen in.

## Accesorios

Para la fijación de proyectores con adaptador de conexión se dispone de las siguientes posibilidades de combinación:

**71 223** Mordaza de fijación con adaptador de conexión
**71 224** Abrazadera con adaptador de conexión
**71 225** Correa de sujeción con adaptador de conexión
**71 226** Elemento de fijación universal con adaptador de conexión
**71 227** Elemento de fijación G½ con adaptador de conexión

**71 118** Pantalla
**71 120** Lente de dispersión en forma de banda

Clavija de alimentación usual en el país con cable de conexión de 0,5 m

**71 180** Tipo de enchufe F / E: sistema extendido en Alemania y Europa
**71 181** Tipo de enchufe G: sistema extendido en Gran Bretaña («clavija Commonwealth»)
**71 182** Tipo de enchufe J: sistema extendido en Suiza y Liechtenstein
**71 183** Tipo de clavija L: sistema extendido en Italia y Grecia
**71 184** Tipo de enchufe K: sistema extendido en Dinamarca y Groenlandia

**71 186** BEGA UniLink® Cable de prolongación 5 m
**71 187** BEGA UniLink® Cable de prolongación 10 m
**71 188** BEGA UniLink® Cable de prolongación 20 m

**71 247** Cable de conexión 5 m con extremos de cable libres
**71 256** Cable de conexión 0,5 m con extremos de cable libres

**71 189** BEGA UniLink® Distribuidor quíntuple enchufe

Para los accesorios existen instrucciones de uso separadas.

## Accessori

Per il fissaggio di proiettori con adattatore di collegamento sono disponibili le seguenti opzioni di combinazione:

**71 223** Morsetto con adattatore di collegamento
**71 224** Fascetta con adattatore di collegamento
**71 225** Cinghia di tensionamento con adattatore di collegamento
**71 226** Comune elemento di fissaggio con adattatore di collegamento
**71 227** Elemento di fissaggio G½ con adattatore di collegamento

**71 118** Carter
**71 120** Disco di diffusione a fascia

Connettore nazionale con cavo di allacciamento da 0,5 m

**71 180** Tipo presa F / E: sistema diffuso in Germania ed Europa
**71 181** Type de fiche G : système répandu en Grande-Bretagne (« prise Commonwealth »)
**71 182** Tipo presa J: sistema diffuso in Svizzera e Liechtenstein
**71 183** Tipo di connettore L: sistema diffuso in Italia ed Grecia
**71 184** Tipo presa K: sistema diffuso in Danimarca ed Groenlandia

**71 186** BEGA UniLink® Cavo di prolunga da 5 m
**71 187** BEGA UniLink® Cavo di prolunga da 10 m
**71 188** BEGA UniLink® Cavo di prolunga da 20 m

**71 247** Cavo di allacciamento 5 m con estremità cavo libere
**71 256** Cavo di allacciamento 0,5 m con estremità cavo libere

**71 189** BEGA UniLink® Distributore da cinque

Per gli accessori esistono delle istruzioni d'uso separate.

## Accessoires

Voor de bevestiging van schijnwerpers met aansluitadapter zijn de volgende combinatiemogelijkheden beschikbaar:

**71 223** Schroefklem met aansluitadapter
**71 224** Buisklem met aansluitadapter
**71 225** Spanband met aansluitadapter
**71 226** Algemene bevestiging met aansluitadapter
**71 227** G½ bevestiger met aansluitadapter

**71 118** Afscherming
**71 120** Strooischijf bandvormig

Nationale stekker met 0,5 m aansluitkabel

**71 180** Stekker type F / E: in Duitsland en Europa wijdverbreid systeem
**71 181** Stekker type G: in Groot-Brittannië ("Commonwealth-stekker") wijdverbreid systeem
**71 182** Stekker type J: wijdverbreid systeem Zwitserland en Liechtenstein
**71 183** Stekkertype L: in Italië en Griekenland wijdverbreid systeem
**71 184** Stekker type K: in Denemarken en Groenland wijdverbreid systeem

**71 186** BEGA UniLink® Verlengkabel 5 m
**71 187** BEGA UniLink® Verlengkabel 10 m
**71 188** BEGA UniLink® Verlengkabel 20 m

**71 247** Aansluitkabel 5 m met vrije kabeleinden
**71 256** Aansluitkabel 0,5 m met vrije kabeleinden

**71 189** BEGA UniLink® Vijfvoudige verdeler

Voor de accessoires is er een aparte gebruiksaanwijzing.

### Piezas de recambio

| | |
|---|---|
| Cristal de recambio con marco con cristal | 25 000 097 |
| Cristal de recambio con marco con cristal | 25 000 098 |
| Fuente de alimentación LED | DEV-0341/250 |
| Módulo LED 3000 K | LED-0800/930 |
| Módulo LED 4000 K | LED-0800/940 |
| Reflector | 76 001 853 |
| Junta carcasa | 83 000 521 |
| Junta aro embellecedor | 83 001 952 |

### Ricambi

| | |
|---|---|
| Vetro di ricambio con cornice con vetro | 25 000 097 |
| Vetro di ricambio con cornice con vetro | 25 000 098 |
| Alimentatore LED | DEV-0341/250 |
| Modulo LED 3000 K | LED-0800/930 |
| Modulo LED 4000 K | LED-0800/940 |
| Riflettore | 76 001 853 |
| Guarnizione armatura | 83 000 521 |
| Guarnizione anello di chiusura | 83 001 952 |

### Accessoires

| | |
|---|---|
| Reserveglas met raamwerk met glas | 25 000 097 |
| Reserveglas met raamwerk met glas | 25 000 098 |
| LED-netdeel | DEV-0341/250 |
| LED-module 3000 K | LED-0800/930 |
| LED-module 4000 K | LED-0800/940 |
| Reflector | 76 001 853 |
| Afdichting huis | 83 000 521 |
| Afdichting afdekring | 83 001 952 |


BEGA Gantenbrink-Leuchten KG · Postfach 31 60 · 58689 Menden · info@bega.com · www.bega.com