BEGA 71 305

BEGA BugSaver®-Steuergerät im Anschlusskasten
BEGA BugSaver® control device in connection box
Appareil de commande BEGA BugSaver® dans une boîte de connexion

UK CA IP 54

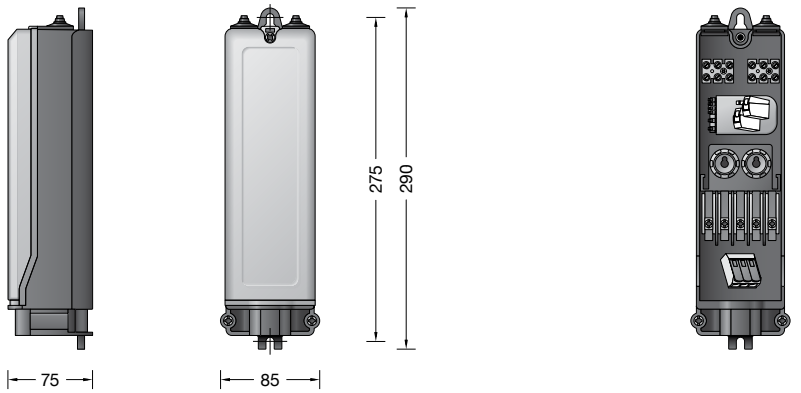

Gebrauchsanweisung

Anwendung
BEGA BugSaver®-Steuergerät im Anschlusskasten für den Einbau in Lichtmaste. Steuergerät für BEGA BugSaver®-Leuchten zur Umschaltung der Lichtfarbe von Warmweiß (3000 K) auf einen Amber-Farbton ähnlich einer Farbtemperatur von 1800 K zum Schutz nachtaktiver Insekten.
Zudem kann eine Leistungsreduzierung vorgenommen werden.
Die Umschaltung erfolgt wahlweise durch eine geschaltete Steuerphase oder durch virtuelle Mitternachtsberechnung.

Produktbeschreibung
Gerätekasten besteht aus Kunststoff – Polyamid, glasfaserverstärkt
Brandklasse nach UL94 V0
2 Befestigungslanglöcher
Breite 7 mm · Abstand 275 mm
für den Einbau in Maste ø ≥ 120 mm
Türgröße ab 80 x 300 mm
2 Kabeleinführungen mit zweiteiliger Kunststoffdichtung und integrierter Zugentlastung für Erdkabel 5 x 16□
2 Sicherungshalter mit Schraubkappe für Schmelzsicherung Neozed D01 bis 16 A mit eingesetzter Sicherung Neozed D 01 6 A
2 Leitungseinführungen mit Dichtnippel für Leuchtenanschlussleitung 5 x 1,5□
Anschlussklemme und
Schutzleiterklemme 5 × 2,5□
Integrierte DALI-Stromversorgung für bis zu 9 DALI-Betriebsgeräte (je 2 mA)
Einstellungen über Dreh- und Schiebeschalter
Versorgungsspannung:
220-240 V ∼ 0/50-60 Hz
Maximaler Eingangsstrom 3 mA
Maximale Leistungsaufnahme: < 0,75 W
DALI-Ausgangsstrom: 20 mA
Betriebstemperatur: -20 °C bis 55 °C
Schutzklasse I
Schutzart IP 54
Staubgeschützt und Schutz gegen Spritzwasser
CE – Konformitätszeichen
Gewicht: 0,85 kg

Instructions for use

Application
BEGA BugSaver® control device in connection box for installation in luminaire poles.
Control device for BEGA BugSaver® luminaires for switching the light colour between warm white (3000 K) to an amber colour tone similar to a colour temperature of 1800 K to protect nocturnal insects.
An additional power reduction can be applied.
Switchover is carried out optionally via a switched control phase or a virtual midnight calculation.

Product description
Power supply unit box made of glass-fibre reinforced polyamide
Fire class according to UL94 V0
2 elongated fixing holes
Width 7 mm · 275 mm spacing
for installation in poles ø ≥ 120 mm
Door size from 80 x 300 mm
2 cable entries with two-part plastic gasket and integrated strain-relief for underground cable 5 x 16□
2 fuse holders with screw cap for fuse Neozed D01 up to 16 A
equipped with fuse Noezed D 01 6 A
2 cable entries with compression nipples for luminaire connecting cable 5 x 1,5□
Connecting terminal and
earth conductor terminal 5 × 2,5□
Integrated DALI power supply for up to 9 DALI operating devices (2 mA each)
Settings via rotary and slide switches
Supply voltage:
220-240 V ∼ 0/50-60 Hz
Max. input current 3 mA
Max. power consumption: <0.75 W
DALI output current: 20 mA
Operating temperature: -20°C to 55°C
Safety class I
Protection class IP 54
Protection against harmful dust deposits and splash water
CE – Conformity mark
Weight: 0.85 kg

Fiche d'utilisation

Utilisation
Appareil de commande BEGA BugSaver® dans une boîte de connexion pour montage dans un mât.
Appareil de commande pour luminaires BEGA BugSaver®pour la commutation de la couleur de lumière entre blanc chaud (3000 K) à une couleur ambre similaire à une température de couleur de 1800 K en vue de la protection des insectes nocturnes.
Une réduction de puissance est également possible.
La commutation s'effectue au choix par phase de commande activée ou par calcul du minuit virtuel.

Description du produit
Le coffret à ballast en matière synthétique résistant - Polyamide renforcée à la fibre de verre
Protection contre le feu selon UL94 V0
2 trous oblongs de fixation
largeur 7 mm · entraxe 275 mm
pour l'installation dans les mâts ø ≥ 120 mm
Dimensions de la porte 80 x 300 mm
2 entrées de câble avec joint en plastique en deux parties et collier anti-traction intégré pour câble réseau 5 x 16□
2 porte fusibles avec bouchon fileté pour fusible Neozed D01 jusqu'à 16 A avec fusible intégré Neozed D 01 6 A
2 entrées de câble de raccordement avec nipple d'étanchéité pour câble du luminaire 5 x 1,5□
Bornier et
borne de mise à la terre 5 × 2,5□
Alimentation électrique DALI intégrée pour 9 appareillages DALI max. (chacun 2 mA)
Réglages par commutateur rotatif et à coulisse
Tension d'alimentation :
220-240 V ∼ 0/50-60 Hz
Courant d'entrée maximal 3 mA
Puissance absorbée maximale : < 0,75 W
Courant de sortie DALI : 20 mA
Température de service : de -20 °C à 55 °C
Classe de protection I
Degré de protection IP 54
Protection contre la poussière et les projections d'eau
CE – Sigle de conformité
Poids: 0,85 kg

Sicherheit
Für die Installation und für den Betrieb dieses Gerätekastens sind die nationalen Sicherheitsvorschriften zu beachten.
Die Montage und Inbetriebnahme darf nur durch eine Elektrofachkraft erfolgen.
Der Hersteller übernimmt keine Haftung für Schäden, die durch unsachgemäßen Einsatz oder Montage entstehen.
Werden nachträglich Änderungen an dem Gerätekasten vorgenommen, so gilt derjenige als Hersteller, der diese Änderungen vornimmt.

Bitte beachten Sie:
Das BEGA BugSaver®-Steuergerät wird mit Netzspannung versorgt und stellt eine 20 mA DALI-Stromversorgung für bis zu 9 DALI-Betriebsgeräte zur Verfügung.
Nicht zur Verwendung mit einer separaten DALI-Stromversorgung geeignet.
Es dürfen keine weiteren BEGA BugSaver®-Steuergeräte in einer DALI-Linie verbaut sein.
Der Einsatz eines BugSaver-Steuergeräts stellt zusammen mit den max. 9 DALI-Betriebsgeräten in den Leuchten ein autarkes, abgeschlossenes DALI System dar.

Montage
Anschlusskasten auf C-Schiene befestigen.
Schraube lösen und Gehäusedeckel abnehmen. Befestigungsschrauben der Kabelschelle lösen und Schellenoberteil mit Dichtungseinsatz herausnehmen.
Schellenober- und Schellenunterteil entsprechend der Anzahl und des Durchmessers der Zugangskabel anpassen.
Zugangskabel abisolieren und so einlegen, dass der Außenmantel mindestens 5 mm in den Anschlusskasten hineinragt.
Bitte beachten Sie:
Bei nur einem Zugangskabel ist dieses immer **links** einzuführen. Kabelschelle montieren.
Schutzleiterverbindung herstellen und elektrischen Anschluss an den Klemmen L1, N und PE vornehmen.
Der Anschluss einer vorhandenen Steuerphase erfolgt an der mit **LST** gekennzeichneten Ader.
Leuchtenanschlussleitung durch die obere Leitungseinführung in den Anschlusskasten führen.
Der Netzanschluss der Leuchte erfolgt über die braune, blaue und grün-gelbe Ader an den Klemmen L · N · PE . Die beiden mit DALI gekennzeichneten Adern sind an der Klemme DA/DA aufzulegen.

Inbetriebnahme
Mit dem Schiebeschalter S3 wird die gewünschte Betriebsart 1 oder 2 eingestellt.
Betriebsart 1: Umschaltung der Farbtemperatur durch ein- bzw. ausgeschaltete Steuerphase
Betriebsart 2: Umschaltung der Farbtemperatur mithilfe von virtueller Mitternachtsberechnung
Die Stellung des Schiebeschalters wird beim Anlegen der Versorgungsspannung übernommen und gespeichert.
Anschluss gemäß den Schaltbildern zu Betriebsart 1 oder Betriebsart 2 vornehmen.

Safety indices
The installation and operation of this control gear box are subject to national safety regulations.
Installation and commissioning may only be carried out by a qualified electrician.
The manufacturer is then discharged from liability when damage is caused by improper use or installation.
If any control gear box is subsequently modified, the persons responsible for the modification shall be considered as manufacturer.

Please note:
The BEGA BugSaver® control device is supplied with mains power and provides a 20 mA DALI power supply for up to 9 DALI operating devices.
Not suitable for use with a separate DALI power supply.
No other BEGA BugSaver® control devices must be installed in a DALI line.
In conjunction with the max. 9 DALI operating devices in the luminaires, the use of a DALI control device creates a self-sufficient, closed DALI system.

Installation
Mount connection box on C-clamp.
Installation
Undo screw and remove housing cover.
Undo fixing screws of the cable clamp and take out upper part of cable clamp with gasket insert.
Adapt upper and lower part of the cable clamp according to the number and diameter of the mains supply cables.
Strip mains supply cable and insert it in such a way that the cable sheathing is led at least 5 mm into the connection box.
Please note:
In case of only one mains supply insert it through the **left sided** opening of the cable clamp. Assemble cable clamp.
Make earth conductor connection and make electrical connection at terminal L1, N and PE.
The connection of the available control phase must be carried out at the line marked with **LST**.
Lead the luminaire connecting cable through the compression nipple into the connection box.
The mains supply connection of the luminaire has to be made to the brown, blue and green-yellow core at terminals L · N · PE. The cables marked with DALI are to be connected at terminal DA/DA.

Startup procedure
Set the required operating mode 1 or 2 using the slide switch S3.
Operating mode 1: Switching the colour temperature by switching the control phase on or off
Operating mode 2: Switching the colour temperature by way of virtual midnight calculation
The position of the slide switch is recorded and stored when supply voltage is applied.
Establish the connection according to the circuit diagrams for mode 1 or mode 2.

Sécurité
Pour l'installation et l'utilisation de ce coffret à ballast, respecter les normes de sécurité nationales.
L'installation et la mise en service ne doivent être effectuées que par un électricien agréé.
Le fabricant décline toute responsabilité résultant d'une mise en œuvre ou d'une installation inappropriée du produit.
Toutes les modifications apportées au coffret à ballast se feront sous la responsabilité exclusive de celui qui les effectue.

Attention :
L'appareil de commande BEGA BugSaver® est alimenté par la tension du réseau et fournit une alimentation électrique DALI de 20 mA pour 9 appareillages DALI maximum.
Ne pas utiliser avec une alimentation électrique DALI séparée.
Aucun autre appareil de commande BEGA BugSaver® ne doit être intégré à une ligne DALI.
L'utilisation d'un appareil de commande BugSaver avec un maximum de 9 appareillages DALI dans les luminaires constitue un système DALI fermé et autonome.

Installation
Fixer la boîte de connexion sur le rail de montage.
Installation
Desserrer la vis et ôter le couvercle.
Desserrer les vis de fixation du collier de câble et retirer la partie supérieure du collier avec le joint.
Ajuster la partie supérieure et la partie inférieure du collier en fonction du nombre et du diamètre des câbles d'alimentation.
Dénuder le câble d'alimentation et insérer le de façon que la gaine extérieure pénètre d'au moins 5 mm dans la boîte de connexion.
Attention :
Quand un seul câble de raccordement est utilisé, il doit être inséré **à gauche.** Installer le collier du câble.
Mettre à la terre et procéder au raccordement électrique au bornier L1, N et PE.
Le raccordement de la phase de commande existante s'est éffectué au fil marqué **LST**.
Introduire le câble d'alimentation dans la boîte de connexion par l'entrée de câble supérieure.
Le raccordement électrique du luminaire est effectué par les fils marrons, bleus et vert-jaunes aux bornes L · N · PE. Les deux fils marqués par DALI doivent être branchés au bornier DA/DA.

Mise en service
Le mode 1 ou 2 souhaité se règle par le commutateur à coulisse S3.
Mode 1 : Commutation de la température de couleur par phase de commande activée ou désactivée
Mode 2 : Commutation de la température de couleur à l'aide d'un calcul du minuit virtuel
La position du commutateur à coulisse est prise en compte et enregistrée lors de l'application de la tension d'alimentation.
Procéder au raccordement conformément aux schémas de branchement du mode 1 ou du mode 2.

BEGA Gantenbrink-Leuchten KG · Postfach 31 60 · 58689 Menden · info@bega.com · www.bega.com

Auslieferungszustand:
S3 = Betriebsart 1, S1 = 0, S2 = 0
Steuerphase abgeschaltet:
Farbtemperatur 1800 K
Steuerphase zugeschaltet:
Farbtemperatur 3000 K
Die Farbtemperatur kann über die kostenlose Software DALI-Cockpit invertiert werden.
Hierbei muss die Steuerphase am Modul anliegen und Schalter S3 in Position 1 stehen.
Als Download steht sie auf unserer Website zur Verfügung:
https://www.bega.com/dali-cockpit
Zur Nutzung der Software wird zusätzlich eine DALI-USB-Schnittstelle (71 024 oder 71 054) benötigt.
Bitte beachten Sie, dass die am BEGA BugSaver®-Steuergerät angeschlossenen Leuchten im Auslieferungszustand nicht einschalten.
Bitte bei bauseitiger Inbetriebnahme die gewünschte Betriebsart auswählen und die Einstellungen gemäß der entsprechenden Tabellen vornehmen.

Factory settings:
S3 = mode 1, S1 = 0, S2 = 0
Control phase switched off:
Colour temperature 1800 K
Control phase switched on:
Colour temperature 3000 K
The colour temperature can be inverted via the free software DALI Cockpit.
The control phase must be applied to the module and switch S3 must be in position 1.
The software is available for you to download on our website:
https://www.bega.com/dali-cockpit
An additional DALI USB interface (71 024 or 71 054) is required for use of the software.
Please ensure that the luminaires connected to the BEGA BugSaver® control device are not set to switch on ex works.
When commissioning is effected by the customer, please select the required mode and adjust the settings in accordance with the relevant tables.

État à la livraison :
S3 = mode 1, S1 = 0, S2 = 0
Phase de commande désactivée :
Température de couleur 1800 K
Phase de commande enclenchée :
Température de couleur 3000 K
La température de couleur peut être inversé via le logiciel gratuit cockpit DALI.
Dans ce cas, la phase de commande doit être appliquée au module et le commutateur S3 doit être en position 1.
Il peut être téléchargé sur notre site :
https://www.bega.com/dali-cockpit
L'utilisation du logiciel nécessite en outre une interface USB DALI (71024 ou 71054).
Veuillez noter que les luminaires branchés à l'appareil de commande BEGA BugSaver® ne s'allument pas dans l'état auquel ils sont livrés.
Veuillez choisir le mode souhaité lors de la mise en service sur site et procéder aux réglages conformément aux tableaux correspondants.

Betriebsart 1:
Umschaltung der Farbtemperatur durch Steuerphase

Operating mode 1:
Switching the colour temperature via control phase

Mode de fonctionnement 1 :
Commutation de la température de couleur par phase de commande

Schaltbild Betriebsart 1

Circuit diagram for operating mode 1

Schéma mode de fonctionnement 1

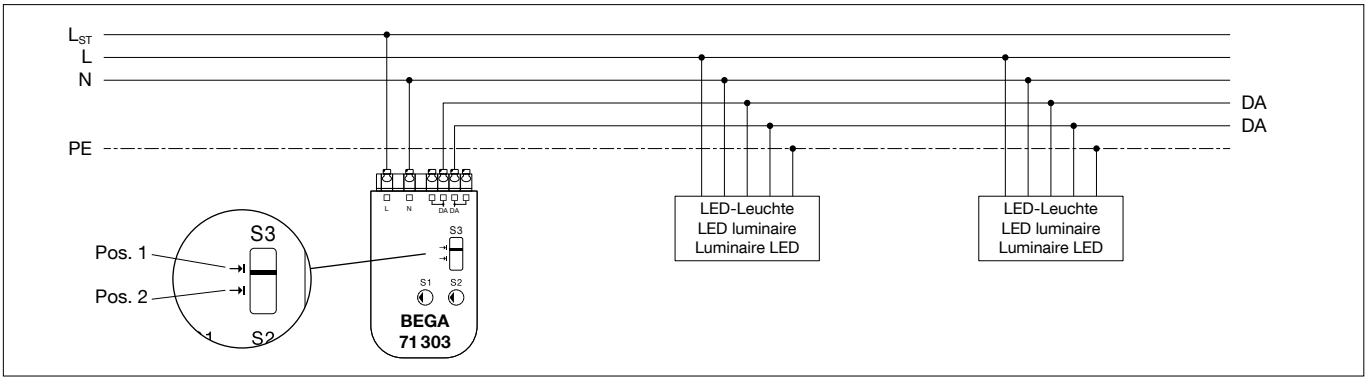

Das BEGA BugSaver®-Steuergerät wird über eine separat geschaltete Phase versorgt.
Bei Abschaltung der Steuerphase schalten die angeschlossenen Leuchten auf den vom BugSaver-Steuergerät vorgegebenen Level von Drehschalter S1 und dem entsprechenden Wert der Farbtemperatur (im Auslieferungszustand 1800 K).
Beim Zuschalten der Steuerphase findet die Umschaltung der Farbtemperatur (3000 K) und des Dimmlevels mit einer Übergangszeit (Fadetime) von ca. 1 Minute statt.

The BEGA BugSaver® control device is powered by a separately switched phase.
When the control phase is switched off, the connected luminaires switch to the level preset by the BugSaver control device for rotary switch S1 and the relevant colour temperature value (1800 K ex works).
When the control phase is switched on, the colour temperature (3000 K) and dimming level are switched with a transition time (fadetime) of approx. 1 minute.

L'appareil de commande BEGA BugSaver® est alimenté par une phase séparément commutée.
Lorsque la phase de commande est désactivée, les luminaires raccordés passent au niveau prédéfini par l'interrupteur rotatif S1 et à la valeur correspondante de la température de couleur (à la livraison 1800 K).
Lors de l'activation de la phase de commande, la commutation de la température de couleur (3000 K) et du niveau de gradation a lieu avec un temps de transition (Fadetime) d'environ 1 minute.

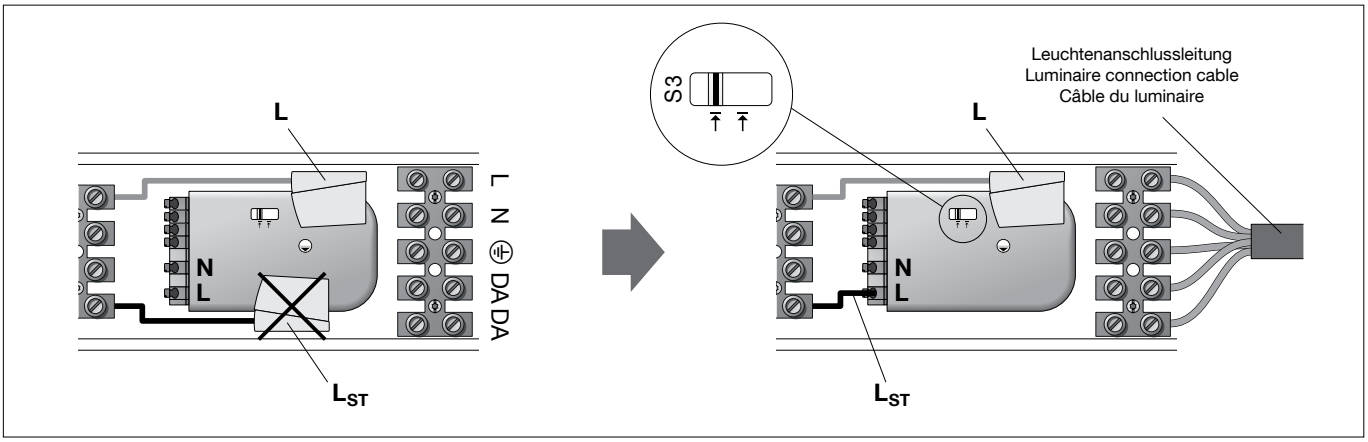

Bei Verwendung einer geschalteten Steuerphase muss die lose, mit **LST** gekennzeichnete Ader in die mit **L** gekennzeichnete Klemme am BEGA BugSaver®-Steuergerät eingesteckt werden.

When using a switched control phase, the loose wire marked **LST** must be plugged into the terminal marked **L** on the BEGA BugSaver® control device.

En cas d'utilisation d'une phase de commande activée, le fil détaché repéré par **LST** doit être inséré dans la borne repérée par **L** de l'appareil de commande BEGA BugSaver®.

Mit dem Drehschalter S1 wird der Level bei abgeschalteter Steuerphase eingestellt.
Mit dem Drehschalter S2 wird der Level bei zugeschalteter Steuerphase gewählt.

Beispiel (in der Tabelle grau markiert):
S1 = Position **E** = 100 % Leistung und 1800 K bei abgeschalteter Steuerphase
S2 = Position **9** = 50 % Leistung und 3000 K bei zugeschalteter Steuerphase

Use rotary switch S1 to set the level while the control phase is deactivated.
Use rotary switch S2 to select the level while the control phase is activated.

Example (marked grey in the table):
S1 = Position **9** = 100% power and 1800 K with deactivated control phase
S2 = Position **E** = 50% power and 3000 K with activated control phase

L'interrupteur rotatif S1 permet de régler le niveau en cas de phase de commande désactivée.
L'interrupteur rotatif S2 permet de sélectionner le niveau en cas de phase de commande activée.

Exemple (marqué en gris dans le tableau) :
S1 = position **E** = 100 % de puissance et 1800 K en cas de phase de commande désactivée
S2 = position **9** = 50 % puissance et 3000 K en cas de phase de commande activée

Position **S1**	Level bei abgeschalteter Steuerphase Level at deactivated control phase Niveau en cas de phase de commande désactivée
0	0 %
1	10 %
2	15 %
3	20 %
4	25 %
5	30 %
6	35 %
7	40 %
8	45 %
9	50 %
A	60 %
B	70 %
C	80 %
D	90 %
E	100 %
F	Test

Position **S2**	Level bei zugeschalteter Steuerphase Level at activated control phase Niveau en cas de phase de commande activée
0	0 %
1	10 %
2	15 %
3	20 %
4	25 %
5	30 %
6	35 %
7	40 %
8	45 %
9	50 %
A	60 %
B	70 %
C	80 %
D	90 %
E	100 %
F	Test

Betriebsart 2:
Umschaltung der Farbtemperatur mithilfe von virtueller Mitternachtsberechnung

Schaltbild Betriebsart 2

Operating mode 2:
Switching the colour temperature by way of virtual midnight calculation

Circuit diagram for operating mode 2

Mode de fonctionnement 2 :
Commutation de la température de couleur à l'aide d'un calcul du minuit virtuel

Image de commutation mode 2

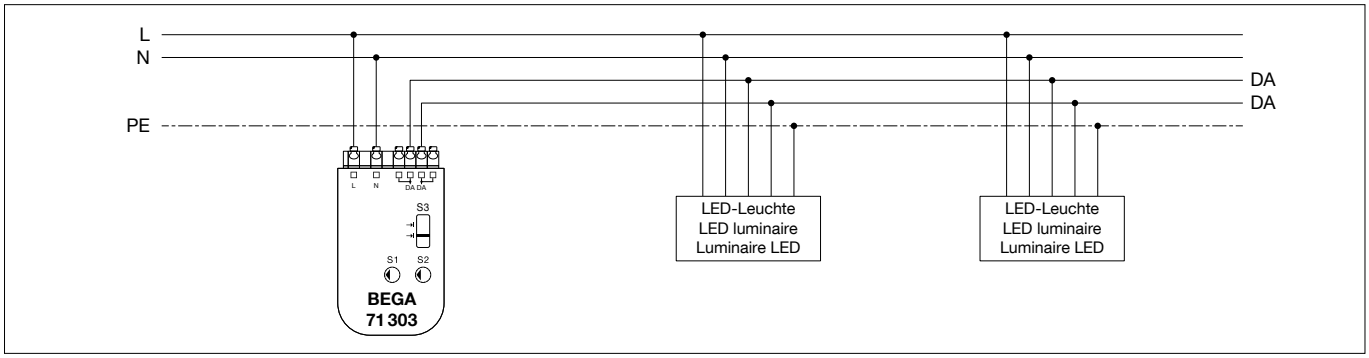

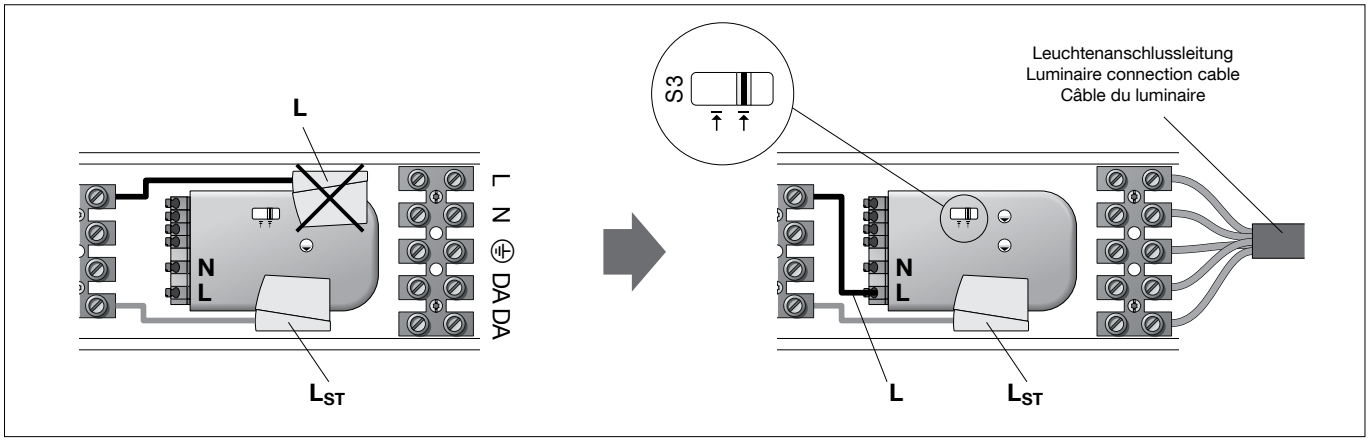

Bei Verwendung der virtuellen Mitternachtsberechnung muss die lose, mit **L** gekennzeichnete Ader in die mit **L** gekennzeichnete Klemme am BEGA BugSaver®-Steuergerät eingesteckt werden.

When using the virtual midnight calculation, the loose wire marked **L** must be plugged into the terminal marked **L** on the BEGA BugSaver® control device.

En cas d'utilisation d'un calcul du minuit virtuel, le fil détaché repéré par **L** doit être inséré dans la borne repérée par **L** de l'appareil de commande BEGA BugSaver®.

BEGA Gantenbrink-Leuchten KG · Postfach 31 60 · 58689 Menden · info@bega.com · www.bega.com

Über den Drehschalter S1 wird die Zeit für die Umschaltung der Farbtemperatur definiert; über den Drehschalter S2 der Dimmlevel.
Anhand der Einschaltdauer wird der Zeitpunkt der virtuellen Mitternacht berechnet und relativ dazu die Zeit für die Leistungsreduktion und Farbtemperatur (1800 K / 3000 K) vorgegeben.
Ändert sich die Einschaltdauer der Nachtphase, ist eine Nachführung der Mitternacht vorgesehen; diese erfolgt nach 3 aufeinander folgenden bis auf 10 Minuten gleichen Einschaltdauern.

The time for switching the colour temperature is defined using rotary switch S1. The dimming level is set via the rotary switch S2.
The time of virtual midnight is calculated based on the operating duration, and a time relative to that value is defined for the power reduction and colour temperature (1800 K / 3000 K).
If the duty cycle of the night phase changes, midnight tracking is provided; this takes place after 3 successive duty cycles which are identical to within 10 minutes.

Le temps de commutation de la température de couleur est définie par l'interrupteur rotatif S1. Le niveau de gradation l'est par l'interrupteur rotatif S2.
Le moment du minuit virtuel est calculé à l'aide de la durée d'activation et la durée de réduction de puissance et température de couleur (1800 K / 3000 K) associée est indiquée.
Si la durée d'activation de la phase nuit est modifiée, une adaptation du minuit est prévue; celle-ci s'effectue après 3 branchements successifs de max 10 minutes de la même durée d'activation.

Abbildung: Umschaltung der Farbtemperatur mit virtueller Mitternachtsberechnung

Illustration: Switching the colour temperature with virtual midnight calculation

Illustration : Commutation de la température de couleur avec calcul du minuit virtuel

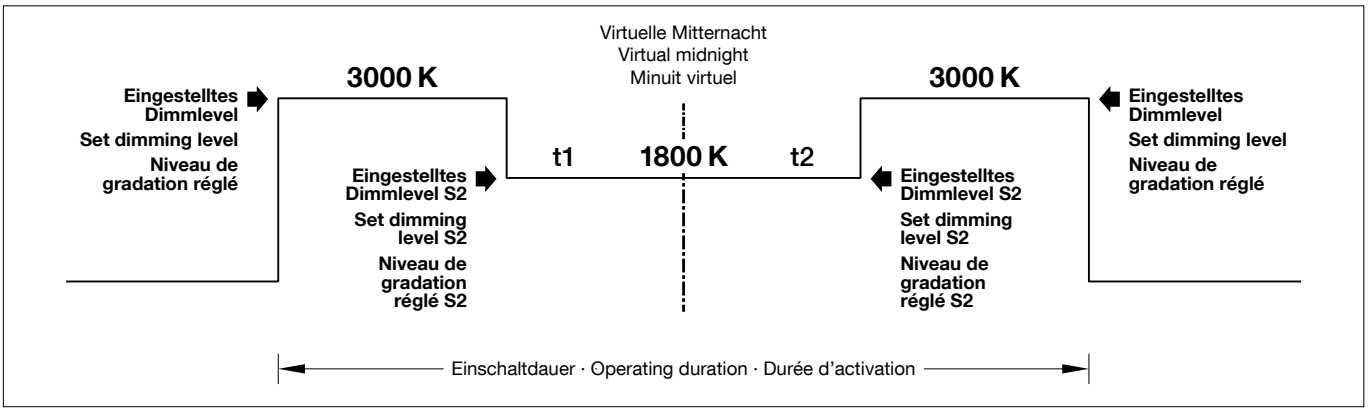

Funktionsweise bei Erstinbetriebnahme:
Das BEGA BugSaver®-Steuergerät setzt die virtuelle Mitternacht 4 Stunden nach dem Einschaltzeitpunkt.
Die Schaltzeitpunkte t_1 und t_2 relativ zur virtuellen Mitternacht werden mit dem Drehschalter S1 gemäß folgender Tabelle eingestellt.
Für die Berechnung der Mitternacht werden nur Einschaltdauern der Nachtphase von über 4 Stunden herangezogen, kürzere Einschaltdauern werden ignoriert.

Beispiel: (in der Tabelle grau markiert)
S1 = Position **0** und **S2** = Position **9**
= 5 Stunden auf 50 % reduzierte Beleuchtung und Farbtemperatur 1800 K

Mode of operation during initial operation:
The BEGA BugSaver® control device sets virtual midnight to 4 hours after switch-on time. The switching times t_1 and t_2 relative to virtual midnight are set on rotary switch S1 in accordance with the following table.
The system only uses activation periods for the night phase of more than 4 hours for the midnight calculation. Shorter activation periods are ignored.

Example: (marked grey in the table)
S1 = Position **0** and **S2** = Position **9**
= illumination reduced to 50% for 5 hours and colour temperature 1800 K

Mode de fonctionnement lors de la première mise en service :
L'appareil de commande BEGA BugSaver® détermine le minuit virtuel 4 heures après le moment de l'activation.
Les moments d'activation t_1 et t_2 relatifs au minuit virtuel sont réglés à l'aide de l'interrupteur rotatif S1 comme précisé dans le tableau suivant.
Pour le calcul du minuit, seules les durées d'activation de la phase nuit d'au moins 4 heures sont prises en compte, les durées plus courtes sont ignorées.

Exemple : (marqué en gris dans le tableau)
S1 = position **0** et **S2** = position **9**
= 5 heures d'éclairage réduit à 50 % et température de couleur 1800 K

Position **S1**	t1 (h)	t2 (h)	Dauer der red. Beleuchtung (h) Duration of reduced illumination (h) Durée de l'éclairage réduit (h)
0	2	3	5
1	2	4	6
2	2	5	7
3	3	2	5
4	3	3	6
5	3	4	7
6	3	5	8
7	4	2	6
8	4	3	7
9	4	4	8
A	4	5	9
B	5	2	7
C	5	3	8
D	5	4	9
E	5	5	10
F	Test	Test	Test

Position **S2**	Dimmlevel Betriebsart 2 Dimming level operating mode 2 Niveau de gradation mode 2
0	0 %
1	10 %
2	15 %
3	20 %
4	25 %
5	30 %
6	35 %
7	40 %
8	45 %
9	50 %
A	60 %
B	70 %
C	80 %
D	90 %
E	100 %
F	Test

Bitte beachten:
Um in Betriebsart 2 den Level bei 3000 K zu ändern, bitte wie folgt vorgehen:
Elektrischen Anschluss gemäß Schaltbild Betriebsart 2 vornehmen.
Schalter S3 in Position 2 und S2 auf Position 0 einstellen.
Anschließend Netzspannung am BEGA BugSaver®-Steuergerät und allen angeschlossenen DALI-Leuchten einschalten.
Schalter S3 in Position 1 umstellen und mit S2 den gewünschten Level bei 3000 K (siehe Tabelle Position S2) einstellen.
Danach den Schalter S3 zurück auf Position 2 stellen (eingestellter Level wird übernommen).
Jetzt die Schalter S1 und S2, wie unter Betriebsart 2 beschrieben, auf die gewünschte Position stellen.
Abschließend die Netzspannung kurz ab- und wieder zuschalten.

Please note:
To change the level at 3000 K in operating mode 2, please proceed as follows:
Make the electrical connection according to the circuit diagram for operating mode 2.
Set switch S3 to position 2 and S2 to position 0.
Activate the power supply for the BEGA BugSaver® control device and all connected DALI luminaires.
Set switch S3 to position 1 and set the desired level at 3000 K with S2 (see table position S2).
Then set switch S3 back to position 2 (the level set will be adopted).
Now set switches S1 and S2 to the desired position as described under operating mode 2.
Then briefly switch off and reconnect the power supply.

Attention :
Pour modifier le niveau à 3000 K en mode 2, veuillez procéder comme suit :
Effectuer le raccordement électrique conformément au schéma mode de fonctionnement 2.
Régler les interrupteurs S3 et S2 sur les positions 2 et 0 respectivement.
Ensuite, activer la tension réseau au niveau de l'appareil de commande BEGA BugSaver® et de tous les luminaires DALI raccordés.
Faire passer l'interrupteur S3 à la position 1 et régler avec S2 le niveau à 3000 K souhaité (cf. Tableau position S2).
Par la suite, remettre l'interrupteur S3 sur la position 2 (le niveau défini est celui pris en compte).
Placer maintenant les interrupteurs S1 et S2 sur la position souhaitée, comme décrit dans le mode 2.
Pour finir, couper brièvement la tension réseau et la remettre en marche.

Testmodus
S1 oder S2 in Stellung F:
Der Dimmlevel wird auf 100 % (3000 K) gesetzt und nach 5 Sekunden auf 50 % (1800 K) abgesenkt.

Test mode
S1 or S2 in position F:
The dimming level is set to 100 % (3000 K) and reduced to 50 % (1800 K) after 5 seconds.

Mode test
S1 ou S2 en position F :
Le niveau de gradation est réglé à 100 % (3000 K) puis baissé à 50 % (1800 K) au bout de 5 secondes.

Bildzeichenerklärung

Konformitätszeichen
Conformity mark
Sigle de conformité

Explanation of symbols

Gerät umweltgerecht entsorgen
Dispose of the device in an environmentally friendly manner
Éliminer l'appareil de manière écologique

Légende des symboles

DALI 2 zertifiziert
DALI 2-certified
Certifié DALI 2

Ergänzungsteile

71 024 DALI-USB-Schnittstelle für den Einbau in Schalter- und Hohlraumdosen oder vorhandenen Anschlusskasten

71 054 DALI-USB-Schnittstelle für die Hutschienenmontage

Es gibt dazu eine gesonderte Gebrauchsanweisung.

Accessories

71 024 DALI USB interface for installation in switch and cavity boxes or installed cable connection box

71 054 DALI USB interface for DIN rail mounting

A separate instructions for use can be provided upon request.

Accessoires

71 024 Interface DALI-USB pour l'installation dans des boîtiers d'interrupteurs et pour cloisons creuses ou boîtes de connexion existantes

71 054 Interface DALI-USB pour le montage sur rail DIN

Une fiche d'utilisation pour ces accessoires est disponible.

BEGA Gantenbrink-Leuchten KG · Postfach 31 60 · 58689 Menden · info@bega.com · www.bega.com