BEGA

84 837

Proyector compacto con BEGA UniLink®
Proiettore compatto BEGA UniLink®
Compacte schijnwerper BEGA UniLink®

IP 65

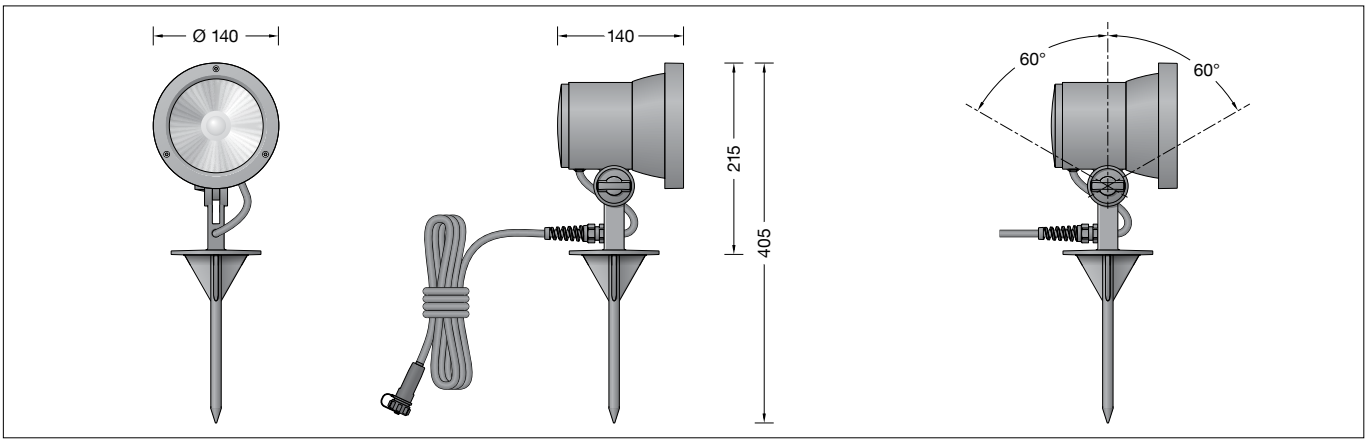

Instrucciones de uso

Aplicación
Proyector compacto portátil BEGA UniLink® con estaca y 5 m de cable de conexión con conector.
Para la conexión del proyector se necesita una clavija de alimentación que ha de pedirse por separado.
Las clavijas de alimentación usuales en el país con un cable de conexión de 0,5 m, así como cables de prolongación y distribuidores quíntuples están disponibles como accesorios.

Descripción del producto
Proyector de aluminio de inyección, aluminio y acero inoxidable
Tecnología de recubrimiento BEGA Unidure®
Estaca de material sintético reforzado por fibra de vidrio
Cristal de seguridad con estructura óptica
Junta de silicona
Reflector de aluminio puro anodizado
Área de giro -60°/+60°
5 m Cable de conexión
X05RN-F FEP 2 × 1□ + 1G2,5□ con conector
Fuente de alimentación LED
220-240 V ∿ 50-60 Hz
BEGA Thermal Switch®
Desconexión térmica temporal para la protección de componentes sensibles a altas temperaturas
Clase de protección I
Tipo de protección IP 65
Estanca al polvo y protegida contra chorros de agua
Resistencia contra impacto IK08
Protección contra los choques mecánicos < 5 julios
CE – Símbolo de conformidad
Peso: 1,8 kg
Este producto contiene fuentes de luz de las clases de eficiencia energética E

Seguridad
Tanto en la instalación como en el funcionamiento de esta luminaria han de observarse las normas de seguridad nacionales.
El fabricante no asume ninguna responsabilidad en caso de daños causados por el uso o el montaje inadecuados. En caso de realizar modificaciones posteriores en la luminaria, la persona que realiza dichas modificaciones será considerada como fabricante.

Istruzioni per l'uso

Applicazione
Proiettore compatti portatile BEGA UniLink® con picchetto, 5 m cavo di allacciamento e spina.
Per il collegamento del proiettore è necessario un connettore da ordinare a parte.
I connettori nazionali con cavo di allacciamento da 0,5 m, nonché prolunghe e distributori a 5 vie sono disponibili come accessori.

Descrizione del prodotto
Il proiettore è realizzato in fusione di alluminio, alluminio e acciaio inox
Tecnologia di rivestimento BEGA Unidure®
Picchetto in plastica rinforzata con fibra di vetro
Vetro di sicurezza con struttura ottica
Guarnizione in silicone
Riflettore in alluminio puro anodizzato
Settore di orientamento -60°/+60°
5 m Cavo di allacciamento
X05RN-F FEP 2 × 1□ + 1G2,5□ con connettore
Alimentatore LED
220-240 V ∿ 50-60 Hz
BEGA Thermal Switch®
Spegnimento termico temporaneo per la protezione di componenti sensibili alle temperature
Classe di isolamento I
Protezione IP 65
Stagno alla polvere e protetto da getti d'acqua
Protezione antiurto IK08
Protezione contro urti meccanici < 5 Joule
CE – Simbolo di conformità
Peso: 1,8 kg
Questo prodotto contiene sorgenti luminose delle classi di efficienza energetica E

Sicurezza
Per l'installazione e l'uso di questo apparecchio vanno osservate le disposizioni nazionali di sicurezza.
Il produttore non si assume alcuna responsabilità per eventuali danni causati da un uso o montaggio falso.
Qualora vengano apportate delle modifiche all'apparecchio in un secondo momento, è da intendere come produttore la persona che esegue tali modifiche.

Gebruiksaanwijzing

Toepassing
Verplaatsbare compacte schijnwerper BEGA UniLink® met grondpen en 5 m aansluitkabel met steekverbinding.
Voor de aansluiting van de schijnwerper is een apart te bestellen stekker nodig.
De nationale stekkers met 0,5 m aansluitkabel alsook verlengkabels en vijfvoudige verdelers zijn verkrijgbaar als accessoires.

Productbeschrijving
De schijnwerper bestaat uit gegoten aluminium, aluminium en edelstaal
Coatingtechnologie BEGA Unidure®
Grondpen van glasvezelversterkt kunststof
Veiligheidsglas met optische structuur
Siliconenafdichting
Reflector van geanodiseerd aluminium
Zwenkbereik -60°/+60°
5 m Aansluitkabel
X05RN-F FEP 2 × 1□ + 1G2,5□ met steekverbinding
LED-netdeel
220-240 V ∿ 50-60 Hz
BEGA Thermal Switch®
Tijdelijke thermische uitschakeling voor de bescherming van temperatuurgevoelige bouwdelen
Veiligheidsklasse I
Classificatie IP 65
Stofdicht en beschermd tegen spuitwater
Stootvastheid IK08
Bescherming tegen mechanische stoten < 5 joule
CE – Symbool overeenkomstig richtlijn Europese Unie
Gewicht: 1,8 kg
Dit product bevat lichtbronnen met energie-efficiëntieklasse E

Veiligheid
Bij het installeren en gebruiken van dit armatuur moeten de nationale veiligheidsvoorschriften in acht worden genomen.
De fabrikant stelt zich niet aansprakelijk voor schade die ontstaat door een onjuist gebruik of verkeerde montage.
Indien achteraf wijzigingen aan het armatuur worden aangebracht, geldt de persoon die deze wijzigingen aanbrengt, als de fabrikant.

Carga total
A la hora de componer su instalación de iluminación, preste atención a no superar el consumo máx. de corriente de 6 A. Las indicaciones sobre el consumo de corriente se encuentran en las instrucciones de uso y las fichas de datos de todas las luminarias BEGA UniLink®.

Consumo de corriente: 0,07 A

Protección contra sobretensiones
Los componentes electrónicos instalados en la luminaria están protegidos contra sobretensiones según DIN EN 61547.
Para lograr una protección adicional, p. ej. contra transitorios, etc., recomendamos componentes para la protección contra sobretensiones separados. Puede encontrarlos en nuestro sitio web en www.bega.com.

Atención:
Los conectores BEGA UniLink® solo se deben acoplar y separar en estado sin tensión.

Fuente de luz

Potencia de conexión del módulo	12,6 W
Potencia de conexión de la luminaria	14,7 W
Temperatura de diseño	$t_a = 25$ °C
Temperatura ambiente	$t_{a\,max} = 40$ °C

84 837 K3

Denominación del módulo	LED-0623/930
Temperatura de color	3000 K
Índice de reproducción cromática	CRI > 90
Flujo luminoso del módulo	1765 lm
Flujo luminoso de la luminaria	1454 lm
Rendimiento luminoso de la lum.	98,9 lm/W

84 837 K4

Denominación del módulo	LED-0623/940
Temperatura de color	4000 K
Índice de reproducción cromática	CRI > 90
Flujo luminoso del módulo	1835 lm
Flujo luminoso de la luminaria	1511 lm
Rendimiento luminoso de la lum.	102,8 lm/W

Luminotecnia
Distribución de la intensidad lumínica simétrica extensiva
Semiángulo de irradiación 46°
Para situaciones de iluminación especiales es posible cambiar la lente de cierre para convertir el cono de luz simétrico en una distribución de la intensidad lumínica en forma de banda.

Montaje
Hundir la luminaria con estaca verticalmente en la tierra hasta asegurar la estabilidad. En caso necesario, compactar la tierra alrededor de la estaca.
Enchufar el cable de conexión del proyector en el contacto enchufable del cable de conexión con la clavija de alimentación usual en el país o en el distribuidor o en los cables de prolongación.
Para conseguir una suficiente resistencia del conductor de toma de tierra (resistencia de bucle), la distancia entre cada luminaria en el sistema y el punto de entrada (por ejemplo, la toma de corriente) no debe superar 50 m.

Ajustar el proyector.
Soltar el tornillo Allen (SW 5) y ajustar la dirección de radiación deseada.
Apretar el tornillo de la articulación.

Tenga en cuenta:
No retirar la bolsa desecante del interior del cuerpo de la luminaria.
Sirve para absorber la humedad residual.

Carico totale
Durante la composizione dell'impianto di illuminazione, si prega di garantire che non venga superato l'assorbimento di corrente massimo di 6 A. Informazioni sull'assorbimento di corrente sono riportate nelle istruzioni d'uso e nelle schede tecniche di tutti gli apparecchi BEGA UniLink®.

Assorbimento di corrente: 0,07 A

Protezione contro le sovratensioni
I componenti elettronici montati nell'apparecchio sono protetti da sovratensione ai sensi della norma DIN EN 61547.
Per ottenere un ulteriore protezione da transienti ecc., consigliamo a parte dei componenti di protezione contro sovratensioni. Essi sono riportati sul nostro sito web all ' indirizzo www.bega.com.

Attenzione:
Il collegamento e lo scollegamento dei raccordi a innesto BEGA UniLink® deve avvenire in assenza di tensione elettrica.

Lampada

Potenza modulo	12,6 W
Potenza apparecchio	14,7 W
Temperatura di riferimento	$t_a = 25$ °C
Temperatura ambiente	$t_{a\,max} = 40$ °C

84 837 K3

Denominazione modulo	LED-0623/930
Temperatura di colore	3000 K
Indice di resa del colore	CRI > 90
Flusso luminoso modulo	1765 lm
Flusso luminoso apparecchi	1454 lm
Efficienza luminosa apparecchi	98,9 lm/W

84 837 K4

Denominazione modulo	LED-0623/940
Temperatura di colore	4000 K
Indice di resa del colore	CRI > 90
Flusso luminoso modulo	1835 lm
Flusso luminoso apparecchi	1511 lm
Efficienza luminosa apparecchi	102,8 lm/W

Illuminotecnica
Distribuzione della luce simmetrica diffusa
Angolo semivalente 46°
Per applicazioni illuminotecniche speciali è possibile sostituire il vetro terminale e modificare il cono luminoso simmetrico in una distribuzione di luce a fascia.

Montaggio
Introdurre l'apparecchio con picchetto verticalmente nel terreno finché non è stabile. Se necessario, compattare il terreno attorno al picchetto.
Inserire il cavo di allacciamento del proiettore nel contatto a innesto del cavo di allacciamento con connettore nazionale o nel distributore o le prolunghe.
Per mantenere una sufficiente resistenza del conduttore di protezione (resistenza di loop), ogni apparecchio del sistema deve trovarsi a una distanza massima di 50 m dal punto di ingresso (ad es. presa).

Effettuare la regolazione del proiettore.
Allentare la vite con esagono incassato (da 5) e regolare la direzione di illuminazione desiderata.
Serrare la vite di cerniera.

Si prega di notare:
Non rimuovere il sacchetto disidratante presente all'interno dell'armatura:
serve per raccogliere l'umidità residua.

Totale belasting
Let er bij de samenstelling van uw verlichtingssysteem op dat de max. stroomopname van 6 A niet wordt overschreden. Informatie over de stroomopname vindt u in de gebruiksaanwijzingen en informatiebladen van alle BEGA UniLink® armaturen.

Stroomverbruik: 0,07 A

Overspanningsbeveiliging
De in het armatuur ingebouwde elektronische componenten zijn volgens EN 61547 tegen overspanning beveiligd.
Om een extra beveiliging tegen bv transiënten etc. te bereiken adviseren wij aparte overspanning-beveiligingscomponenten.
Deze vindt u op onze website www.bega.com.

Let op!
Het aansluiten en losmaken van de BEGA UniLink® steekverbindingen mag alleen in spanningsvrije toestand worden uitgevoerd.

Lichtbron

Module-aansluitvermogen	12,6 W
Armatuur-aansluitvermogen	14,7 W
Nominale temperatuur	$t_a = 25$ °C
Omgevingstemperatuur	$t_{a\,max} = 40$ °C

84 837 K3

Modulebenaming	LED-0623/930
Kleurtemperatuur	3000 K
Kleurweergave-index	CRI > 90
Module-lichtstroom	1765 lm
Armaturen-lichtstroom	1454 lm
Armatuurrendement	98,9 lm/W

84 837 K4

Modulebenaming	LED-0623/940
Kleurtemperatuur	4000 K
Kleurweergave-index	CRI > 90
Module-lichtstroom	1835 lm
Armaturen-lichtstroom	1511 lm
Armatuurrendement	102,8 lm/W

Lichttechniek
Symmetrisch-strooiende lichtsterkteverdeling
Halve bundelbreedte 46°
Voor speciale verlichtingsopgaven is het door vervanging van het afdekglas mogelijk de symmetrische lichtkegel te veranderen in een bandvormige lichtsterkteverdeling.

Montage
Steek het armatuur met de grondpen verticaal in de grond, tot voldoende stabiliteit bereikt is. Stamp de grond rond de grondpen indien nodig aan.
Steek de aansluitkabel van de schijnwerper in het steekcontact op de aansluitkabel met nationale netstekker of op de verdeelbox.
Om ervoor te zorgen dat de aarddraad voldoende weerstand (lusimpendantie) heeft, mag de maximale afstand tussen het beginpunt (de stroombron, stopcontact) en ieder armatuur in het systeem niet meer zijn dan 50 meter.

Stel de schijnwerper in.
Draai de inbusschroef (SW 5) en stel de gewenste uitstraalrichting in.
Draai de scharnierschroef vast.

Opmerking:
Het zakje met droogmiddel dat zich in het armatuurhuis bevindt, mag niet worden verwijderd.
Dit dient om restvocht op te nemen.

BEGA Gantenbrink-Leuchten KG · Postfach 31 60 · 58689 Menden · info@bega.com · www.bega.com

Limpieza · Conservación
Limpiar el polvo y la suciedad de la luminaria con regularidad, utilizando productos de limpieza sin disolventes.
No utilizar un limpiador de alta presión.

Mantenimiento
El cable de conexión se tiene que comprobar con respecto a defectos externos y solo debe ser sustituido por un electricista cualificado.

Cambio del módulo LED
La denominación del módulo LED está anotada en una etiqueta en la luminaria.
Los módulos de recambio BEGA corresponden en el color de la luz y la potencia lumínica a los módulos instalados originalmente.
La sustitución puede ser realizada por personas cualificadas con herramientas corrientes en el mercado.
Desconectar la instalación eléctrica y abrir la luminaria.
Observe las instrucciones de montaje del módulo LED.
Comprobar las juntas de la luminaria y reemplazarlas en caso necesario.
Si el cristal está defectuoso, se debe sustituir.
Cerrar la luminaria.

Accesorios

70 756 Pantalla
70 055 Lente intercambiable en forma de banda

Cable de conexión de 0,5 m con clavijas de alimentación usuales en el país
71 180 Tipo de enchufe F / E: sistema extendido en Alemania y Europa
71 181 Tipo de enchufe G: sistema extendido en Gran Bretaña («clavija Commonwealth»)
71 182 Tipo de enchufe J: sistema extendido en Suiza y Liechtenstein
71 183 Tipo de clavija L: sistema extendido en Italia y Grecia
71 184 Tipo de enchufe K: sistema extendido en Dinamarca y Groenlandia

71 186 BEGA UniLink® Cable de prolongación 5 m
71 187 BEGA UniLink® Cable de prolongación 10 m
71 188 BEGA UniLink® Cable de prolongación 20 m

71 247 Cable de conexión 5 m con extremos de cable libres
71 256 Cable de conexión 0,5 m con extremos de cable libres

71 189 BEGA UniLink® Distribuidor quíntuple enchufe

Para los accesorios existen instrucciones de uso separadas.

Piezas de recambio

Cristal de recambio	14 000 851
Fuente de alimentación LED	DEV-0136/700
Módulo LED 3000 K	LED-0623/930
Módulo LED 4000 K	LED-0623/940
Reflector	76 001 023 M
Junta cristal	83 001 679

Pulizia · Cura
Eliminare regolarmente sporco e altri accumuli di impurità dall'apparecchio utilizzando detergenti privi di solvente.
Non utilizzare pulitori ad alta pressione.

Manutenzione
Il cavo di allacciamento deve essere controllato per rilevare eventuali danneggiamenti; se necessario, può essere sostituito solo da un elettricista specializzato.

Sostituzione del modulo LED
La denominazione del modulo LED è indicata su un'etichetta all'interno dell'apparecchio.
I moduli sostitutivi BEGA presentano colore della luce e flusso luminoso uguali a quelli dei moduli montati in origine.
La sostituzione può essere effettuata da persone qualificate con l'ausilio di attrezzi comunemente reperibili in commercio.
Agire a tensione nulla e aprire l'apparecchio.
Attenersi alle istruzioni di montaggio del modulo LED.
Controllare le guarnizioni dell'apparecchio ed eventualmente sostituirle.
Gli eventuali vetri difettosi vanno sostituiti.
Chiudere l'apparecchio.

Accessori

70 756 Carter
70 055 Vetro di ricambio a fascio

Cavo di allacciamento di lunghezza 0,5 m con connettori di uso comune
71 180 Tipo presa F / E: sistema diffuso in Germania ed Europa
71 181 Type de fiche G : système répandu en Grande-Bretagne (« prise Commonwealth »)
71 182 Tipo presa J: sistema diffuso in Svizzera e Liechtenstein
71 183 Tipo di connettore L: sistema diffuso in Italia ed Grecia
71 184 Tipo presa K: sistema diffuso in Danimarca ed Groenlandia

71 186 BEGA UniLink® Cavo di prolunga da 5 m
71 187 BEGA UniLink® Cavo di prolunga da 10 m
71 188 BEGA UniLink® Cavo di prolunga da 20 m

71 247 Cavo di allacciamento 5 m con estremità cavo libere
71 256 Cavo di allacciamento 0,5 m con estremità cavo libere

71 189 BEGA UniLink® Distributore da cinque

Per gli accessori esistono delle istruzioni d'uso separate.

Ricambi

Vetro di ricambio	14 000 851
Alimentatore LED	DEV-0136/700
Modulo LED 3000 K	LED-0623/930
Modulo LED 4000 K	LED-0623/940
Riflettore	76 001 023 M
Guarnizione vetro	83 001 679

Reiniging · Onderhoud
Reinig het armatuur regelmatig met oplosmiddelvrije reinigingsmiddelen van vuil en aanslag.
Gebruik hiervoor geen hogedrukreiniger.

Onderhoud
De aansluitkabel moet op zichtbare schade worden gecontroleerd en mag alleen door een elektromonteur worden vervangen.

Vervangen van de LED-module
De benaming van de LED-module is aangegeven op een etiket in het armatuur.
BEGA-vervangmodules komen in lichtkleur en lichtopbrengst overeen met de oorspronkelijk ingebouwde modules.
De vervanging kan door gekwalificeerde personen met normaal gereedschap worden uitgevoerd.
Schakel de installatie spanningsvrij en open het armatuur.
Neem de montagehandleiding van de LED-module in acht.
Controleer de afdichtingen van het armatuur en vervang deze indien nodig.
Een defect glas moet worden vervangen.
Sluit het armatuur.

Accessoires

70 756 Afscherming
70 055 Wisselglas bandvormig

0,5 m aansluitkabel met nationale stekkers
71 180 Stekker type F / E: in Duitsland en Europa wijdverbreid systeem
71 181 Stekker type G: in Groot-Brittannië ("Commonwealth-stekker") wijdverbreid systeem
71 182 Stekker type J: wijdverbreid systeem Zwitserland en Liechtenstein
71 183 Stekkertype L: in Italië en Griekenland wijdverbreid systeem
71 184 Stekker type K: in Denemarken en Groenland wijdverbreid systeem

71 186 BEGA UniLink® Verlengkabel 5 m
71 187 BEGA UniLink® Verlengkabel 10 m
71 188 BEGA UniLink® Verlengkabel 20 m

71 247 Aansluitkabel 5 m met vrije kabeleinden
71 256 Aansluitkabel 0,5 m met vrije kabeleinden

71 189 BEGA UniLink® Vijfvoudige verdeler

Voor de accessoires is er een aparte gebruiksaanwijzing.

Accessoires

Reserveglas	14 000 851
LED-netdeel	DEV-0136/700
LED-module 3000 K	LED-0623/930
LED-module 4000 K	LED-0623/940
Reflector	76 001 023 M
Afdichting glas	83 001 679