TB-8M12-5P3-2/TXL
Passieve actuator / Sensor-verdeler M12 x 1 – 8-voudig, met vast aangesloten leiding

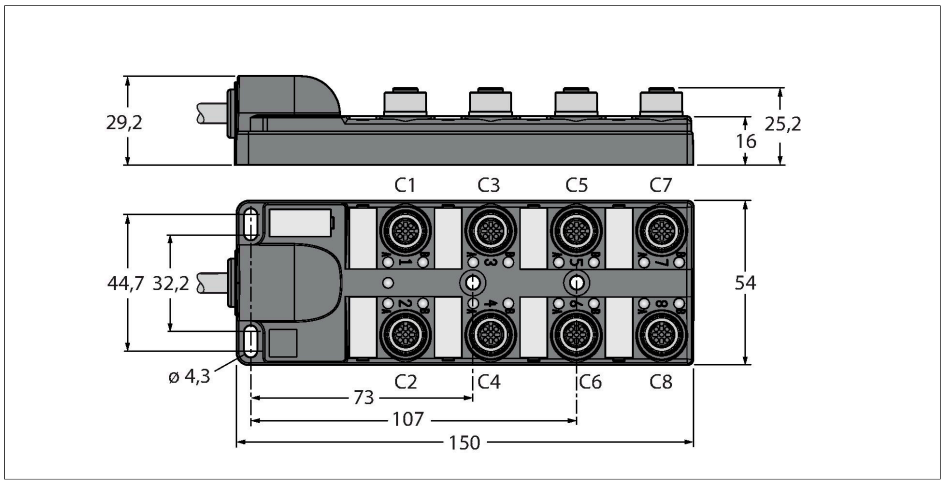

Technische gegevens

Type	TB-8M12-5P3-2/TXL
Identnr.	6611953
I/O-verdeler	8, met vast aangesloten leiding
Behuizing	kunststof, PA, zwart
Display operating voltage	LED, groen
Display switching state	LED, geel
Schakelfunctie	PNP
I/O-steekplaats	M12 x 1
Aantal polen	4+PE
Contacten	Messing, CuZn, Verguld
Contactdrager	Kunststof, PA, Zwart
Dichtingsring	Kunststof, FPM/FKM
Mechanische levensduur	> 100 Steekcycli
Groepsaansluiting	Kabel
Kabeldiameter	Ø 10.39 mm
Kabellengte	2 m
Kabelmantel	PUR, Zwart
Aderisolatie	PVC
Aderdoorsnede	16 x 0.32 mm²
Aderdoorsnede	3x 0.82 mm²
Aderkleuren	VT, RD, GY, GN, BK, WH, PK, YE, RD-BU, GYPK, WHGN, WHYE, WHGY, YEBN, BNGN, GYBN
Aderkleuren	BN, BU, GNYE
Elektrische eigenschappen bij +20 °C	
Nominale spanning	30 V

Kenmerken

- Behuizingsmateriaal: nylon
- Kleur behuizing: zwart
- Beschermingsklasse IP67
- RoHS-conform
- Conform CE
- LED (PNP-schakeling)
- I/O-steekplaats (aantal polen): 4-polig + PE

Contactconfiguratie

I/O-connector

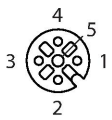

TB-8M12-5P3-2/TXL| 06-05-2021 00-32 | Technische wijzigingen voorbehouden

Technische gegevens

Stroombelastbaarheid	2 A per signaalcontact, totale stroom 6 A
Isolatieweerstand	≥ 10^8 Ω
Elektrische weerstand	≤ 5 mΩ
Mechanische en chemische eigenschappen	
Buigradius (vaste installatie)	≥ 5 x Ø
Buigradius (flexibele inzet)	≥ 15 x Ø
in rusttoestand	-40 °C…+85 °C

schakelplan

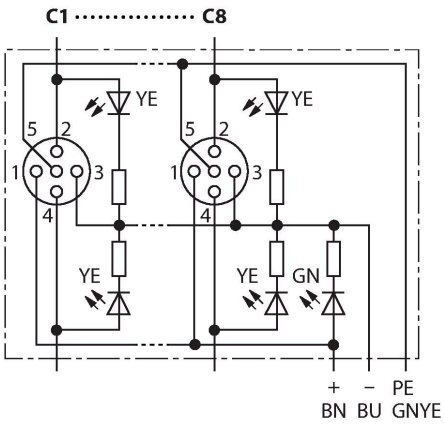

Configuraties

Steekplaats/pin	C1/2	C1/4	C2/2	C2/4	C3/2	C3/4	C4/2	C4/4
M23 flens	7	15	4	5	8	16	14	3
Kabel	GYPK	WH	RDBU	GN	WHGN	YE	BNGN	GY

Steekplaats/pin	C5/2	C5/4	C6/2	C6/4	C7/2	C7/4	C8/2	C8/4
M23 flens	9	17	13	2	10	11	18	1
Kabel	WHYE	PK	YEBN	RD	WHGY	BK	GYBN	VT

Voeding C1-C8	24V	0V	PE
M23 flens	19	6	12
Kabel	BN	BU	GNYE

Levering omvat

Artikel	Hoeveelheid	Beschrijving
Verdeler	1	Passieve actuator-/sensorverdeler
VS-M12-BK	2	afsluitstop voor M12-contrastekkers
KS9/20	9	beschriftingslabels

Toebehoren

Ident.-nr.	Omschrijving	Beschrijving
6900196	CK19-0	Confectioneerbare M23-contraconnector, 19-polig, recht
6930225	CS19-0	Confectioneerbare M23-connector, 19-polig, recht
6625616	RKC5T-2-RSC5T/TXL	actuator-/sensorkabel, M12-contraconnector op M12-connector, recht, 5-polig, 2m *
6936055	VS-M12-BK	afsluitstop voor M12-contrastekkers
8015002	KS9/20	beschriftingslabels

* Andere lengten op aanvraag