WKC4.4T-P7X3.2-0.8-RSC4.4T/TXL
Actuator- en sensorkabel / PUR – verbindingsleiding

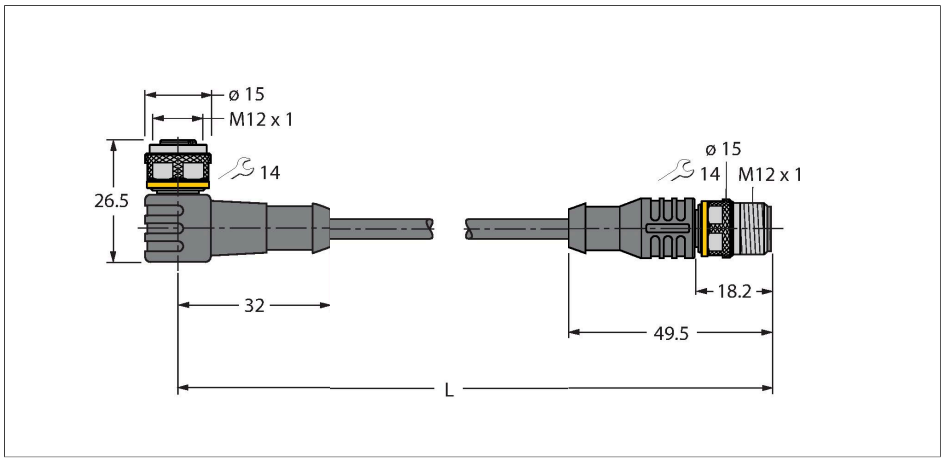

Technische gegevens

Type	WKC4.4T-P7X3.2-0.8-RSC4.4T/TXL
Identnr.	6625813
Connector A	Contraconnector, M12 × 1, Haaks, A-gecodeerd
Aantal polen	4
Contacten	Messing, CuZn, Verguld
Contactdrager	Kunststof, TPU, Zwart
Greep	Kunststof, TPU, Doorschijnend
Wartelmoer/-bout	Messing, CuZn, Vernikkeld
Dichtingsring	Kunststof, FPM/FKM
Bedrijfsspanningsindicatie	LED Groen
Schakeltoestandsindicatie	LED Geel/wit
Mechanische levensduur	> 100 Steekcycli
Vervuilingsgraad	3
Beschermingsklasse	IP67, IP69K, Enkel in geschroefde toestand
Connector B	Connector, M12 × 1, Recht, A-gecodeerd
Aantal polen	4
Contacten	Messing, CuZn, Verguld
Contactdrager	Kunststof, TPU, Zwart
Greep	Kunststof, TPU, Zwart
Wartelmoer/-bout	Messing, CuZn, Vernikkeld
Mechanische levensduur	> 100 Steekcycli
Vervuilingsgraad	3
Beschermingsklasse	IP67, IP69K, Enkel in geschroefde toestand
Kabel	
Kabeldiameter	Ø 4.7 mm ± 0.20

Kenmerken

- M12-contraconnector, haaks, 4-polig
- met drievoudige LED (pnp, wit, geel, groen)
- M12-stekker, recht, 4-polig
- Mantelmateriaal: PUR
- Mantelkleur: zwart
- Geschikt voor sleepkettingen
- Chemicaliën-, UV- en oliebestendig
- Vlamwerend (FT2 conform UL 1581, IEC 60332-2-2)
- Halogeen-, siliconen-, PVC- en LABS-vrij
- Bijzonder slijtvast
- Certificaat: cULus
- RoHS-conform
- Beschermingsklasse: IP67, IP69K
- kabellengte: 0,8 meter

Kabeldoorsnede

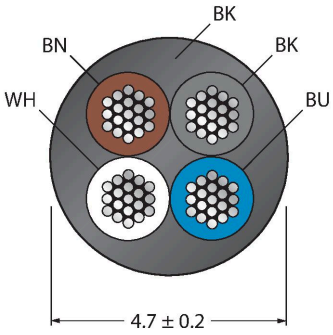

Contactconfiguratie

WKC4.4T-P7X3.2-0.8-RSC4.4T/TXL | 26-01-2022 21-51 | Technische wijzigingen voorbehouden

Technische gegevens

Kabellengte	0.8 m
Kabelmantel	PUR, Zwart
Aderisolatie	PP
Aderdoorsnede	4 x 0.34 mm²
Draadopbouw	42 x 0.1 mm
Aderkleuren	BN, WH, BU, BK
Elektrische eigenschappen bij +20 °C	
Nominale spanning	30 V_{DC}
Testspanning	2000 V
Stroombelastbaarheid	4 A
Isolatieweerstand	> 30.5 MΩ/km
Elektrische weerstand	Max. 57 Ω/km
Mechanische en chemische eigenschappen	
Buigradius (vaste installatie)	≥ 5 x Ø
Buigradius (flexibele inzet)	≥ 10 x Ø
Buigcycli	≥ 5 Miljoen
Toegelaten versnelling	Max. 5 m/s²
Toegelaten verplaatsing horizontaal	5 m (bij 5 m/s²)
Toegelaten verplaatsing verticaal	2 m (bij 5 m/s²)
Toegelaten verplaatsingssnelheid	3.3 m/s
Torsiebelasting	± 180 °/m
in rusttoestand	-50 °C…+80 °C
in bewogen toestand	-25 °C…+80 °C
voor sleepleidingen	-25 °C…+60 °C
Certificaten	cULus

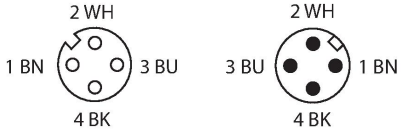

schakelplan

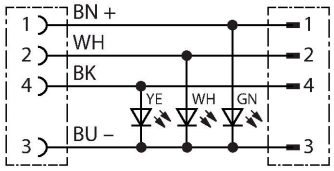

Toebehoren

TORQUE-WRENCH-SET-AS 6936170

draaimomentsleutelset; greep met instelbaar draaimoment 0.4 - 1.0 Nm, instelwerktuig draaimoment, gaffelsleutel voor M8 (SW9), gaffelsleutel voor M12 (SW14)

BLANK-LABEL-FOR-CORDSETS-TEL-TXL 6936206

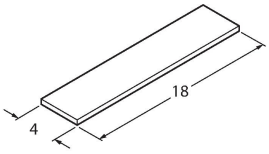

markeringsplaatjes voor TEL- en TXL-leidingen, lengte plaatje: 18 mm, hoogte plaatje: 4 mm, materiaal: polycarbonaat (PC), kleur: wit, halogeenvrij en vlamwerend

WKC4.4T-P7X3.2-0.8-RSC4.4T/TXL | 26-01-2022 21-51 | Technische wijzigingen voorbehouden