WKC4.221T-60/TEB
Actuator- en sensorkabel / PVC – Aansluitkabel

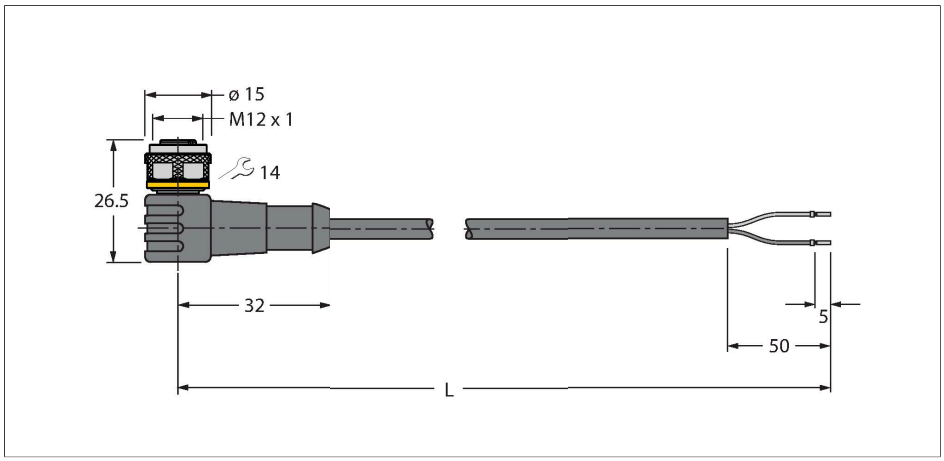

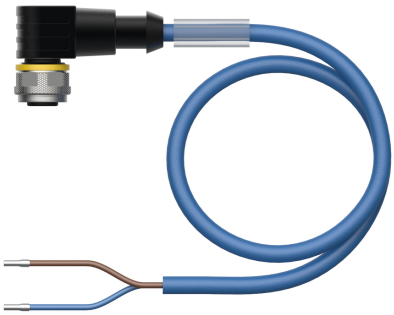

Technische gegevens

Type	WKC4.221T-60/TEB
Identnr.	6635307
Connector A	Contraconnector, M12 × 1, Haaks, A-gecodeerd
Aantal polen	2
Contacten	Messing, CuZn, Verguld
Contactdrager	Kunststof, TPU, Zwart
Greep	Kunststof, TPU, Zwart
Wartelmoer/-bout	Messing, CuZn, Vernikkeld
Dichtingsring	Kunststof, FPM/FKM
Mechanische levensduur	> 100 Steekcycli
Vervuilingsgraad	3
Beschermingsklasse	IP67, IP69K, Enkel in geschroefde toestand
Kabel	
Kabeldiameter	Ø 5.2 mm ± 0.20
Kabellengte	60 m
Kabelmantel	PVC, Blauw
Aderisolatie	PVC
Aderdoorsnede	2 x 0.5 mm²
Draadopbouw	64 x 0.1 mm
Aderkleuren	BN, BU
Elektrische eigenschappen bij +20 °C	
Nominale spanning	250 V
Testspanning	2000 V
Stroombelastbaarheid	4 A
Isolatieweerstand	> 30.5 MΩ/km
Elektrische weerstand	Max. 57 Ω/km

Kenmerken

- M12-contraconnector, haaks, 2-polig
- Mantelmateriaal: PVC
- Mantelkleur: blauw
- Onontvlambaar
- Chemicaliën- en oliebestendig
- Microben- en hydrolysebestendig
- LABS-vrij
- Certificaat: cULus
- RoHS-conform
- Beschermingsklasse: IP67, IP69K
- kabellengte: 60 meter

Kabeldoorsnede

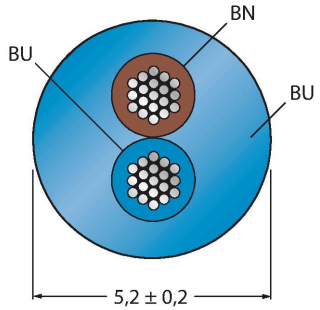

Contactconfiguratie

WKC4.221T-60/TEB| 26-01-2022 22-25 | Technische wijzigingen voorbehouden

Technische gegevens

Nom. Capaciteit	0.89 pF/m
Nom. Inductiviteit	nom. 1.25 mH/km
Mechanische en chemische eigen-schappen	
Buigradius (vaste installatie)	≥ 5 x Ø
Buigradius (flexibele inzet)	≥ 10 x Ø
in rusttoestand	-40 °C…+105 °C
in bewogen toestand	0 °C…+80 °C

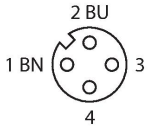

schakelplan

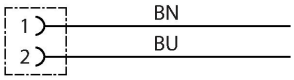

Toebehoren

TORQUE-WRENCH-SET-AS 6936170

draaimomentsleutelset; greep met instelbaar draaimoment 0.4 - 1.0 Nm, instelwerktuig draaimoment, gaffelsleutel voor M8 (SW9), gaffelsleutel voor M12 (SW14)

BLANK-LABEL-FOR-CORDSETS-TEL-TXL 6936206

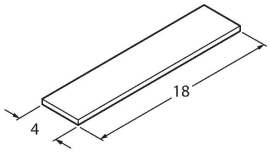

markeringsplaatjes voor TEL- en TXL-leidingen, lengte plaatje: 18 mm, hoogte plaatje: 4 mm, materiaal: polycarbonaat (PC), kleur: wit, halogeenvrij en vlamwerend

WKC4.221T-60/TEB| 26-01-2022 22-25 | Technische wijzigingen voorbehouden