# LTE250M-HT10-LU10-P-0.25-H1151
# Drukvaste lineaire positiesensor – Analoog

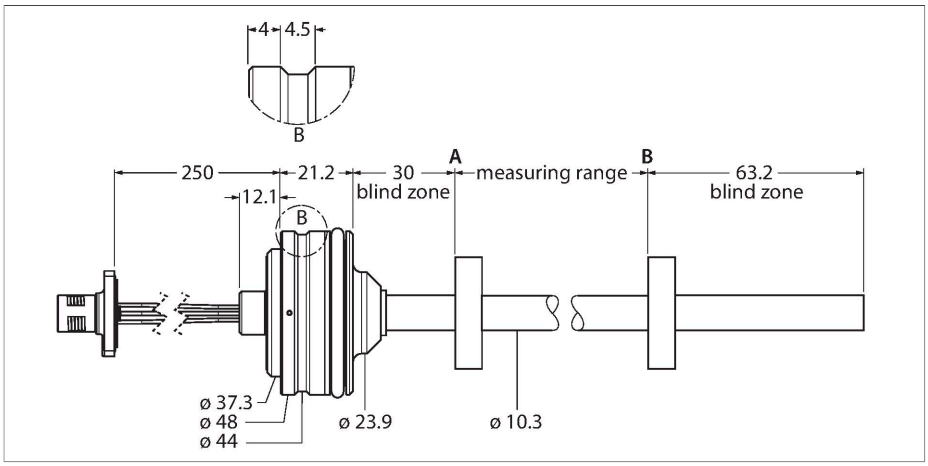

## Technische gegevens

| | |
|---|---|
| Type | LTE250M-HT10-LU10-P-0.25-H1151 |
| Identnr. | 100002118 |
| Meetprincipe | Magnetostrictief |
| **Algemene gegevens** | |
| Meetbereik | 250 mm |
| Resolutie | 16 bit |
| Dode zone a | 30 mm |
| Dode zone b | 63.2 mm |
| Herhalingsnauwkeurigheid | ≤ 0.01 % van eindwaarde |
| Lineariteitsafwijking | ≤ 0.04 % v.e. |
| Hysteresis | ≤ 0.026 mm |
| **Elektrische gegevens** | |
| Bedrijfsspanning | 8…30 VDC |
| Restrimpelspanning | ≤ 10 % $U_{ss}$ |
| Isolatietestspanning | ≤ 0.5 kV |
| Draadbreukbeveiliging / Ompoolbeveiliging | Ja (spanningsvoeding) |
| Uitgangsfunctie | 5-polig, Analoge uitgang |
| Spanningsuitgang | 0.5…4.5 V |
| Lastweerstand spanningsuitgang | ≥ 2 kΩ |
| Stroomopname | < 60 mA bij 24 VDC |
| **Mechanische gegevens** | |
| Bouwvorm | Staaf |
| Afmetingen | 376.5 mm |
| Materiaal behuizing | roestvast staal, 1.4305 (AISI 303) |
| Materiaal actief vlak | Roestvast staal, 1.4404 (AISI 316L) |
| Elektrische aansluiting | Kabel met connector, M12 × 1 |

## Kenmerken

- Geschikt voor hydraulische cilinders
- Huisontwerp Embedded
- Sensor is drukvast tot 340 bar (permanent), 680 bar (kortstondig)
- Instelbaar meetbereik
- Analoge uitgang 0,5…4,5 V
- Kabel 0,25 m met M12-stekkeraansluiting

## Aansluitschema

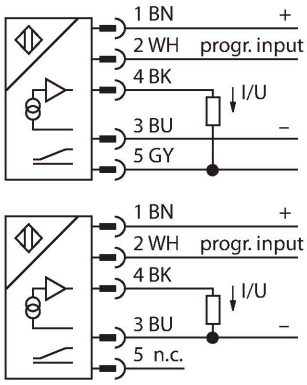


## Functieprincipe

De LTE is een magneto-strictieve sensor, die voor de exacte positiedetectie in hydraulische cilinders geoptimaliseerd werd.
De absolute waarde sensor is uiterst robuust en precies; bovendien slaat de sensor bij een spanningsonderbreking de positie-informatie op, zodat een nieuwe nulstand niet nodig is.
De sensoren werken contactloos en zijn dus slijtage- en onderhoudsvrij.

LTE250M-HT10-LU10-P-0.25-H1151| 18-02-2022 05-40 | Technische wijzigingen voorbehouden

## Technische gegevens

| Omgevingsomstandigheden | |
|---|---|
| Omgevingstemperatuur | -40…+85 °C |
| Vibratiebestendigheid | 30 Hz (1 mm) |
| Schokbestendigheid | 100 g (11 ms) |
| Beschermingsgraad | IP68 |

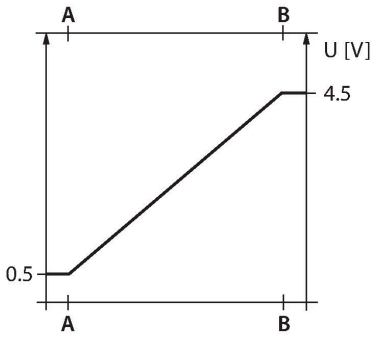


## Montagehandleiding

Inbouwinstructies / Beschrijving

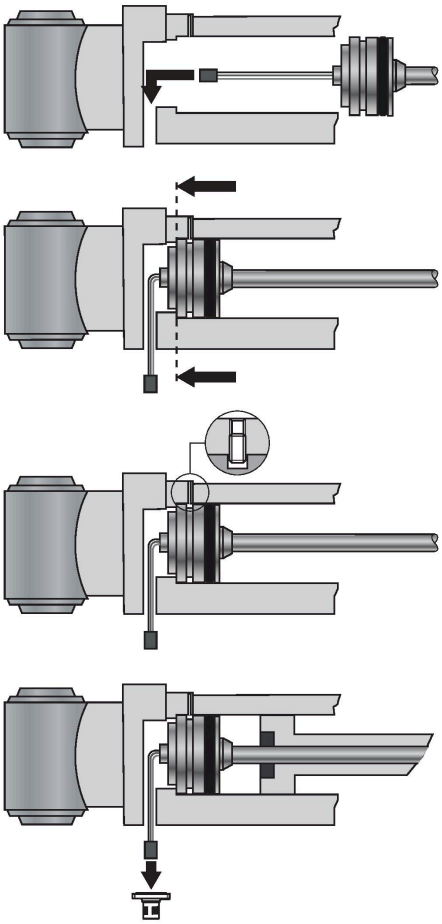

Monteren

Om het apparaat te bevestigen, is een M18 × 1,5-schroefdraadgat volgens ISO 6149-1 in de eindkap van de hydraulische cilinder nodig. Meer informatie is te vinden in de gebruiksaanwijzing.

LTE250M-HT10-LU10-P-0.25-H1151| 18-02-2022 05-40 | Technische wijzigingen voorbehouden

## Toebehoren

| STM-AL-R10 | 6900409 |
|---|---|
| 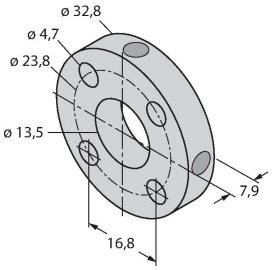  | Standaard 4-gaten positiegever, materiaal: Aluminium |

| STS-R10 | 6900411 |
|---|---|
| 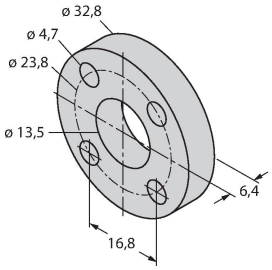  | Standaard afstandsschijf uit non-ferritisch materiaal voor het scheiden van de positiegever van de bodem van de hydraulische zuigerstang |

| CM-R10 | 6900416 |
|---|---|
| 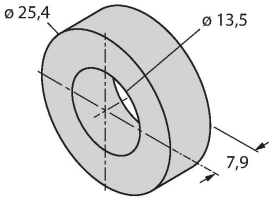  | Standaard positiegever geschikt voor de montage in de hydraulische cilinder |