PKGH4M-10/TFE
Food & Beverage hygienic / PVC – Aansluitkabel

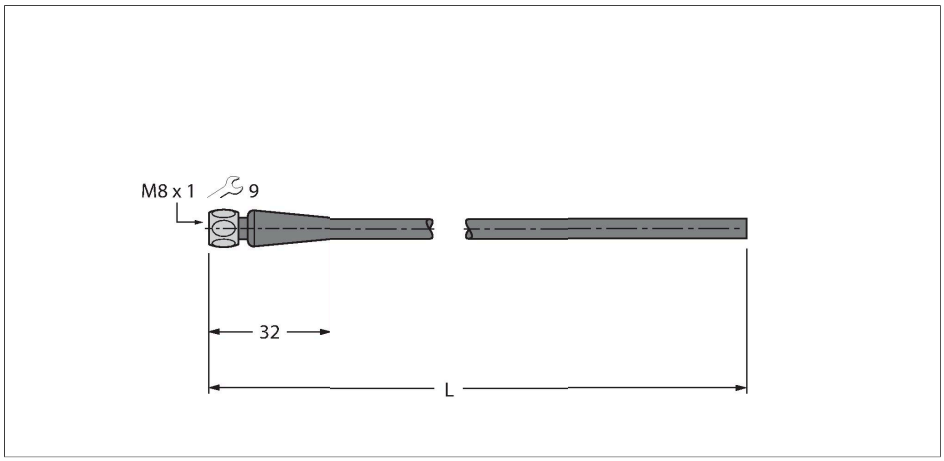

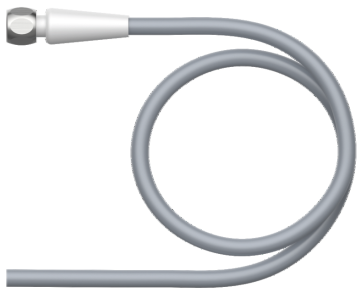

Technische gegevens

Type	PKGH4M-10/TFE
Identnr.	6934452
Connector A	Contraconnector, M8 × 1, Recht
Aantal polen	4
Contacten	Messing, CuZn, Verguld
Contactdrager	Kunststof, PP, Grijs
Greep	Kunststof, PP, Grijs
Wartelmoer/-bout	Roestvast staal, V4A
Dichtingsring	Kunststof, FPM/FKM
Aandraaimoment	0.5 … 0.6 Nm (max. waarde van het tegenstuk respec-teren !)
Mechanische levensduur	> 100 Steekcycli
Vervuilingsgraad	3
Beschermingsklasse	IP65, IP67, IP68, IP69, Enkel in ge-schroefde toestand
Kabel	
Kabeldiameter	Ø 4.2 mm ± 0.20
Kabellengte	10 m
Kabelmantel	PVC, Grijs
Aderisolatie	PVC
Aderdoorsnede	4 x 0.25 mm²
Draadopbouw	14 x 0.15 mm
Aderkleuren	BN, WH, BU, BK
Elektrische eigenschappen bij +20 °C	
Nominale spanning	30 V
Testspanning	1500 V
Stroombelastbaarheid	4 A

Kenmerken

- M8-contraconnector, recht, 4-polig
- montagemoer/-schroef in roestvast staal
- mantelmateriaal: PVC
- mantelkleur: grijs RAL 7040
- zuren- en logenbestendig
- olie- en chemicaliënbestendig
- onontvlambaar volgens DIN EN 60332 1-2, DIN EN 60332 2-2, VDE 0482 332-1-2, VDE 0482 332-2-2
- Certificaten: Gost, Ecolab
- RoHS- en REACH-conform
- beschermingsgraad IP67, IP69K
- kabellengte: 10 meter

Kabeldoorsnede

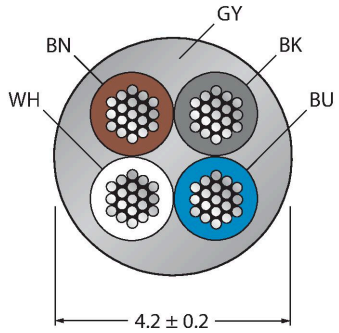

Contactconfiguratie

PKGH4M-10/TFE | 26-01-2022 23-06 | Technische wijzigingen voorbehouden

Technische gegevens

Isolatieweerstand	≥ 10^8 Ω
Mechanische en chemische eigenschappen	
Buigradius (vaste installatie)	≥ 3 x Ø
Buigradius (flexibele inzet)	≥ 10 x Ø
in rusttoestand	-25 °C…+80 °C
in bewogen toestand	0 °C…+80 °C

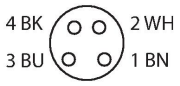

schakelplan

Toebehoren

TORQUE-WRENCH-SET-AS	6936170

draaimomentsleutelset; greep met instelbaar draaimoment 0.4 - 1.0 Nm, instelwerktuig draaimoment, gaffelsleutel voor M8 (SW9), gaffelsleutel voor M12 (SW14)

PKGH4M-10/TFE| 26-01-2022 23-06 | Technische wijzigingen voorbehouden