RKC4.5T-0.3-RSC4.5T/TXL1001
actuator- en sensorkabel bestand tegen lasspatten – verbindingsleiding

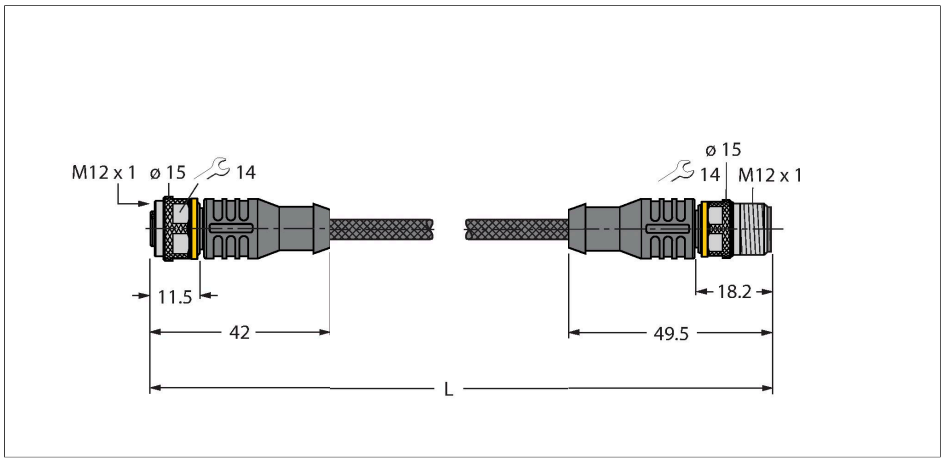

Technische gegevens

Type	RKC4.5T-0.3-RSC4.5T/TXL1001
Identnr.	6628254
Connector A	Contraconnector, M12 × 1, Recht, A-gecodeerd
Aantal polen	5
Contacten	Messing, CuZn, Verguld
Contactdrager	Kunststof, TPU, Zwart
Greep	Kunststof, TPU, Zwart
Wartelmoer/-bout	Messing, CuZn, Vernikkeld
Dichtingsring	Kunststof, FPM/FKM
Mechanische levensduur	> 100 Steekcycli
Vervuilingsgraad	3
Beschermingsklasse	IP67, IP69K, Enkel in geschroefde toestand
Connector B	Connector, M12 × 1, Recht, A-gecodeerd
Aantal polen	5
Contacten	Messing, CuZn, Verguld
Contactdrager	Kunststof, TPU, Zwart
Greep	Kunststof, TPU, Zwart
Wartelmoer/-bout	Messing, CuZn, Vernikkeld
Mechanische levensduur	> 100 Steekcycli
Vervuilingsgraad	3
Beschermingsklasse	IP67, IP69K, Enkel in geschroefde toestand
Kabel	
Kabeldiameter	Ø 6.1 mm ± 0.20
Kabellengte	0.3 m

Kenmerken

- M12-contraconnector, recht, 5-polig
- M12-stekker, recht, 5-polig
- Mantelmateriaal: PUR met aramidevezels ommanteld
- Mantelkleur: geel
- Lasvonkenbestendig
- Onontvlambaar
- Chemicaliën-, UV- en oliebestendig
- Halogeen-, siliconen-, PVC- en LABS-vrij
- RoHS-conform
- Beschermingsklasse: IP67, IP69K
- Materiaal beschermmantel: aramidevezels
  - Trekvastheid: 2923 MPa
  - Breukvastheid: 333 N
  - Breukrek: 3,6 %
  - Temperatuurpieken: tot 200 °C
- kabellengte: 0,3 meter

Kabeldoorsnede

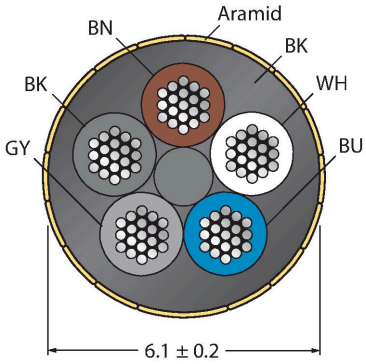

RKC4.5T-0.3-RSC4.5T/TXL1001| 26-01-2022 21-43 | Technische wijzigingen voorbehouden

Technische gegevens

Kabelmantel	PUR, Geel
Aderisolatie	PP
Aderdoorsnede	5 x 0.34 mm²
Draadopbouw	42 x 0.1 mm
Aderkleuren	BN, WH, BU, BK, GY
Elektrische eigenschappen bij +20 °C	
Nominale spanning	60 V
Testspanning	2000 V
Stroombelastbaarheid	4 A
Isolatieweerstand	> 30.5 MΩ/km
Elektrische weerstand	Max. 57 Ω/km
Mechanische en chemische eigenschappen	
Buigradius (vaste installatie)	≥ 5 x Ø
Buigradius (flexibele inzet)	≥ 10 x Ø
in rusttoestand	-50 °C…+105 °C
in bewogen toestand	-30 °C…+90 °C

Toebehoren

TORQUE-WRENCH-SET-AS	6936170

draaimomentsleutelset; greep met instelbaar draaimoment 0.4 - 1.0 Nm, instelwerktuig draaimoment, gaffelsleutel voor M8 (SW9), gaffelsleutel voor M12 (SW14)

Contactconfiguratie

schakelplan

RKC4.5T-0.3-RSC4.5T/TXL1001| 26-01-2022 21-43 | Technische wijzigingen voorbehouden