PKG4.5S-1.6-PSG4.5S/TXL
Actuator- en sensorkabel / PUR – verbindingsleiding

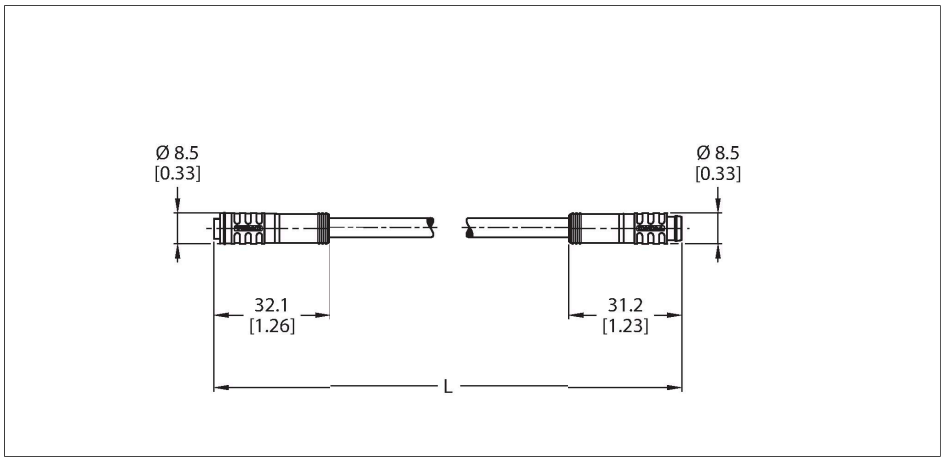

Technische gegevens

Type	PKG4.5S-1.6-PSG4.5S/TXL
Identnr.	6634986
Connector A	Contraconnector, Ø 8 mm, Recht
Aantal polen	5
Contacten	Messing, CuZn, Verguld
Contactdrager	Kunststof, TPU, Zwart
Greep	Kunststof, TPU, Zwart
Dichtingsring	Kunststof, FPM/FKM
Aandraaimoment	0.5 … 0.6 Nm (max. waarde van het tegenstuk respecteren !)
Mechanische levensduur	> 100 Steekcycli
Vervuilingsgraad	3
Beschermingsklasse	IP67, (aangesloten)
Connector B	Connector, Ø 8 mm, Recht
Aantal polen	5
Contacten	Messing, CuZn, Verguld
Contactdrager	Kunststof, TPU, Zwart
Greep	Kunststof, TPU, Zwart
Aandraaimoment	0.5 … 0.6 Nm (max. waarde van het tegenstuk respecteren !)
Mechanische levensduur	> 100 Steekcycli
Vervuilingsgraad	3
Beschermingsklasse	IP67, (ingestoken)
Kabel	
Kabeldiameter	Ø 5.5 mm ± 0.20
Kabellengte	1.6 m
Kabelmantel	PUR, Zwart

Kenmerken

- Ø8 mm contraconnector, recht, 5-polig, vergrendelbaar
- Ø8 mm connector, recht, 5-polig, vergrendelbaar
- Mantelmateriaal: PUR
- Mantelkleur: zwart
- Geschikt voor sleepkettingen
- Chemicaliën-, UV- en oliebestendig
- Vlamwerend (FT2 conform UL 1581, IEC 60332-2-2)
- Halogeen-, siliconen-, PVC- en LABS-vrij
- Bijzonder slijtvast
- Certificaat: cULus
- RoHS-conform
- Beschermingsklasse: IP67, IP69K
- kabellengte: 1,6 meter

Kabeldoorsnede

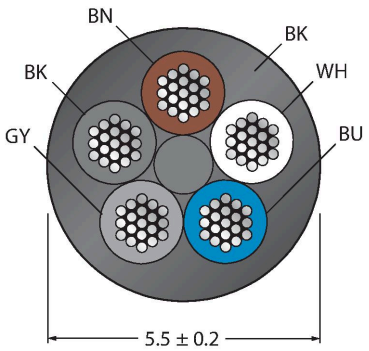

Contactconfiguratie

PKG4.5S-1.6-PSG4.5S/TXL| 26-01-2022 20-43 | Technische wijzigingen voorbehouden

Technische gegevens

Aderisolatie	PP
Aderdoorsnede	5 x 0.34 mm²
Draadopbouw	42 x 0.1 mm
Aderkleuren	BN, WH, BU, BK, GY
Elektrische eigenschappen bij +20 °C	
Nominale spanning	50 V
Testspanning	2000 V
Stroombelastbaarheid	4 A
Isolatieweerstand	> 30.5 MΩ/km
Elektrische weerstand	Max. 57 Ω/km
Mechanische en chemische eigenschappen	
Buigradius (vaste installatie)	≥ 5 x Ø
Buigradius (flexibele inzet)	≥ 10 x Ø
Buigcycli	≥ 5 Miljoen
Toegelaten versnelling	Max. 5 m/s²
Toegelaten verplaatsing horizontaal	5 m (bij 5 m/s²)
Toegelaten verplaatsing verticaal	2 m (bij 5 m/s²)
Toegelaten verplaatsingssnelheid	3.3 m/s
Torsiebelasting	± 180 °/m
in rusttoestand	-50 °C…+80 °C
in bewogen toestand	-25 °C…+80 °C
voor sleepleidingen	-25 °C…+60 °C

schakelplan

Toebehoren

TORQUE-WRENCH-SET-AS	6936170

draaimomentsleutelset; greep met instelbaar draaimoment 0.4 - 1.0 Nm, instelwerktuig draaimoment, gaffelsleutel voor M8 (SW9), gaffelsleutel voor M12 (SW14)

BLANK-LABEL-FOR-CORDSETS-TEL-TXL	6936206

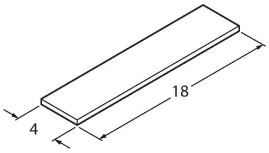

markeringsplaatjes voor TEL- en TXL-leidingen, lengte plaatje: 18 mm, hoogte plaatje: 4 mm, materiaal: polycarbonaat (PC), kleur: wit, halogeenvrij en vlamwerend