PANEL PERFORMANCE 1200

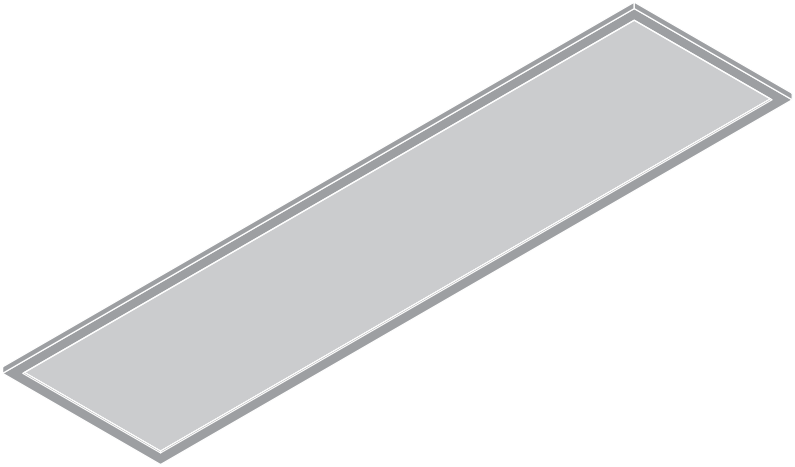

	EAN	l x w x h [mm]	W	**EM W (230 V DC)	VAC	Hz	lm	lm/W	**EM lm (230 V DC)
PL PFM 1200 33W/3000K	4058075440050	1195 x 295 x 9	33	-	220-240 V	50/60 Hz	4000	120	-
PL PFM 1200 33W/4000K	4058075440074	1195 x 295 x 9	33	-	220-240 V	50/60 Hz	4000	120	-
PL PFM 1200 DALI 33W/3000K	4058075440135	1195 x 295 x 9	33	6	220-240 V	0/50/60 Hz	4000	120	600
PL PFM 1200 DALI 33W/4000K	4058075440173	1195 x 295 x 9	33	6	220-240 V	0/50/60 Hz	4000	120	600
PL PFM 1200 30W/3000K UGR19	4058075440098	1195 x 295 x 9.8	30	-	220-240 V	50/60 Hz	3450	115	-
PL PFM 1200 30W/4000K UGR19	4058075440111	1195 x 295 x 9.8	30	-	220-240 V	50/60 Hz	3600	120	-
PL PFM 1200 DALI 30W/3000K UGR19	4058075440210	1195 x 295 x 9.8	30	5	220-240 V	0/50/60 Hz	3450	115	540
PL PFM 1200 DALI 30W/4000K UGR19	4058075440630	1195 x 295 x 9.8	30	5	220-240 V	0/50/60 Hz	3600	120	540
PL PFM 1200 30W/940 UGR19	4058075522008	1195 x 295 x 9.8	30	-	220-240 V	50/60 Hz	3000	100	-
PL PFM 1200 30W/940 UGR19 DALI	4058075522022	1195 x 295 x 9.8	30	5	220-240 V	0/50/60 Hz	3000	100	450

	EAN	Φ_{use}(lm)	K	IP	▽	R_a	🌡(°C)	PF	🏋
PL PFM 1200 33W/3000K	4058075440050	4000	3000	40/20	120°	> 80	-10…+45	> 0.93	1.6 kg
PL PFM 1200 33W/4000K	4058075440074	4000	4000	40/20	120°	> 80	-10…+45	> 0.93	1.6 kg
PL PFM 1200 DALI 33W/3000K	4058075440135	4000	3000	40/20	120°	> 80	-10…+45	> 0.93	1.6 kg
PL PFM 1200 DALI 33W/4000K	4058075440173	4000	4000	40/20	120°	> 80	-10…+45	> 0.93	1.6 kg
PL PFM 1200 30W/3000K UGR19	4058075440098	3000	3000	40/20	90°	> 80	-10…+45	> 0.93	1.7 kg
PL PFM 1200 30W/4000K UGR19	4058075440111	3100	4000	40/20	90°	> 80	-10…+45	> 0.93	1.7 kg
PL PFM 1200 DALI 30W/3000K UGR19	4058075440210	3000	3000	40/20	90°	> 80	-10…+45	> 0.93	1.7 kg
PL PFM 1200 DALI 30W/4000K UGR19	4058075440630	3100	4000	40/20	90°	> 80	-10…+45	> 0.93	1.7 kg
PL PFM 1200 30W/940 UGR19	4058075522008	2580	4000	40/20	90°	> 90	-10…+45	> 0.93	1.7 kg
PL PFM 1200 30W/940 UGR19 DALI	4058075522022	2580	4000	40/20	90°	> 90	-10…+45	> 0.93	1.7 kg

LEDVANCE

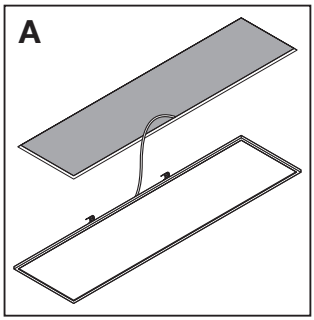
A

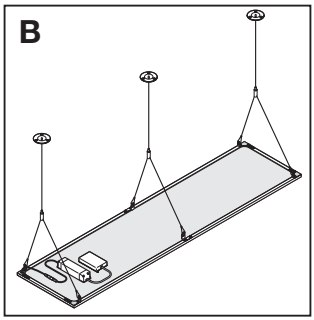
B

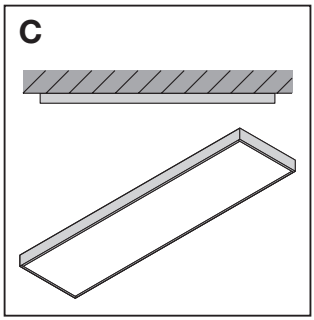
C

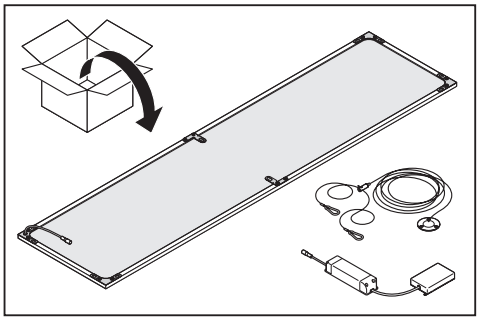

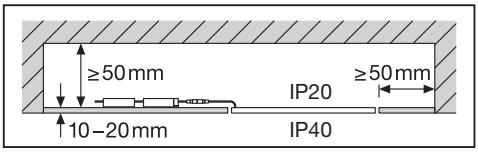
≥50mm
≥50mm
IP20
10–20mm
IP40

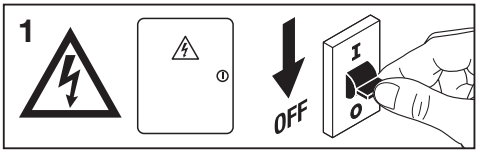
1
OFF
I
O

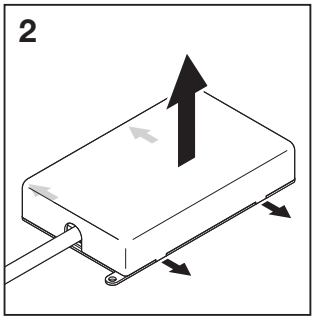
2

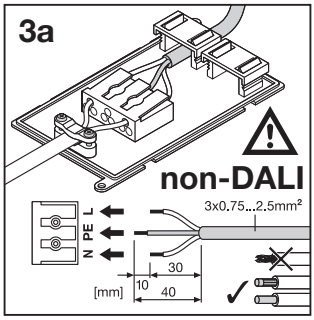
3a
non-DALI
3x0.75...2.5mm²
N PE L
30
10
40
[mm]

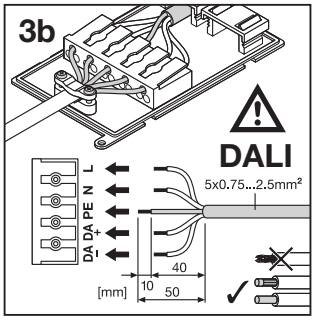
3b
DALI
5x0.75...2.5mm²
DA DA PE N L
+
–
40
10
50
[mm]

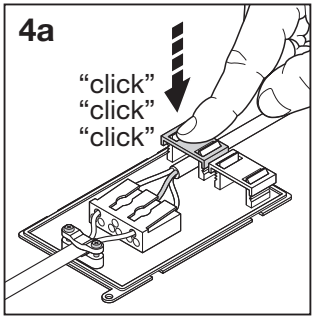
4a
“click”
“click”
“click”

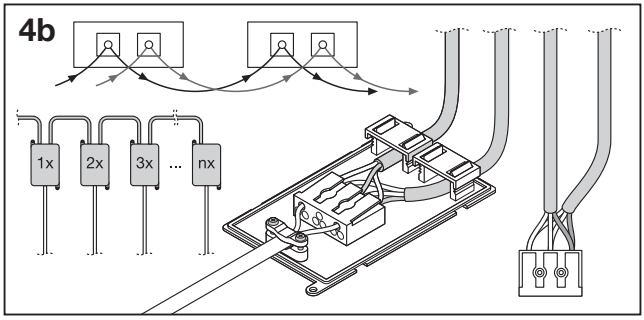
4b
1x
2x
3x
...
nx

LEDVANCE

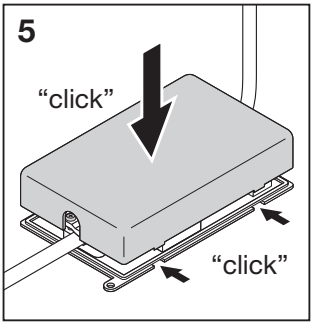

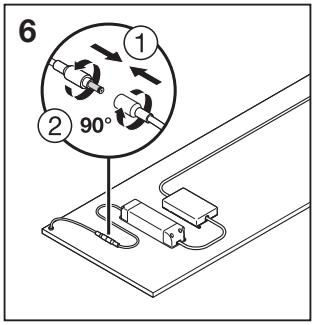

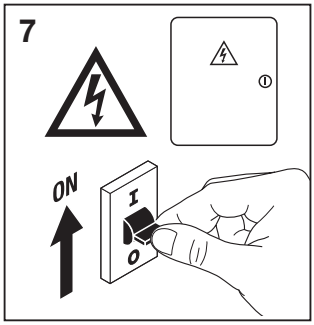

PL RECESSED MOUNT CLIPS VAL 4x
EAN 4058075409859

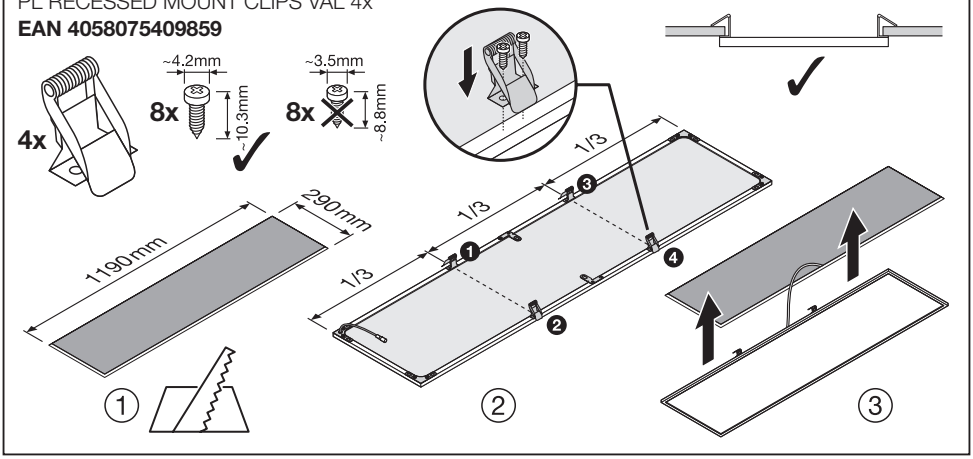

PL SUSPENSION KIT
EAN 4058075402928

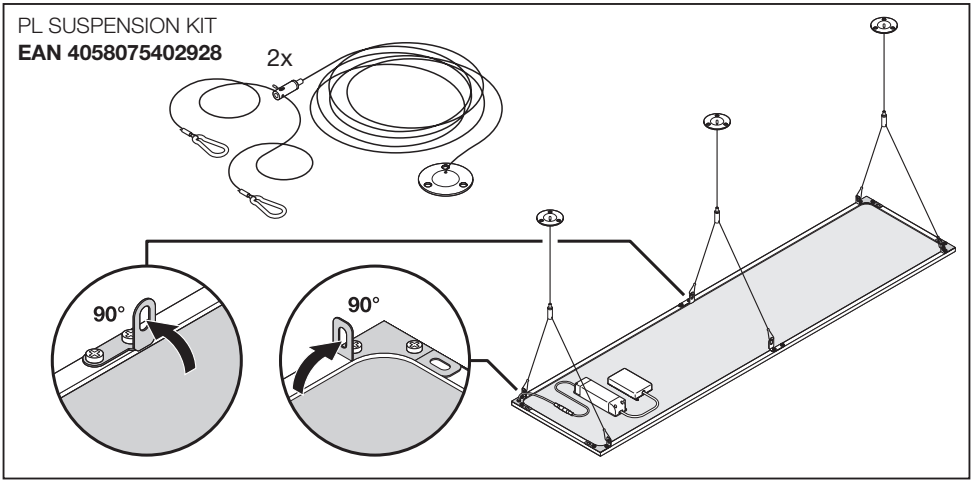

PL SURFACE MOUNT KIT 1200
EAN 4058075108820

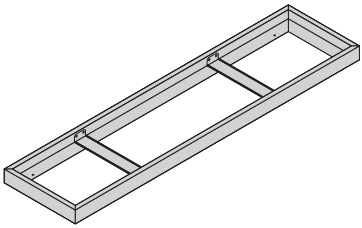

PL 1200x300 SURFACE MOUNT KIT VAL
EAN 4058075472952

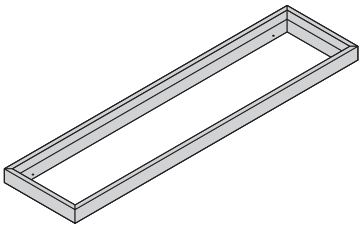

PL 1200x300 RECESSED MOUNT FRAME
EAN 4058075472976

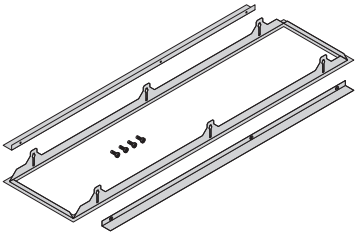

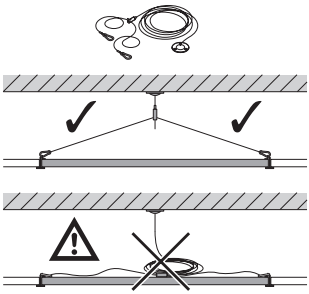

1x 2x 3x ... nx	C10A	B16A	C16A	DALI	I_{OUT} [mA]	DIM
PANEL PFM 1200 DALI	n = 21	n = 20	n = 33	OSRAM OTi DALI 50/220...240/1A4 NFC	950	
PANEL PFM 1200	n = 20	n = 21	n = 33	–	–	

** (D) Leuchten mit zusätzlichen Notstrom Anforderungen gemäß EN 60598-2-22 zertifiziert (gilt nicht für Frankreich und Dänemark). (GB) Luminaires certified including the additional emergency requirements of EN 60598-2-22 (not applicable for France and Denmark). (F) Luminaires homologués conformément aux exigences supplémentaires de la norme EN 60598-2-22 en matière d'éclairage de secours (ne s'applique pas pour la France et le Danemark). (I) Impianti di illuminazione certificati includendo i requisiti aggiuntivi di emergenza di EN 60598-2-22 (non applicabili a Francia e Danimarca). (E) Lámparas certificadas incluyendo los requisitos de emergencia adicionales de EN 60598-2-22 (no aplicable para Francia y Dinamarca). (P) Luminárias certificadas, incluindo os requisitos de emergência adicionais da norma EN 60598-2-22 (não se aplica para França e Dinamarca). (GR) Φωτιστικά σώματα πιστοποιημένα περιλαμβανομένων των πρόσθετων απαιτήσεων έκτακτης ανάγκης του EN 60598-2-22 (δεν έχει εφαρμογή για Γαλλία και Δανία). (NL) Gecertificeerde lampen die voldoen aan de bijzondere eisen van NBN-EN-IEC 60598-2-22 verlichtingsarmaturen voor noodverlichting (geldt niet voor Frankrijk en Denemarken). (S) Ljusarmaturerna är certifierade inklusive Nödbelysningskraven i EN 60598-2-22 (ej tillämpbart för Frankrike och Danmark). (FIN) Valaisimet on sertifioitu EN 60598-2-22 -normin turvalaisimia koskevien lisämääräysten mukaan (ei koske Ranskaa ja Tanskaa). (N) Armaturer sertifisert inkludert tilleggskrav til nødsituasjoner i henhold til EN 60598-2-22 (gjelder ikke Frankrike og Danmark). (DK) Armaturer certificeret med ekstra nødkrav iht. EN 60598-2-22 (gælder ikke for Frankrig og Danmark). (CZ) Svítidla certifikovaná s dodatečnými požadavky na nouzový proud podle normy EN 60598-2-22 (neplatí pro Francii a Dánsko). (RUS) Светильники сертифицированы с учетом дополнительных аварийных требований стандарта EN 60598-2-22 (не применимо для Франции и Дании). (H) A lámpatestek az EN 60598-2-22 szabvány kiegészítő vészhelyzeti előírásait is figyelembe véve tanúsítottak (Franciaország és Dánia esetén nem érvényes). (PL) Oprawy oświetleniowe z certyfikatem potwierdzającym spełnienie dodatkowych wymagań dotyczących oświetlenia awaryjnego zgodnie z normą EN 60598-2-22 (nie dotyczy Francji i Danii). (SK) Certifikované svietidlá vrátane dodatočných núdzových požiadaviek normy EN 60598-2-22 (neplatí pre Francúzsko a Dánsko). (SLO) Svetilke z dodatnimi zahtevami glede napajanja v sili, certificirane v skladu z EN 60598-2-22 (ne velja za Francijo in Dansko). (TR) EN 60598-2-22 sayılı standardın ek acil gerekliliklerini içeren sertifikalı armatürler (Fransa ve Danimarka için geçerli değildir). (HR) Certificirana rasvjetna tijela uključujući dodatne zahtjeve u slučaju opasnosti sukladno normi EN 60598-2-22 (nije primjenjivo za Francusku i Dansku). (RO) Corpuri de iluminat certificate inclusiv pentru cerințele suplimentare de urgență din EN 60598-2-22 (neaplicabile pentru Franța și Danemarca). (BG) Осветителни тела, сертифицирани включително съгласно допълнителните изисквания за аварийно осветление по EN 60598-2-22 (не се отнася за Франция и Дания). (EST) Valgustid, mis on sertifitseeritud muuhulgas vastavalt standardiga EN 60598-2-22 kehtestatud hädavalgustuse erinõuete osas (ei kehti Prantsusmaa ja Taani korral). (LT) Šviestuvai sertifikuoti, įskaitant papildomus išskirtinius reikalavimus pagal EN 60598-2-22 (netaikoma Prancūzijai ir Danijai). (LV) Gaismekļi sertificēti, tostarp iekļaujot EN 60598-2-22 papildu ārkārtas prasības (neattiecas uz Franciju un Dāniju). (SRB) Sertifikovane svetiljke, uključujući i dodatne zahteve za hitne slučajeve u skladu sa EN 60598-2-22 (ne važi za Francusku i Dansku). (UA) Світильники сертифіковані з урахуванням додаткових вимог щодо світильників для аварійного освітлення згідно зі стандартом EN 60598-2-22 (не діє для Франції та Данії). (KZ) Бұл шамдалдар EN 60598-2-22 стандартының қосымша тәтенше талаптарына сай сертификатталған (Франция мен Дания үшін қолданылмайды).

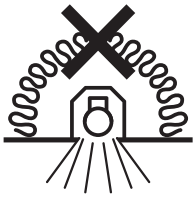

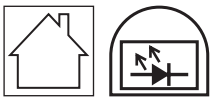

C10449057
G11094520V2
18.01.21

LEDVANCE GmbH
Parking 29-33
85748 Garching, Germany
www.ledvance.com