PRODUCTINFORMATIEBLAD
1906 BUBBLE TABLE 250x245 Glass Smoke

Vintage 1906® Bubble | Glazen armaturen voor binnen, in vintage stijl, E27 lampvoet, rond gevormde lampenkappen

Toepassingsgebieden

- Woonruimten (woonkamers, eetkamers, slaapkamers, etc.)
- Bars, restaurants

Productvoordelen

- Aanpasbaar uiterlijk dankzij het gebruik van afzonderlijk beschikbare E27 lampvormen
- Eenvoudige en snelle installatie

Productkenmerken

- Glazen armaturen met een rond gevormde lampenkap
- Speciaal vintage uiterlijk in combinatie met 1906 LED- of halogeenlampen
- Armaturenfamilie voor verschillende toepassingsgebieden
- Verkrijgbaar in diverse kleuren

© 2022, LEDVANCE GmbH. All rights reserved.

TECHNISCHE GEGEVENS

ELEKTRISCHE GEGEVENS

Nominale spanning	220...240 V
Netfrequentie	50...60 Hz
Veiligheidsklasse	II
Bedrijfsmodus	Mains voltage

AFMETINGEN & GEWICHT

Diameter	250,00 mm
Hoogte	245.00 mm
Product gewicht	800,00 g
Kabellengte	1550 mm

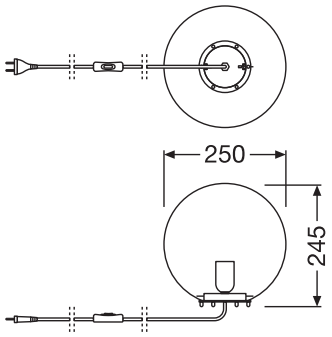

MATERIALEN & KLEUREN

Kleur van het product	Zwart/grijs
Kleur behuizing	Zwart/grijs
Body materiaal	Plastic|METAL
Materiaal afdekking	Glas
Kwikgehalte	0.0 mg

TOEPASSING & MONTAGE

Omgevingstemperatuur bereik	-20...+40 °C
Opslagtemperatuur	-25...+70 °C
Type aansluiting	Stekker type C (EU)
Type bescherming	IP20

© 2022, LEDVANCE GmbH. All rights reserved.

Dimmable	Nee
Montagetype	Standing
Montagelocatie	Tafel
Application environment	IndoorIndoor
With light source	Nee
Omschrijving van de fitting	E27

CERTIFICATEN & NORMEN

Normen	CE / EAC / REACH

EQUIPMENT / ACCESSORIES

- Exclusief lichtbronnen
- Complete montage- en verbindingsaccessoires inbegrepen

DOWNLOADS

	DOWNLOADS
PDF	User instruction
	Tender documenten
PDF	Declarations of conformity

LOGISTIEKE GEGEVENS

Productcode	Verpakkingseenheid (stuks per verpakking)	Afmetingen (lengte x breedte x hoogte)	Brutogewicht	Volume
4058075217447	Vouwdoos 1	287 mm x 287 mm x 307 mm	1109.00 g	25.29 dm^3
4058075217454	Verzenddoos 4	590 mm x 590 mm x 320 mm	5950.00 g	111.39 dm^3

De genoemde productcodes beschrijven de kleinste hoeveelheid die besteld kan worden. Eén verzendeenheid kan bestaan uit één of meer afzonderlijke producten. Bij het plaatsen van een order enkele of veelvouden van de verpakkingseenheid invoeren.

DISCLAIMER

Onder voorbehoud van verandering zonder kennisgeving. Fouten en drukfouten voorbehouden. Zorg ervoor dat u de meest recente versie gebruikt.

© 2022, LEDVANCE GmbH. All rights reserved.