PRODUCTINFORMATIEBLAD
1906 BUBBLE PENDANT 300x1570 Glass Smoke

Vintage 1906® Bubble | Glazen armaturen voor binnen, in vintage stijl, E27 lampvoet, rond gevormde lampenkappen

Toepassingsgebieden

- Woonruimten (woonkamers, eetkamers, slaapkamers, etc.)
- Bars, restaurants

Productvoordelen

- Aanpasbaar uiterlijk dankzij het gebruik van afzonderlijk beschikbare E27 lampvormen
- Eenvoudige en snelle installatie

Productkenmerken

- Glazen armaturen met een rond gevormde lampenkap
- Speciaal vintage uiterlijk in combinatie met 1906 LED- of halogeenlampen
- Armaturenfamilie voor verschillende toepassingsgebieden
- Verkrijgbaar in diverse kleuren

© 2022, LEDVANCE GmbH. All rights reserved.

TECHNISCHE GEGEVENS

ELEKTRISCHE GEGEVENS

Nominale spanning	220...240 V
Netfrequentie	50...60 Hz
Veiligheidsklasse	I
Bedrijfsmodus	Mains voltage

AFMETINGEN & GEWICHT

Diameter	300,00 mm
Breedte	100,00 mm
Hoogte	1570,00 mm
Product gewicht	1400,00 g

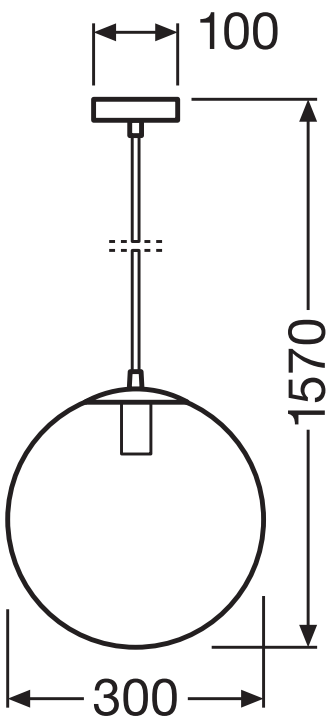

MATERIALEN & KLEUREN

Kleur van het product	Zwart/grijs
Kleur behuizing	Zwart/grijs
Body materiaal	Plastic|METAL

© 2022, LEDVANCE GmbH. All rights reserved.

Materiaal afdekking	Glas
Kwikgehalte	0.0 mg

TOEPASSING & MONTAGE

Omgevingstemperatuur bereik	-20...+40 °C
Opslagtemperatuur	-25...+70 °C
Type aansluiting	Schroefterminal
Type bescherming	IP20
Dimmable	Nee
Montagetype	Surface
Montagelocatie	Plafond
Application environment	IndoorIndoor
With light source	Nee
Omschrijving van de fitting	E27

CERTIFICATEN & NORMEN

Normen	CE / EAC / REACH

EQUIPMENT / ACCESSORIES

- Exclusief lichtbronnen
- Complete montage- en verbindingsaccessoires inbegrepen

DOWNLOADS

	DOWNLOADS
PDF	User instruction 1906 BUBBLE PENDANT
	Tender documenten Tender Text 4058075217362
PDF	Declarations of conformity 1906 GLASS FIXED

LOGISTIEKE GEGEVENS

Productcode	Verpakkingseenheid (stuks per verpakking)	Afmetingen (lengte x breedte x hoogte)	Brutogewicht	Volume
4058075217362	Vouwdoos 1	373 mm x 373 mm x 398 mm	1908.00 g	55.37 dm^3

© 2022, LEDVANCE GmbH. All rights reserved.

Productcode	Verpakkingseenheid (stuks per verpakking)	Afmetingen (lengte x breedte x hoogte)	Brutogewicht	Volume
4058075217379	Verzenddoos 4	760 mm x 410 mm x 760 mm	9864.00 g	236.82 dm^3

De genoemde productcodes beschrijven de kleinste hoeveelheid die besteld kan worden. Eén verzendeenheid kan bestaan uit één of meer afzonderlijke producten. Bij het plaatsen van een order enkele of veelvouden van de verpakkingseenheid invoeren.

DISCLAIMER

Onder voorbehoud van verandering zonder kennisgeving. Fouten en drukfouten voorbehouden. Zorg ervoor dat u de meest recente versie gebruikt.

© 2022, LEDVANCE GmbH. All rights reserved.