PRODUCTINFORMATIEBLAD
1906 CARVED PENDANT PEAR Glass Orange

Vintage 1906® Carved | Glazen armaturen voor binnen, in vintage stijl, E27 lampvoet, speciaal gevormde lampenkappen

Toepassingsgebieden

- Woonruimten (woonkamers, eetkamers, slaapkamers, etc.)
- Bars, restaurants

Productvoordelen

- Aanpasbaar uiterlijk dankzij het gebruik van afzonderlijk beschikbare E27 lampvormen
- Eenvoudige en snelle installatie

Productkenmerken

- Armaturen met speciaal gevormde glazen lampenkappen
- Speciaal vintage uiterlijk in combinatie met 1906 LED- of halogeenlampen
- Armaturenfamilie voor verschillende toepassingsgebieden

© 2022, LEDVANCE GmbH. All rights reserved.

TECHNISCHE GEGEVENS

ELEKTRISCHE GEGEVENS

Nominale spanning	220...240 V
Netfrequentie	50...60 Hz
Veiligheidsklasse	I
Bedrijfsmodus	Mains voltage

AFMETINGEN & GEWICHT

Breedte	100.00 mm
Hoogte	1500.00 mm
Product gewicht	1200,00 g

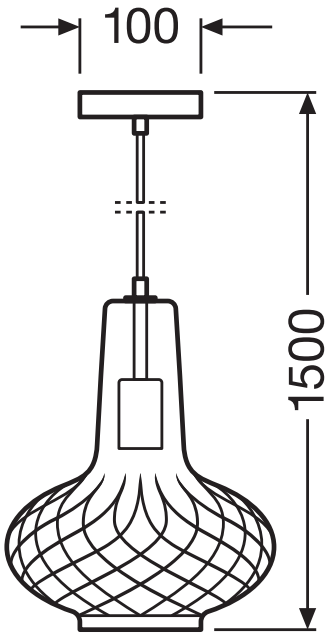

MATERIALEN & KLEUREN

Kleur van het product	Zwart/grijs
Kleur behuizing	Zwart/grijs
Body materiaal	Plastic|METAL
Materiaal afdekking	Glas
Kwikgehalte	0.0 mg

© 2022, LEDVANCE GmbH. All rights reserved.

TOEPASSING & MONTAGE

Omgevingstemperatuur bereik	-20...+40 °C
Opslagtemperatuur	-25...+70 °C
Type aansluiting	Schroefterminal
Type bescherming	IP20
Dimmable	Nee
Montagetype	Surface
Montagelocatie	Plafond
Application environment	IndoorIndoor
With light source	Nee
Omschrijving van de fitting	E27

CERTIFICATEN & NORMEN

Normen	CE / EAC / REACH

EQUIPMENT / ACCESSORIES

- Exclusief lichtbronnen
- Complete montage- en verbindingsaccessoires inbegrepen

DOWNLOADS

	DOWNLOADS
PDF	User instruction
	Tender documenten

LOGISTIEKE GEGEVENS

Productcode	Verpakkingseenheid (stuks per verpakking)	Afmetingen (lengte x breedte x hoogte)	Brutogewicht	Volume
4058075217225	Vouwdoos 1	283 mm x 283 mm x 383 mm	1641.00 g	30.67 dm^3
4058075217232	Verzenddoos 2	580 mm x 395 mm x 295 mm	4099.00 g	67.58 dm^3

De genoemde productcodes beschrijven de kleinste hoeveelheid die besteld kan worden. Eén verzendeenheid kan bestaan uit één of meer afzonderlijke producten. Bij het plaatsen van een order enkele of veelvouden van de verpakkingseenheid invoeren.

© 2022, LEDVANCE GmbH. All rights reserved.

DISCLAIMER

Onder voorbehoud van verandering zonder kennisgeving. Fouten en drukfouten voorbehouden. Zorg ervoor dat u de meest recente versie gebruikt.

© 2022, LEDVANCE GmbH. All rights reserved.