THERMISCHE REGELVENTILE

SICHERHEITS-MISCHAUTOMATEN
SERIE VTE300, VTE500

Thermische Mischautomaten der Serien VTE300 und VTE500, speziell für den Einsatz bei Not- und Augenduschen.

VTE312 VTE512

BETRIEB
Die Sicherheitsmischautomaten der Modellreihen VTE300/VTE500 von ESBE sind für Augen- und Notduschen vorgesehen, die eine hochpräzise Regelung der Wassertemperatur, einen Verbrühungsschutz sowie kontinuierlichen Zugang zu Wasser erfordern.

FUNKTION
Das Ventil VTE300/VTE500 gewährleistet, dass an der Abnahmestelle stets die richtige Wassertemperatur herrscht und unerwünschte Temperaturschwankungen unterbunden werden.

Der Verbrühungsschutz schützt den Nutzer zuverlässig vor Verbrühungen. Der Verbrühungsschutz kommt zum Einsatz, wenn ein unkontrolliertes Überschwingen der Warmwassertemperatur auftritt oder die Kaltwasserzufuhr ausfällt.

Das Ventil gewährleistet auch bei einem Ausfall der Warmwasserzufuhr die kontinuierliche Wasserversorgung (z. B. wenn das Warmwasser abgestellt ist). Die Funktion kommt zum Einsatz, wenn der Differenzdruck zwischen Kalt- und Warmwasser 0,5 bar übersteigt. In diesem Fall tritt an der Abnahmestelle Kaltwasser aus.

MEDIEN
Das Ventil wird in Verbindung mit Wasser eingesetzt.

TECHNISCHE DATEN
Druckstufe: PN 10
Betriebsdruck: 1,0 MPa (10 bar)
Differenzdruck, Mischen: max. 0,3 MPa (3 bar)
Differenzdruck, Kalt-/Warmwasserzufuhr: max. 0,03 MPa (0,3 bar)
Differenzdruck zum Auslösen der Bypass-Funktion: min. 0,05 MPa (0,5 bar)
Max. Medientemperatur: kontinuierlich 95 °C
vorübergehend 100 °C
Min. Medientemperatur: 0 °C
Bypass-Kapazität - VTE300: Kvs 1,2 m^3/h (31 l/min bei 2,4 bar Differenzdruck)
Bypass-Kapazität - VTE500: Kvs 2,7 m^3/h (70 l/min bei 2,4 bar Differenzdruck)
Temperaturstabilität: ±5 °C*
Anschluss: Außengewinde, ISO 228/1

Material
Ventilgehäuse sowie übrige Metallteile mit Flüssigkeitskontakt: DZR Messing, CW625N, entzinkungsbeständig

*VTE300: Gültig bei gleichem Druck am Warm- und Kaltwassereingang, Mindestdurchflussrate 4 l/min. Mindesttemperaturunterschied zwischen Warmwassereingang und Mischwasserausgang 10 °C.
VTE500: Gültig bei gleichem Druck am Warmwassereingang und Mischwasserausgang, Mindestdurchflussrate 9 l/min. Mindest-temperaturunterschied zwischen Warmwassereingang und Mischwasserausgang 10 °C.

PED 2014/68/EU, Artikel 4.3
Druckgeräte gemäß PED 2014/68/EU, Artikel 4.3 (Praxis der Schalltechnik). Gemäß Richtlinie wird die Ausrüstung nicht mit dem CE-Kennzeichen versehen.

INSTALLATIONSBEISPIELE

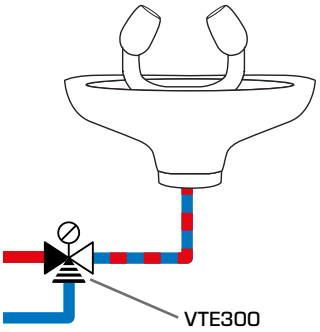

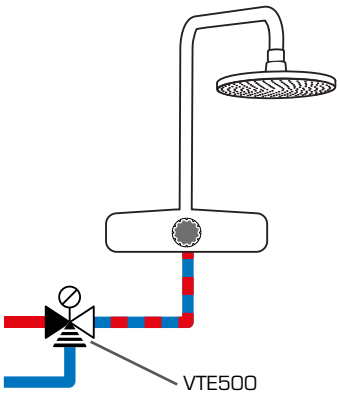

© Copyright. Alle Rechte vorbehalten.

SICHERHEITS-MISCHAUTOMATEN
SERIE VTE300, VTE500

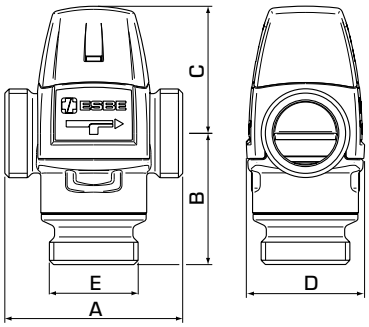

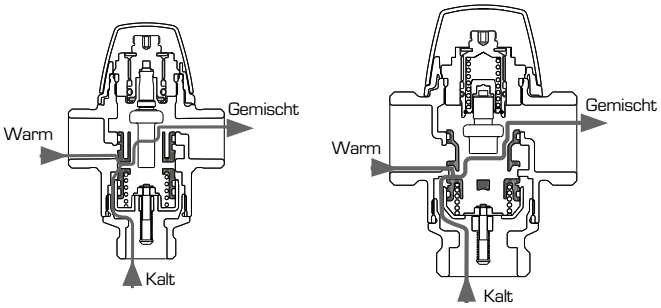

VTE300 VTE500

SERIE VTE312, AUSSENGEWINDE

Art.- Nr.	Bezeichnung	Temp. bereich	Kvs*	Anschluss	Maße				Gewicht [kg]	Hinweis
				E	A	B	C	D		
31260200	VTE312	22 – 28°C	1,2	G ¾"	70	54	52	46	0,52	

* Kvs-Wert in m^3/h bei einem Druckabfall von 1 bar

SERIE VTE512, AUSSENGEWINDE

Art.- Nr.	Bezeichnung	Temp. bereich	Kvs*	Anschluss	Maße				Gewicht [kg]	Hinweis
				E	A	B	C	D		
31280200	VTE512	22 – 28°C	4,8	G 1¼"	84	62	60	56	0,95	

* Kvs-Wert in m^3/h bei einem Druckabfall von 1 bar

© Copyright. Alle Rechte vorbehalten.

SICHERHEITS-MISCHAUTOMATEN
SERIE VTE300, VTE500

LEISTUNGSDIAGRAMM

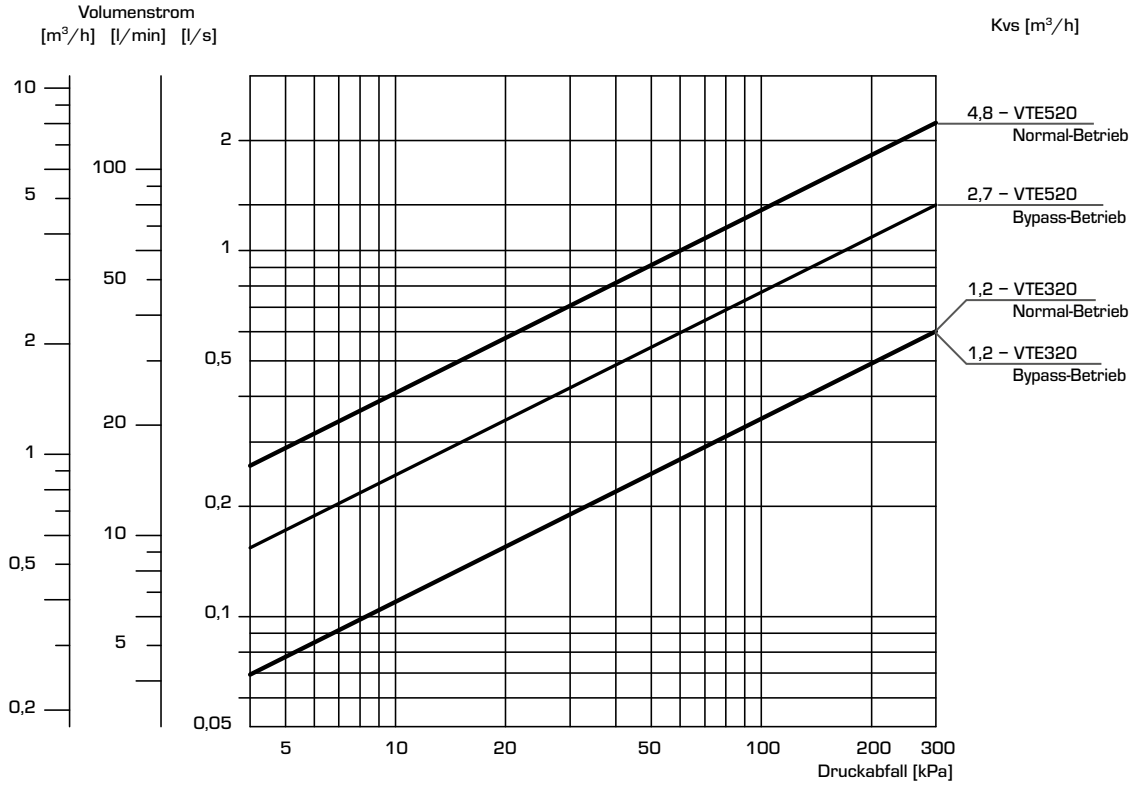

© Copyright. Alle Rechte vorbehalten.