OPPLE LIGHTING.





Armatuur Lowbay

- Stijlvolle oplossing voor middelhoge plafonds in winkels en industriële omgevingen

FLICKER-FREE

2 M

Specificaties

Artikelcode	Artikelomschrijving	Equivalent (W)	Vermogen (W)	Lumen	Efficiëntie (lm/W)	CCT (K)	Bundelhoek	Gewicht (kg/st)
545002000500	LEDLowbay-E 30W-4000-120D	CFL 2x26W	30	3000	100	4000	120°	0,65

Artikel- en verpakkingsinformatie

Artikel		Doosverpakking			
Artikelcode	Artikelomschrijving	Afmetingen (mm) (LxBxH)	Brutogewicht (kg)	EAN	st/doos
545002000500	LEDLowbay-E 30W-4000-120D	406x406x156	1,48	6956321806842	1

Technische specificaties	
Levensduur (L70)	60.000 u
Levensduur (L80)	40.000 u
Aan-/Uit-cycli	100.000
Kleurconsistentie (SDCM)	4
Dimbaarheid	On-Off
Afwerking	Zilver
CRI	≥ 80
IP-klasse	IP20
IK-klasse	IK03
Beschermingsklasse	I
Risicogroep (EN 62471)	RG1
Inclusief driver (Ja/Nee)	Ja
Gloeidraadtest	650°C
Uitvalkans driver (bij 5.000 uur)	1 %
PF	≥ 0,9

Elektrische aansluiting	
Frequentie	50/60 Hz
Nominale spanning	220-240 V AC
DC ingangsspanning	Zie het hoofdstuk Technische Gegevens van de catalogus
230V Kabellengte	2 m

Materiaal eigenschappen	
Materiaal behuizing	Aluminium
Materiaal optiek	Polycarbonaat

Toepassingscondities	
Bedrijfstemperatuur	-20-+45°C
Gebruikstemperatuur	+25°C
Opslagtemperatuur	-30-+50°C

5 JAAR GARANTIE

CE

Maatschets (mm)

LEDLowbay-E 30W-4000-120D

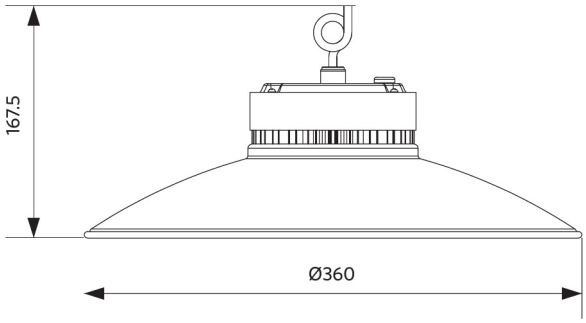

Fotometrische gegevens

