Original instructions

SIRe Basic
Quick guide

SIReB

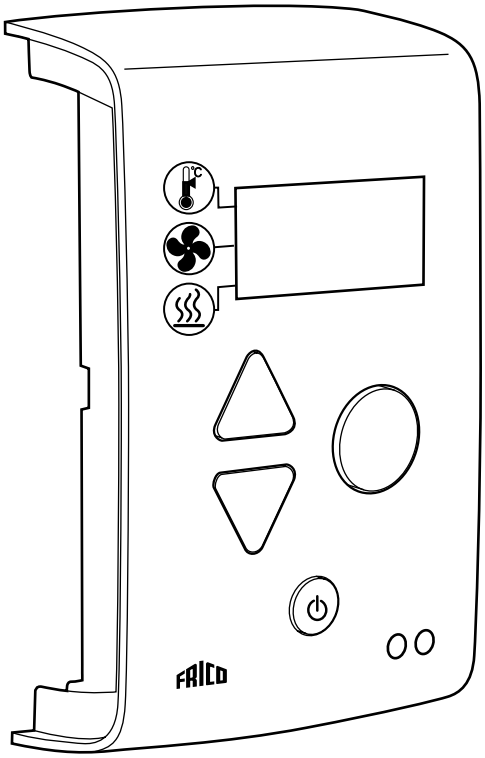

SE ... 7
GB ... 14
DE ... 21
ES ...28
FR ... 35
IT ... 42
NL ...49
NO ... 56
PL ... 63
RU ... 70

Wiring diagram - Basic

SIReB

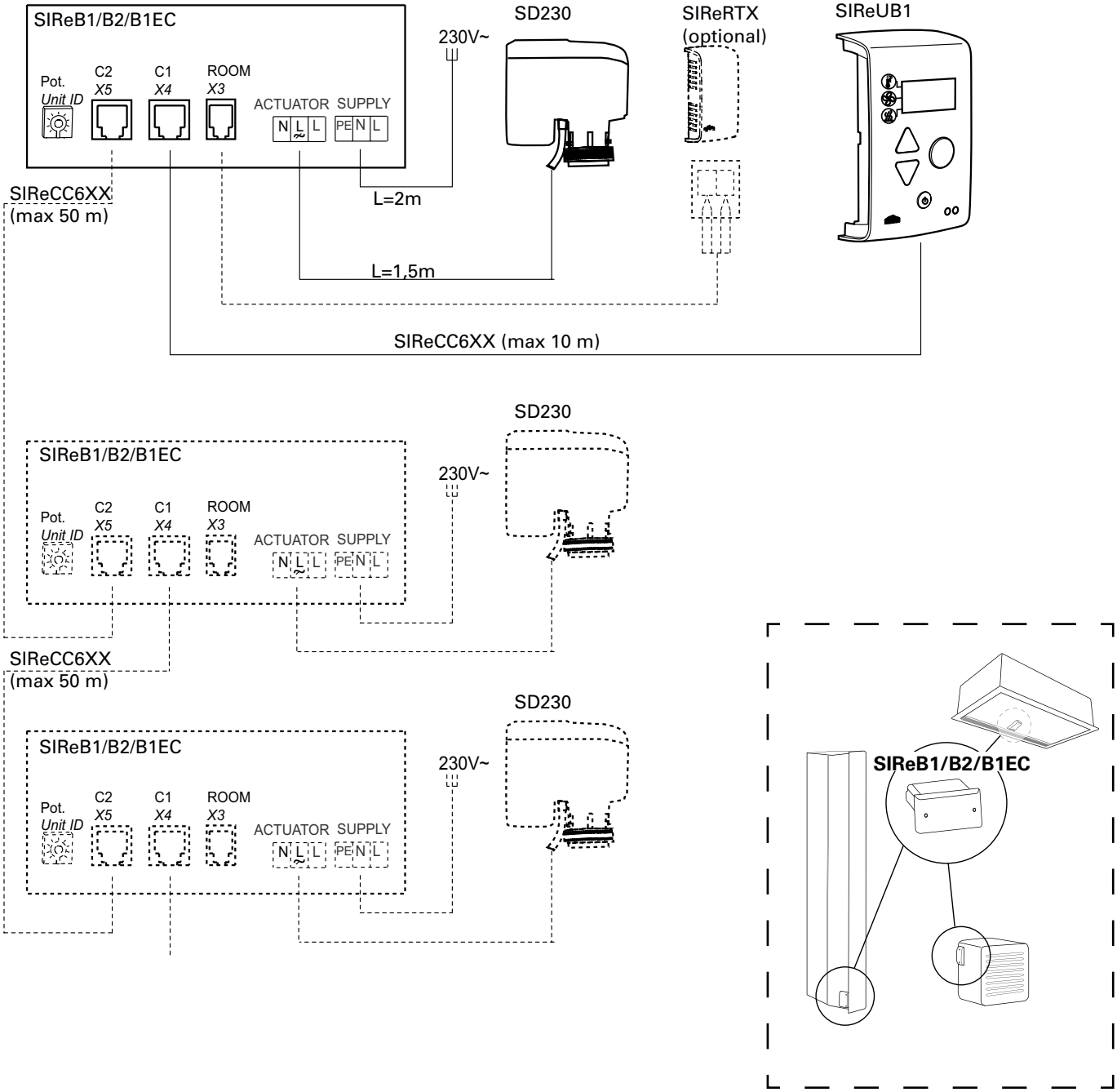

Wiring diagram

SIReB

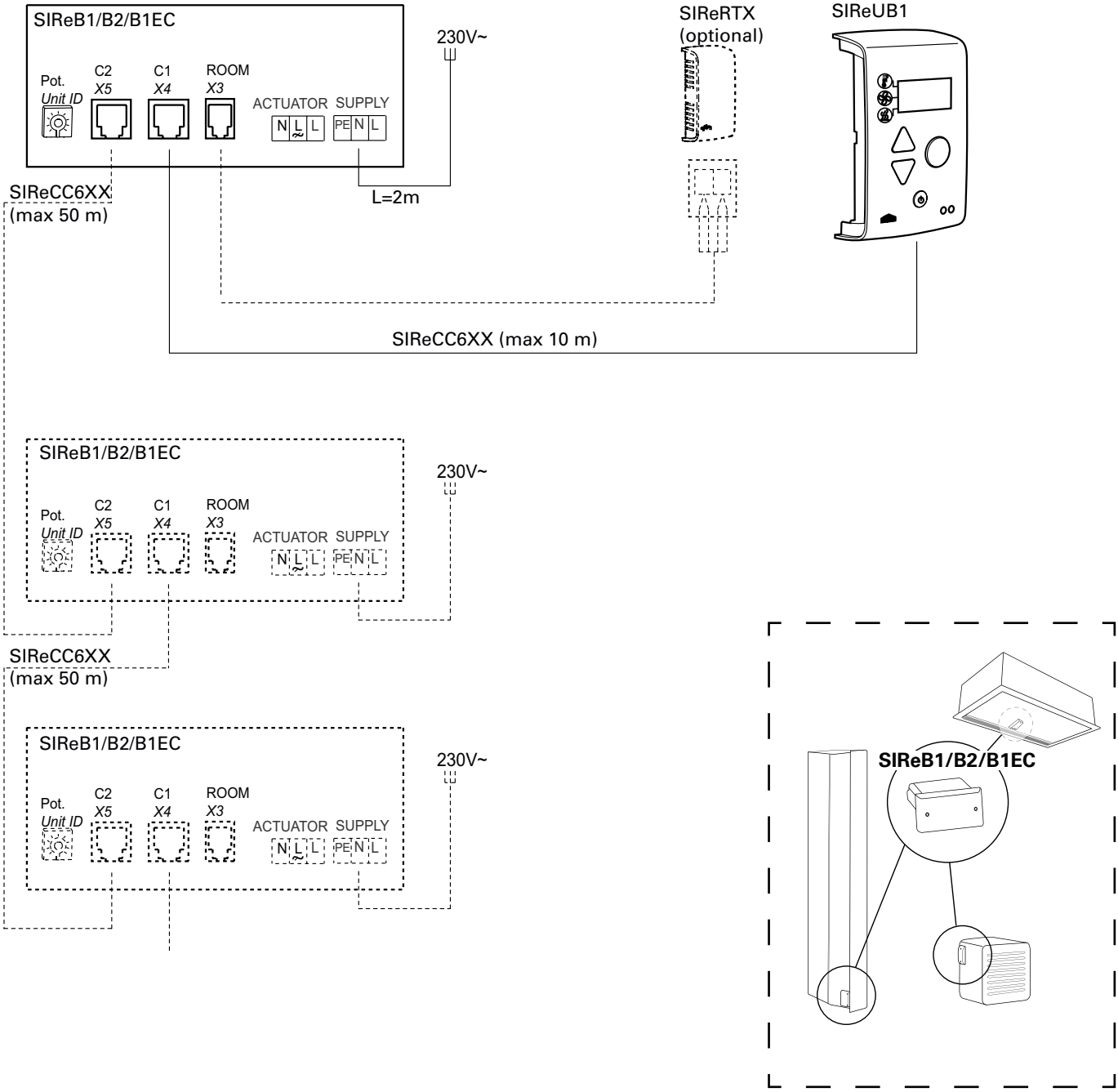

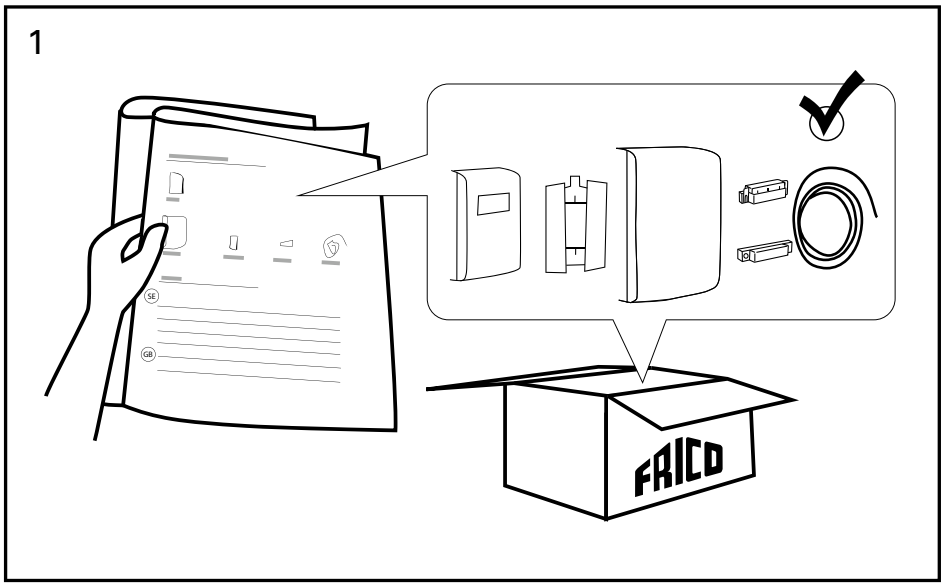
1
SE
GB
FRICO

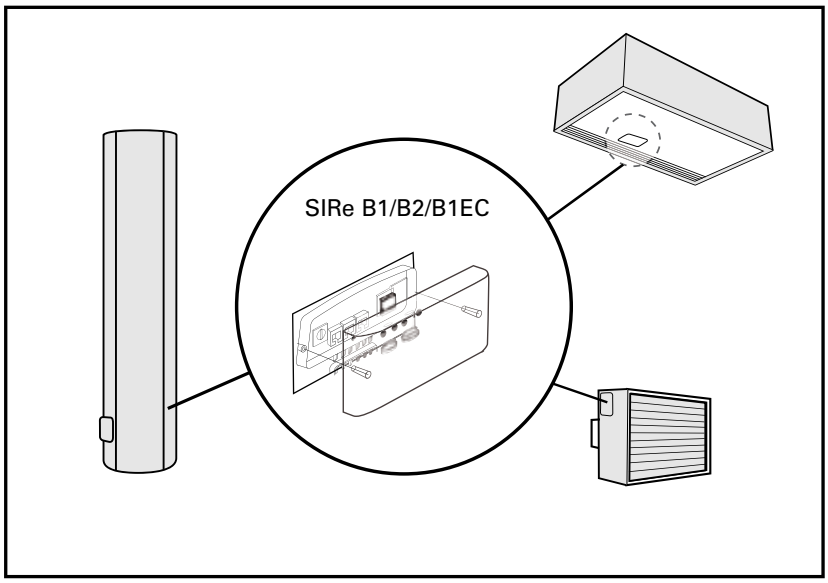
SIRe B1/B2/B1EC

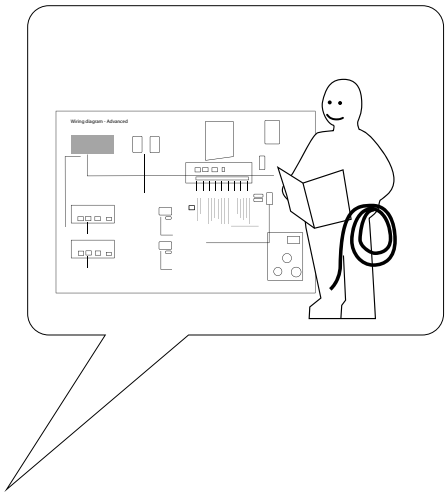
Wiring diagram - Advanced

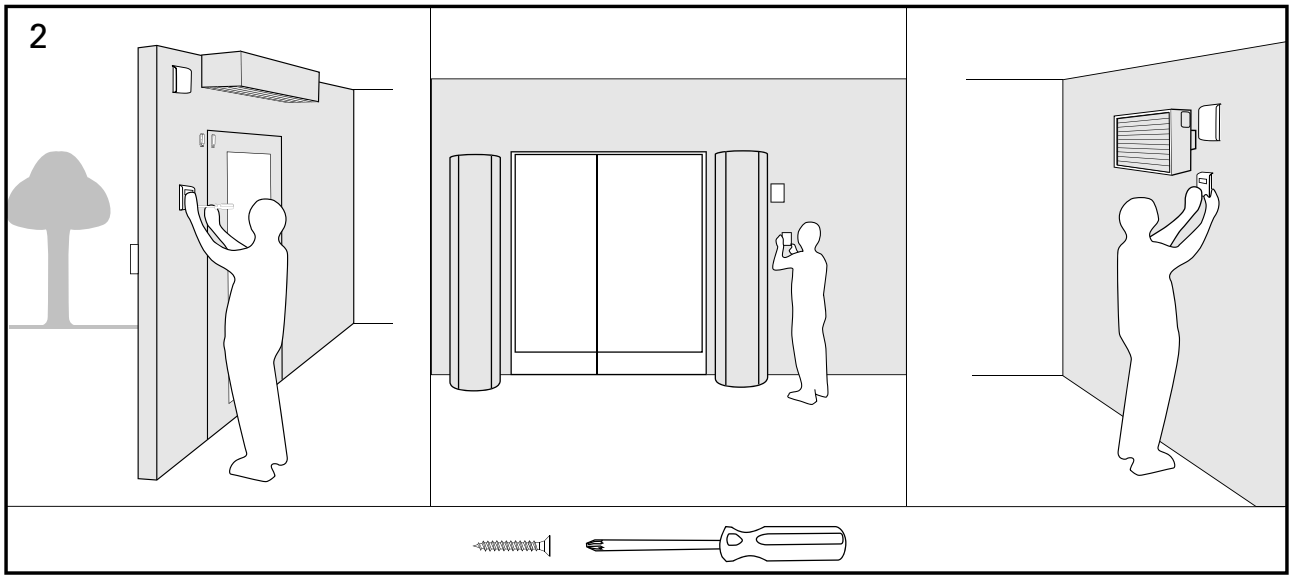
2

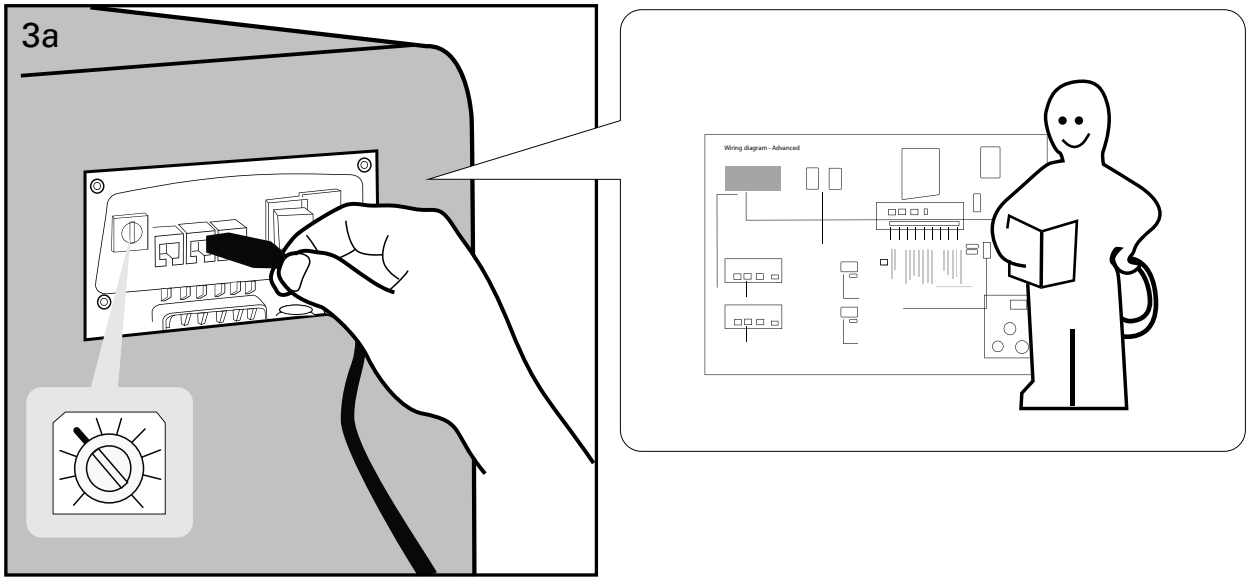
3a
Wiring diagram - Advanced

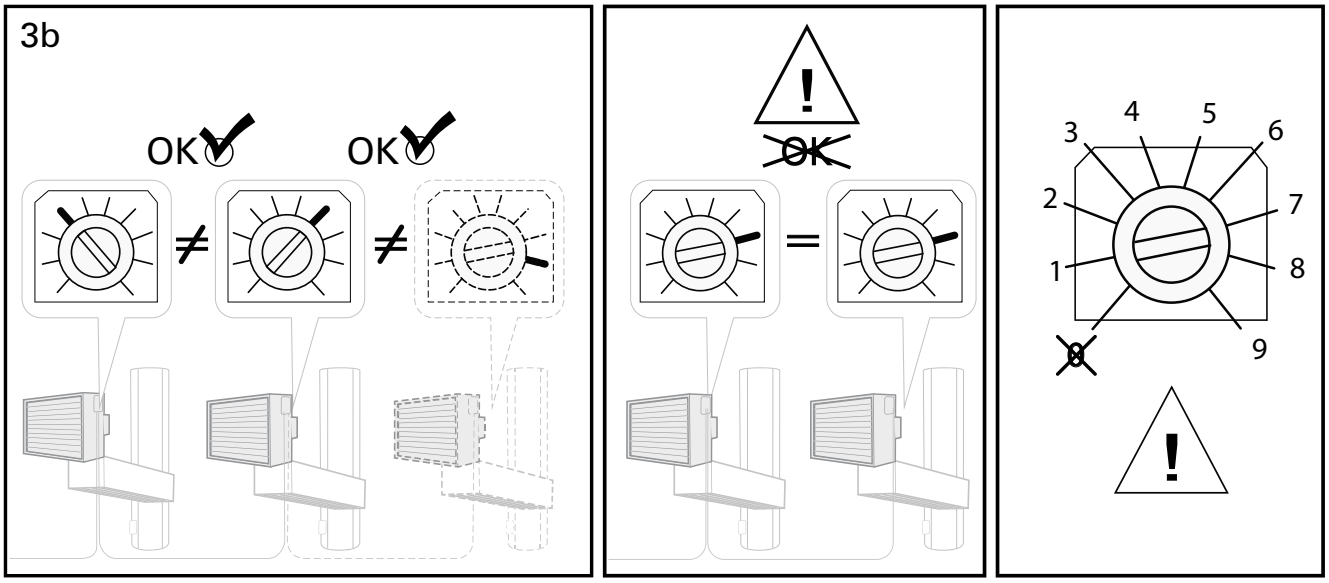
3b
OK
OK
≠
≠
!
OK
=
3
4
5
6
2
7
1
8
0
9
!

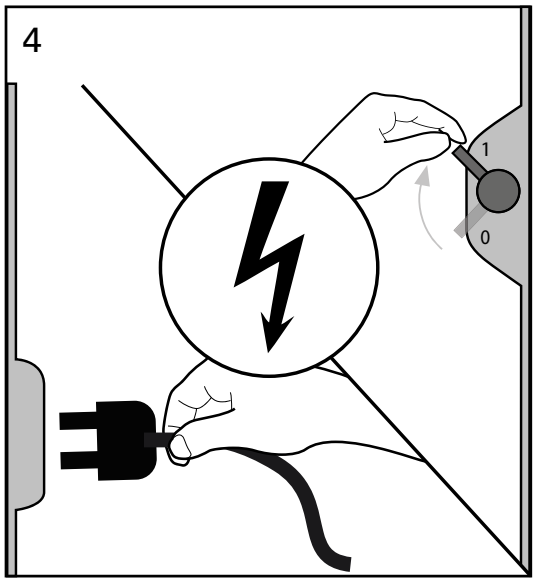
4
1
0

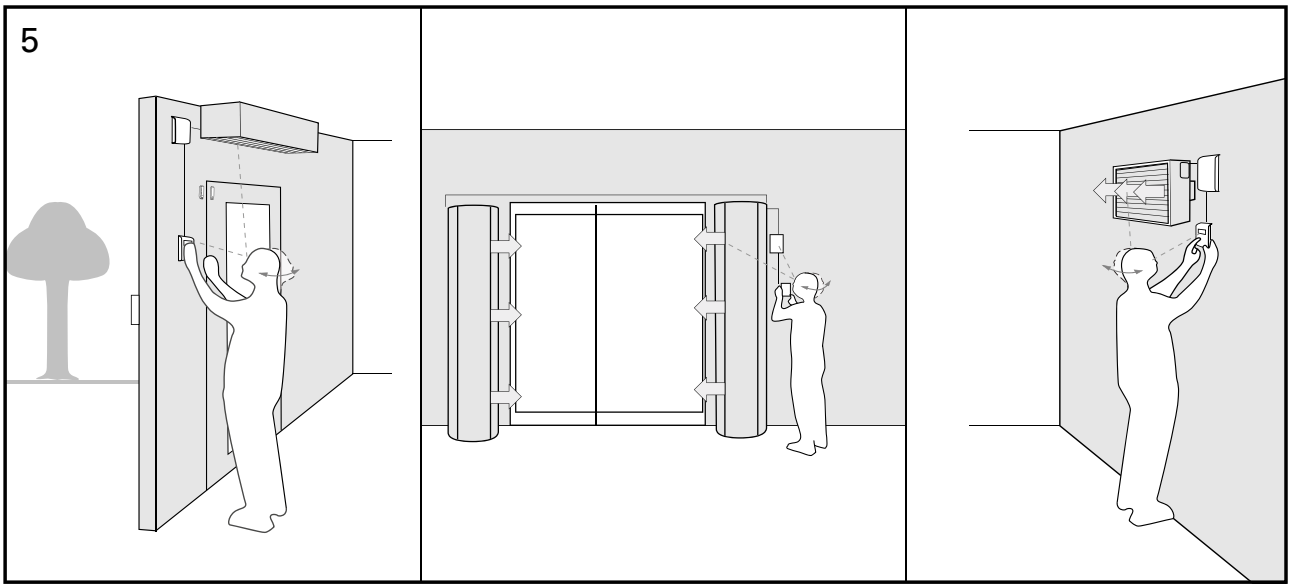
5

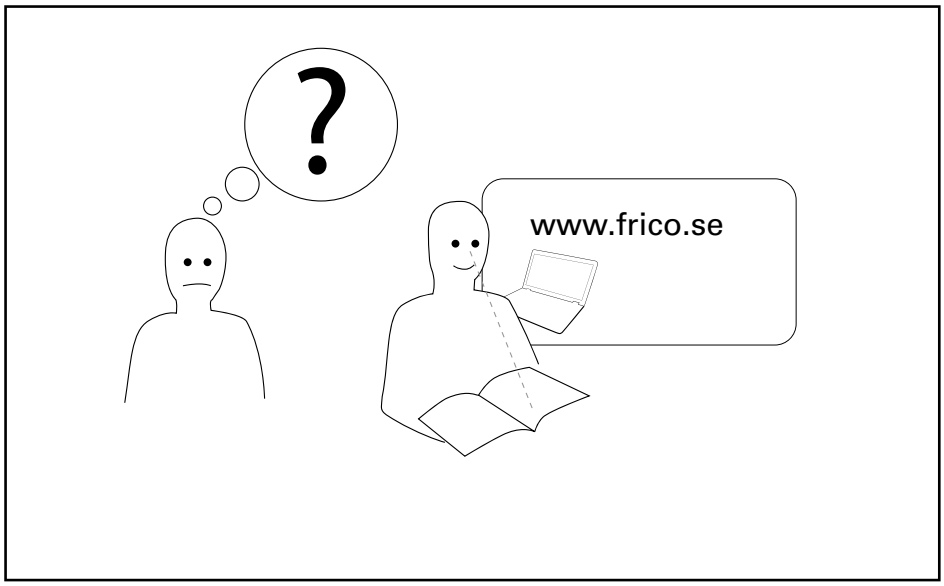
?
www.frico.se

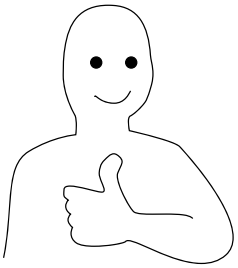

Quick guide/Start up

1. Controleer of alle onderdelen aanwezig zijn (zie hoofdstuk Onderdelen).
2. Installeer alle units en onderdelen en, indien van toepassing, accessoires (bijv. aandrijving) en sluit deze aan volgens het bedradingsschema. Als er meerdere units zijn aangesloten, stel dan een unieke ID in voor iedere unit (1-9) via de ID-selector van de SIReB1/B2/B1EC.

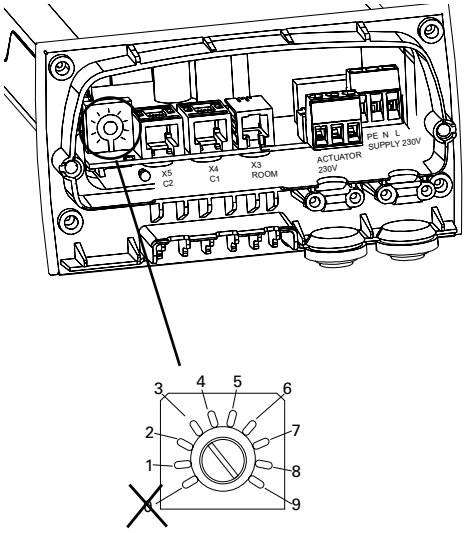

Iedere unit moet over een unieke ID op de SIReB1/B2/B1EC-kaart beschikken.

3. Start alle units op.
4. Koppel SIReUB1 indien nodig los en weer aan om de regeling van het systeem te initialiseren.

Bedrijf zonder regelunit

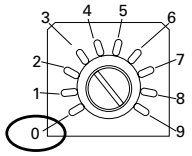

Selecteer stand 0 om de unit tijdelijk zonder externe regeling te laten draaien.

Opstarten

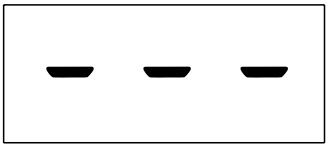

30 - 60 s

Huidige kamertemperatuur

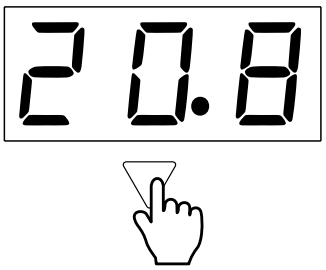

Stel de gewenste kamertemperatuur in tussen 5 - + 30 °C

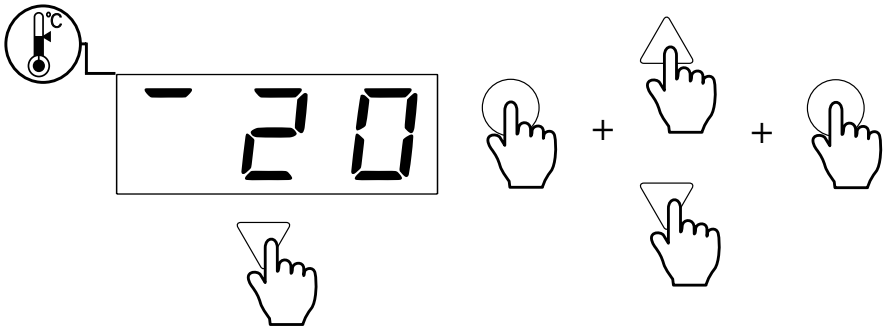

Stel ventilatorstappen 1 - 5 in

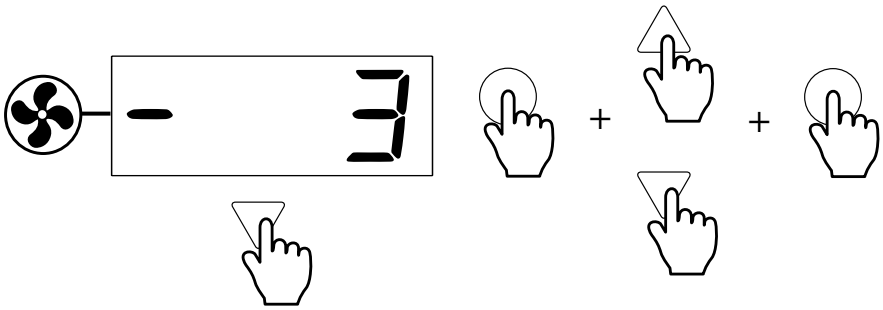

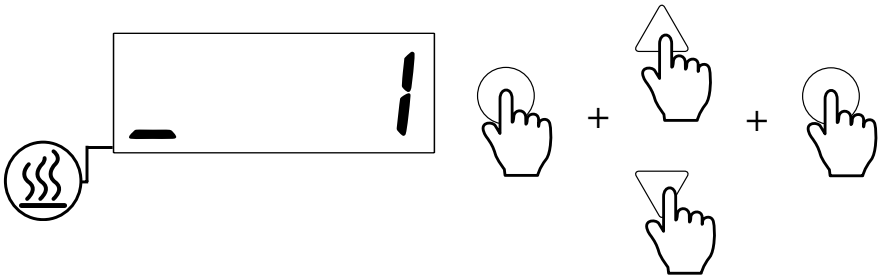

Activeren verwarming
0 = geen verwarming
1 = verwarmingsstap 1 mogelijk
2 = verwarmingsstap 2 mogelijk
(3 = verwarmingsstap 3 mogelijk).
Verwarmingsstappen aangestuurd via thermostaat.

Onderdelen

SIReB

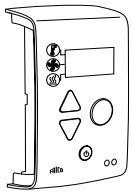

SIReUB1

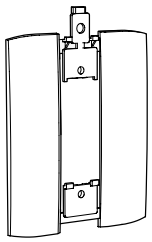

Hoes wand-gemonteerde unit

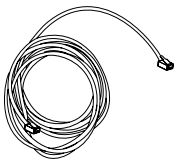

SIReCC605

Typ	Omschrijving	HxWxD [mm]	L [m]
SIReUB1	Regelunit met kamertemperatuursensor	120x70x35	
SIReCC605	Modulaire kabel		5

Optie

SIReRTX

SIReCJ4

SIReCJ6

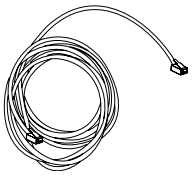

SIReCC

Type	Omschrijving	HxWxD	L [m]
SIReRTX	Externe sensor kamertemperatuur	70x33x23	10
SIReCJ4	Koppelstuk two pcs. RJ11 (4/4)		
SIReCJ6	Koppelstuk for two pcs. RJ12 (6/6)		
SIReCC603	Modulaire kabel RJ12 (6/6)		3
SIReCC605	Modulaire kabel RJ12 (6/6)		5
SIReCC610	Modulaire kabel RJ12 (6/6)		10
SIReCC615	Modulaire kabel RJ12 (6/6)		15
SIReCC403	Modulaire kabel RJ11 (4/4)		3
SIReCC405	Modulaire kabel RJ11 (4/4)		5
SIReCC410	Modulaire kabel RJ11 (4/4)		10
SIReCC415	Modulaire kabel RJ11 (4/4)		15

Waterregeling - kleppenset

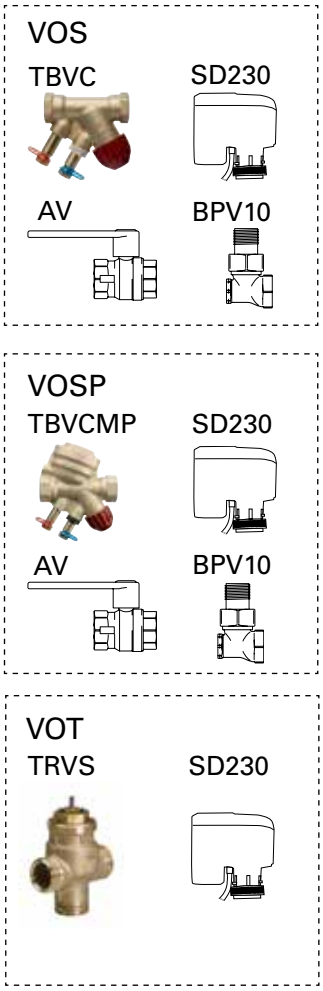

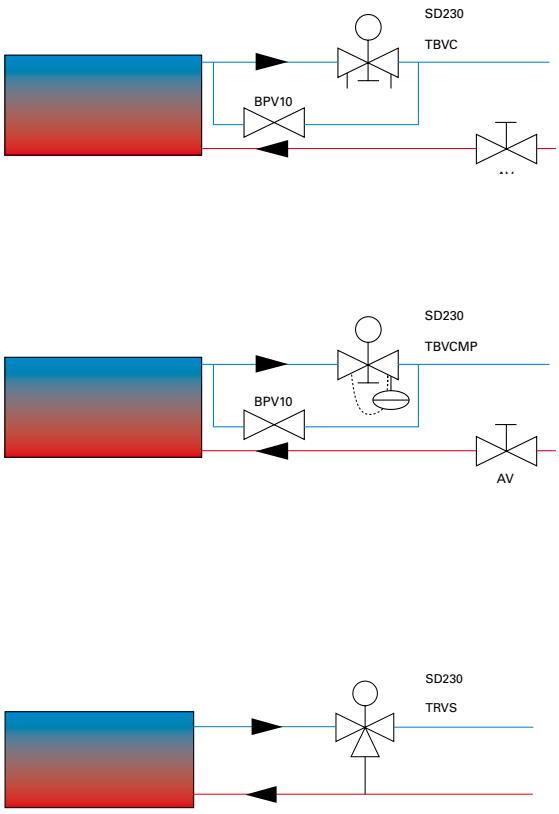

Waterregeling - optie

VAT, instelgereedschap voor kleppen VOS, VOSP.

Type	RSK-no.	Omschrijving	Aansluiting
VOS15LF	673 09 35	Externe sensor kamertemperatuur	DN15
VOS15NF	673 09 36	Koppelstuk two pcs. RJ11 (4/4)	DN15
VOS20	673 09 37	Koppelstuk for two pcs. RJ12 (6/6)	DN20
VOS25	673 09 38	Modulaire kabel RJ12 (6/6)	DN25
VOSP15LF	673 09 43	Modulaire kabel RJ12 (6/6)	DN15
VOSP15NF	673 09 44	Modulaire kabel RJ12 (6/6)	DN15
VOSP20	673 09 45	Modulaire kabel RJ12 (6/6)	DN20
VOSP25	673 09 46	Modulaire kabel RJ11 (4/4)	DN25
VOT15		Modulaire kabel RJ11 (4/4)	DN15
VOT20		Modulaire kabel RJ11 (4/4)	DN20
VOT25		Modulaire kabel RJ11 (4/4)	DN25
VAT	482 98 30	Afstelgereedschap voor kleppenpakket VOS, VOSP	

Bedrijfsstanden

Bedrijfsstanden Luchtgordijnen

In de fabrieksinstellingen worden de ventilator en de verwarming handmatig via een thermostaat aangestuurd. Stel parameter P04 in op 1 (zie parametermenu op de volgende pagina) om de thermostaat het in-/uitschakelen van zowel de ventilator als de verwarming te laten regelen.

Bedrijfsstanden luchtverhitters water

Stel maximaal ventilatortoerental, verwarmingsstap en gewenste kamertemperatuur in. De thermostaat regelt de kamertemperatuur door het ventilatortoerental te verhogen/verlagen. Als de gewenste kamertemperatuur is bereikt, sluit de aandrijving/klep en stopt de ventilator. Maximaal ventilatortoerental is beperkt tot stap 4.

Als de parameter P04 wordt omgezet van 1 naar 0 (zie parameterlijst op volgende pagina), draait de ventilator continu op het ingestelde toerental en regelt de thermostaat of de verwarming aan of uit staat.

Algemeen

Handmatige stand

Als de temperatuur onder 5 °C wordt ingesteld, verschijnen de volgende symbolen in het display = handmatige stand.

In de handmatige stand worden zowel de ventilator- als de verwarmingsstappen handmatig aangestuurd.

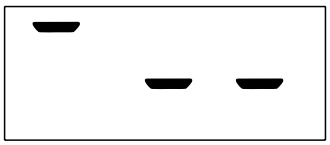

Naloop van de ventilator

Als de verwarming wordt geactiveerd, loopt de ventilator nog een tijdje door om de unit af te koelen. Deze nalooptijd is maximaal 180 seconden nadat de interne temperatuur gedaald is tot onder +30 °C.

Warmteregeling

Als de kamertemperatuur tot onder een ingestelde temperatuur daalt, wordt de eerste verwarmingsstap geactiveerd. Als de temperatuur blijft dalen, wordt de volgende verwarmingsstap geactiveerd (zie omschrijving onder parameters P.00).

Warmteregeling

Als de kamertemperatuur tot onder het instelpunt daalt, opent de klep voor verwarming.

Systeem aan/uit

Houd de AAN/UIT-toets 2 seconden ingedrukt om het systeem uit te schakelen. Omdat de veiligheidsfuncties geactiveerd blijven als het systeem is uitgeschakeld, kan het zijn dat de ventilator nog even doorloopt nadat de UIT-stand is geselecteerd.

Installatiemenu

Parametermenu

Houd ingedrukt totdat P00 in het statusvenster wordt weergegeven. Met de pijl omhoog/omlaag kunt u door de parameters scrollen.
Met de pijl omhoog/omlaag kunt u door de parameters scrollen.
Druk één keer op om een instelling in het parametermenu te wijzigen. De knipperende waarden kunnen met de pijl omhoog/omlaag worden aangepast. Druk vervolgens op de bevestigingstoets. Houd ingedrukt om terug te gaan naar het statusvenster. (Na ongeveer 50 seconden gaat de regelunit automatisch terug naar het statusvenster.)

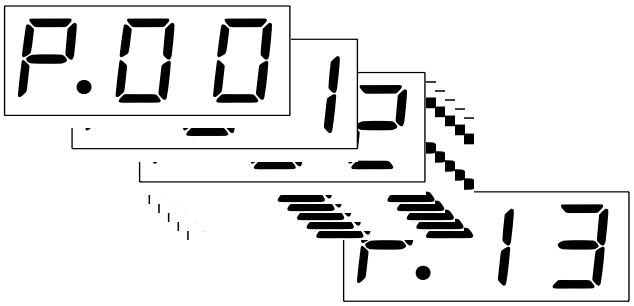

Omschrijving parameters

P.00 Temperatuur verschil instelling verwarming
Stelt het verschil in tussen verwarmingsstappen in automatische stand voor elektrische units óf het verschil tussen ventilatortoerentalstappen voor luchtverhitters op water.

P.01 Alarm oververhitting AAN/UIT
Mogelijkheid om het alarm te blokkeren (alleen voor units met een interne temperatuursensor).

P.02 Nalooptijd
Tijd dat de ventilator blijft lopen terwijl de verwarming is geactiveerd.

P.03 Temperatuurlimiet voor naloop
De nalooptijd wordt opgeheven als de interne temperatuur tot onder deze ingestelde waarde daalt (alleen voor units met interne temperatuursensor).

P.04 Ventilatorregeling
Keuze uit manual(0) of auto (1), zie het hoofdstuk Bedieningsstand voor meer informatie.

P.05 Interne temperatuur
Huidige interne temperatuur. Als er meerdere units zijn aangesloten, wordt alleen de piekwaarde weergegeven (alleen voor units met interne temperatuursensor).

P.06 - P.13 Looptijd
Looptijd voor ventilator- en verwarmingsstappen.

List of parameters

Parameter-nummer	Omschrijving	Instelbereik	Fabrieks-instelling
P.00	Temperatuursverschil tussen verwarmingsstappen of verschil tussen ventilatortoerentalstappen.	0,5-10	1.0 °C (0,5 °C SWH)
P.01	Oververhittingalarm AAN/UIT AAN=1; UIT=0	1/0	1
P.02	Nalooptijd als verwarming is geactiveerd	10-300	180 seconds
P.03	Temperatuurlimiet voor naloop ventilator	10-40	30 °C
P.04	Ventilatorregeling: Manual of Auto; 0=Manual, 1 = Auto	0/1	0 = Luchtgordijnen 1 = Luchtverhitter
P.05	Display voor interne/uitlaattemperatuur	0-100	
P.06 - 13	Looptijd	0-99999	

Alarm		Oorzaak	Aktie
A.FA	Motoralarm	Thermische schakelaar ingeschakeld. Een of meerdere motoren zijn oververhit. (Alleen units met uitgeschakelde thermische schakelaars.)	Zorg ervoor dat er geen obstakels zijn die de luchttoevoer en -afzuiging blokkeren. Als de oververhitte motor is afgekoeld, sluit de thermische schakelaar weer en kan het alarm gereset worden. Controleer de motoren bij herhaaldelijke alarmen en vervang beschadigde motoren.
A.ot	Oververhittings-alarm	De temperatuur in de unit heeft de alarmlimiet voor oververhitting overschreden. (Alleen voor units met interne unittemperatuur.)	Zorg ervoor dat er geen obstakels zijn die de luchttoevoer en -afzuiging van de unit blokkeren en controleer het functioneren van de aandrijving/ klep, retourwater en interne temperatuursensoren in de unit

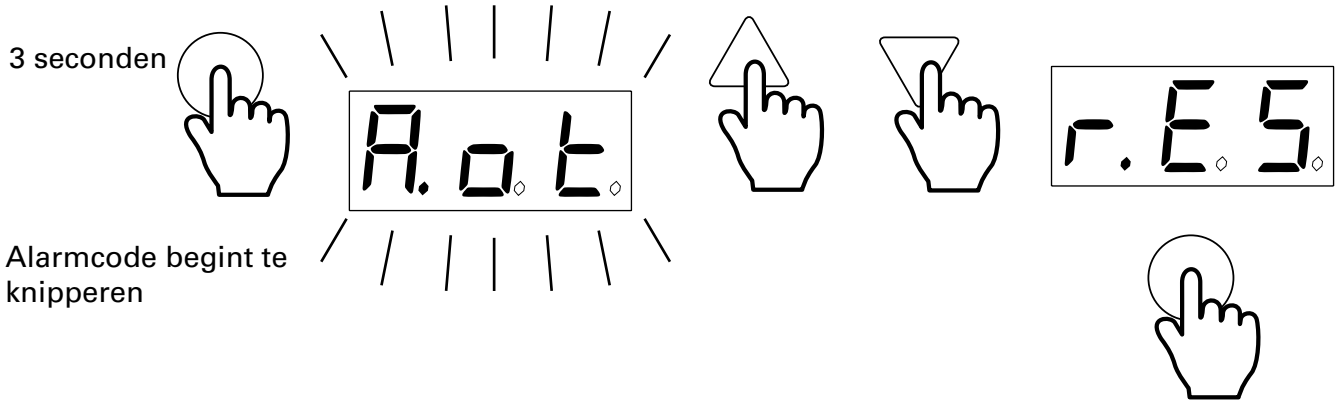

Storingscodes		Oorzaak	Aktie
E.co	Communicatie	SIReB1(X) heeft geen contact met SIReUB1.	Controleer de aansluiting tussen SIReB1(X) en SIReUB1. Vervang eventuele modulaire kabels. Herhaaldelijke fouten, neem contact op met Frico.
		Printplaat SIReB1/B2/B1EC ID=0	Onderbreek de stroomvoorziening en selecteer verschillende ID-nummers voor alle SIReB1(X) in het systeem.
		Twee of meer SIReB1(X) hebben hetzelfde ID-nummer.	Onderbreek de stroomvoorziening en selecteer verschillende ID-nummers voor alle SIReB1(X) in het systeem.
		Een of meerdere SIReB1(X) hebben geen programma's.	Neem contact op met Frico voor ondersteuning.
E.cF	ID-storing	Twee of meerdere SIReB1(X) in het systeem hebben verschillende programma's.	Neem contact op met Frico voor ondersteuning.
E.rt	Storing kamersensor	Storing in of ontbrekende externe kamersensor SIReRTX (optie) aangesloten op SIReB1(X).	Haal de unit altijd van de stroom bij het aansluiten of loshalen van sensoren. Controleer de aansluiting van de sensor.
E.lt	Storing interne sensor	Storing op of ontbrekende interne sensor in de unit (van toepassing op units met interne sensor).	Controleer de aansluiting van de sensor. Neem voor ondersteuning contact op met Frico als er geen sensor is.
E.ru	Storing kamersensor	Storing op interne kamersensor in de regelunit SIReUB1.	Controleer de aansluitingen tussen SIReUB1 en SIReB1(X). Vervang eventuele modulaire kabels. Controleer of de externe sensor SIReRTX (optie) functioneert. Als de storing niet kan worden hersteld, moet de SIReUB1 worden vervangen.

Main office
Frico AB
Box 102
SE-433 22 Partille
Sweden

Tel: +46 31 336 86 00

mailbox@frico.se
www.frico.se

For latest updated information and information about your local contact: www.frico.se

Art no: 201854, 20150415, SÄ