Spare Parts / Ersatzteile / Pièces de recharge / Pezzi di Ricambio / Piezas de requesto / Parte de reposição / Reserveonderdelen / Reservdelar / Reservedeler / Varaosat / Vraosat / Varahlutir / Αντιαλλακτικά / Yedek Parçalar / Náhradní díly / Náhradné diely / Nadomestni deli / Резервни части / Запчасти / Części Zapasowe / Piese de schimb / Rendelhető alkatrészek / Запасні частини / Reservni delovi / Резервни делови / Резервни делови / Atsarginių dalių / Tellitavad varuosad / Rezervju daļu

1	A 963 131 NU	1 Set
4	A 963 132 NU	1 Set
8	A 963 143 NU	1 Set
9	A 963 146 NU	1 Set
10	A 963 147 NU	1 pcs
14	A 960 890 NU	1 Set
16	A 960 891 NU	1 pcs
17	A 960 706 NU	2 pcs
18	A 963 443 NU	1 pcs
20	A 960 500 NU	1 Set
21	A 963 335 NU	3 pcs
22	A 860 700 NU	1 Set
23	A 960 893 AA	1 Set
25	A 860 902 AA	1 pcs
26	A 860 897 NU	1 Set
27	A 860 900 AA	1 pcs
28	A 860 901 AA	1 pcs
29	A 963 309 NU	1 pcs
30	B 960 473 AA	1 pcs
31	A 860 896 AA	1 Set
32	A 960 704 NU	1 Set
	A 962 476 NU	1 Set

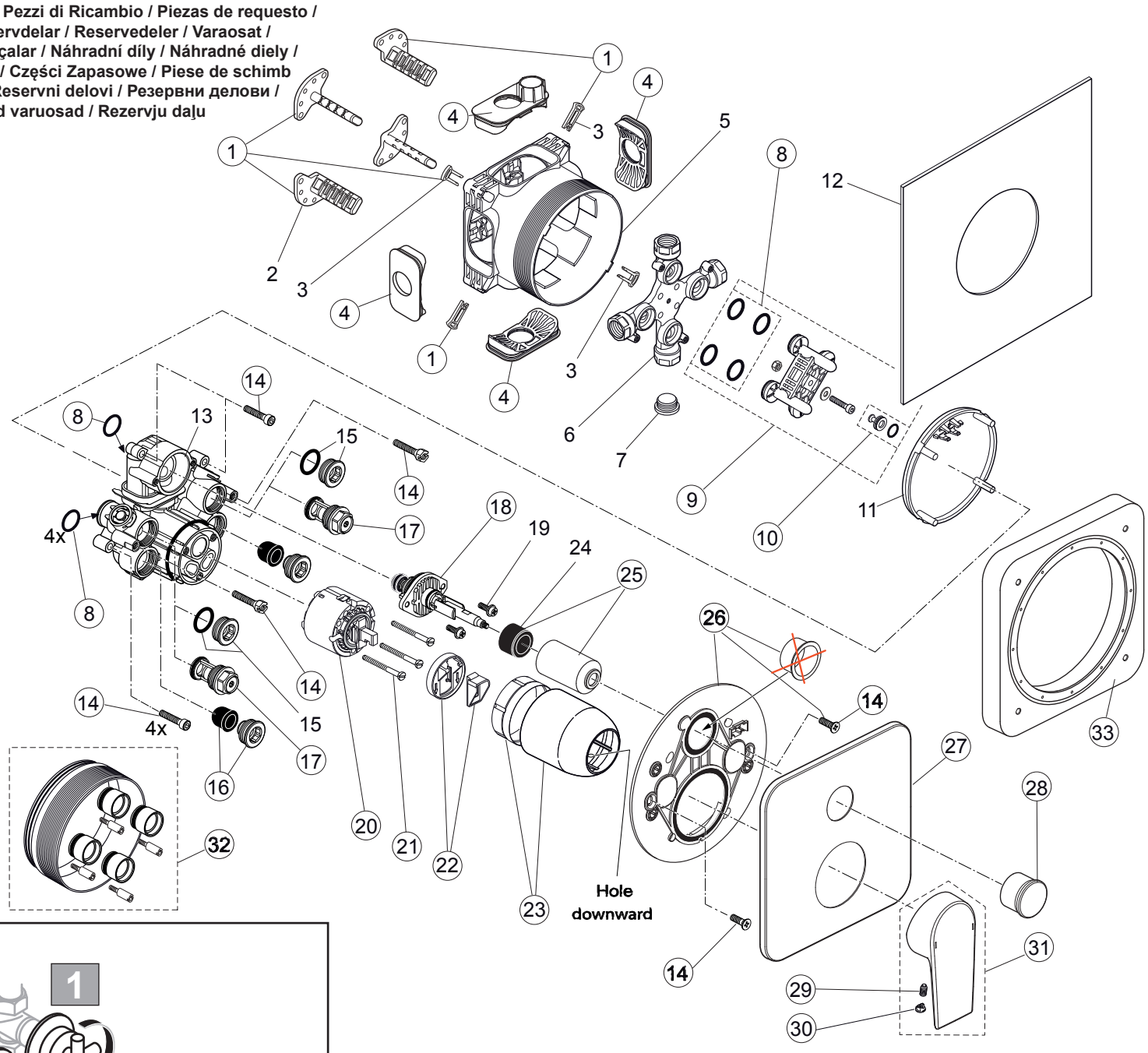

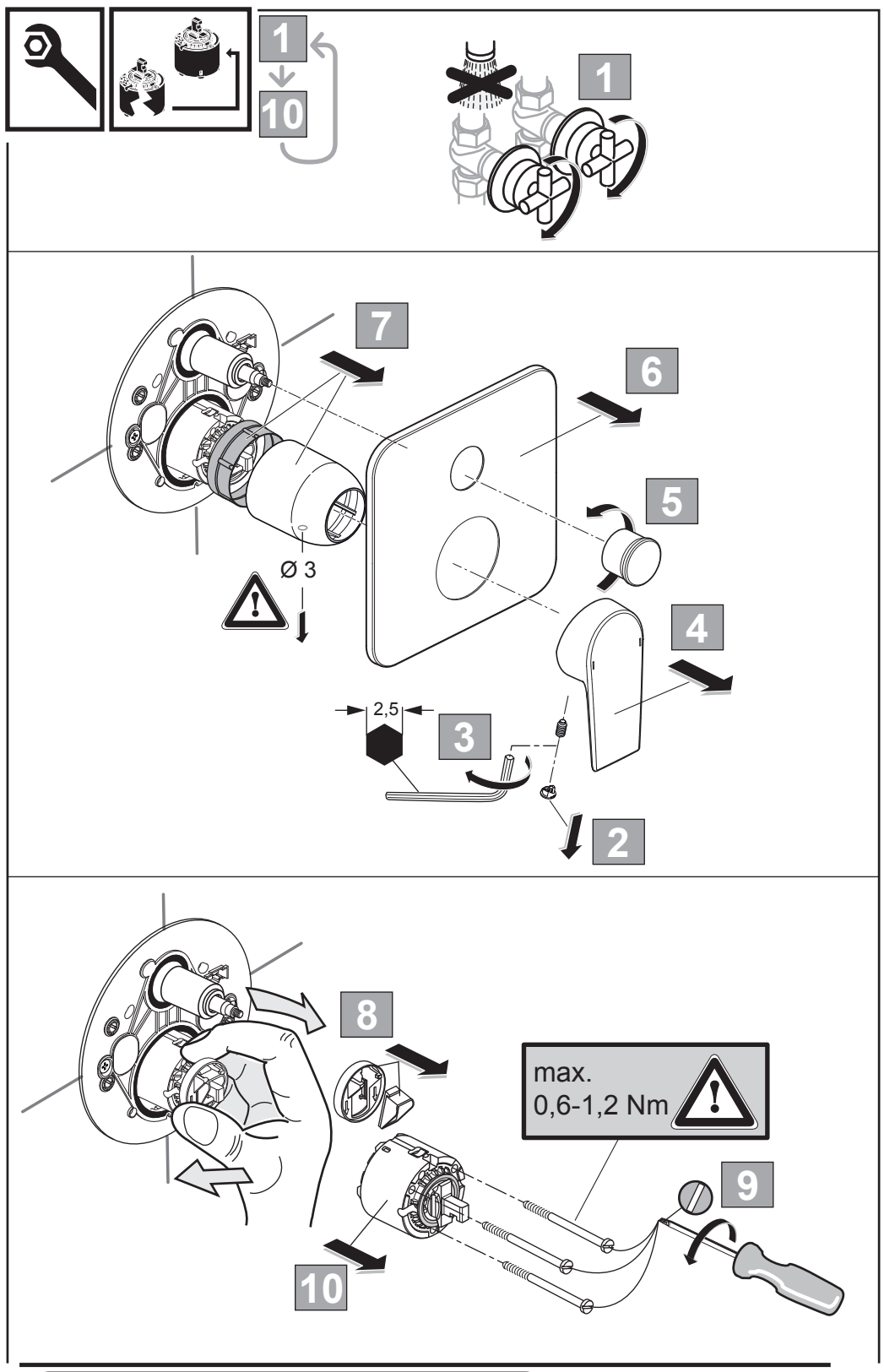

Tesi

A 6586 ...

1116 / A 868 159
(+ A 865 612)
Made in Germany

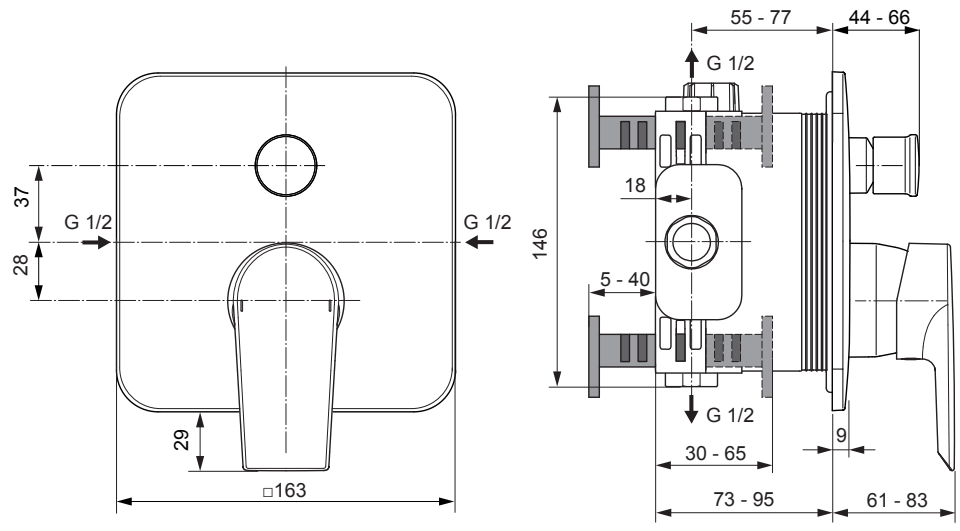

Ideal Standard International NV
Corporate Village - Gent Building
Da Vincilaan 2
1935 Zaventem
Belgium

www.idealstandardinternational.com

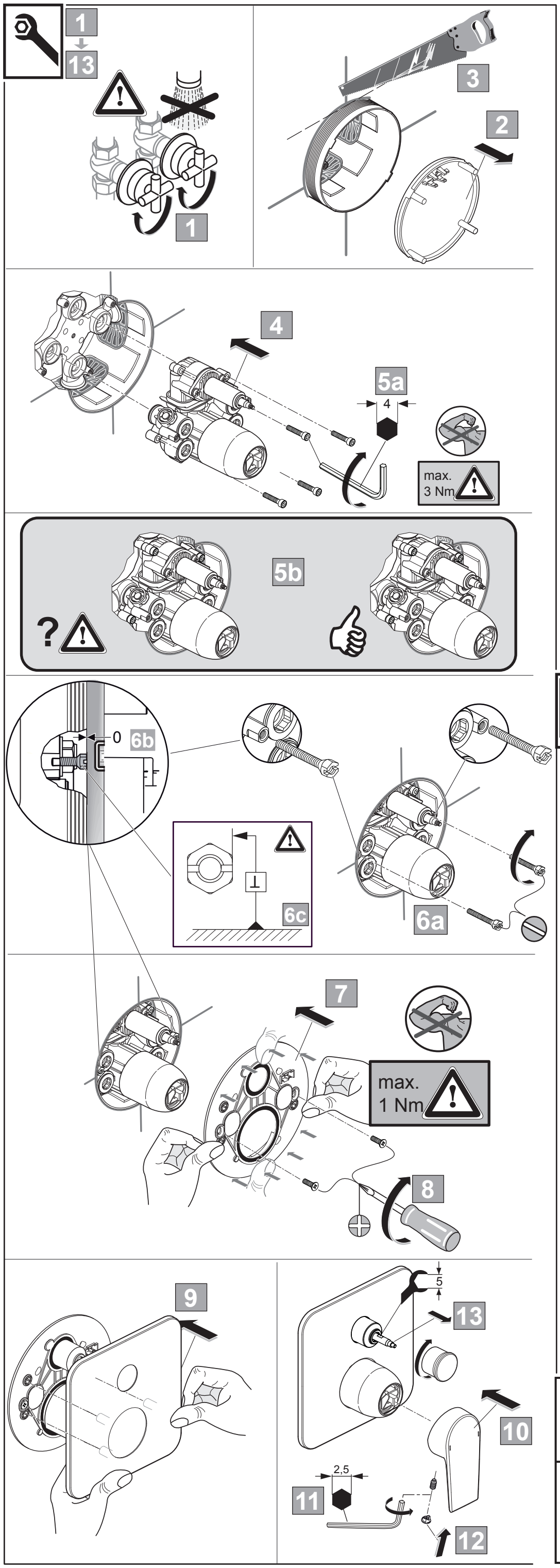

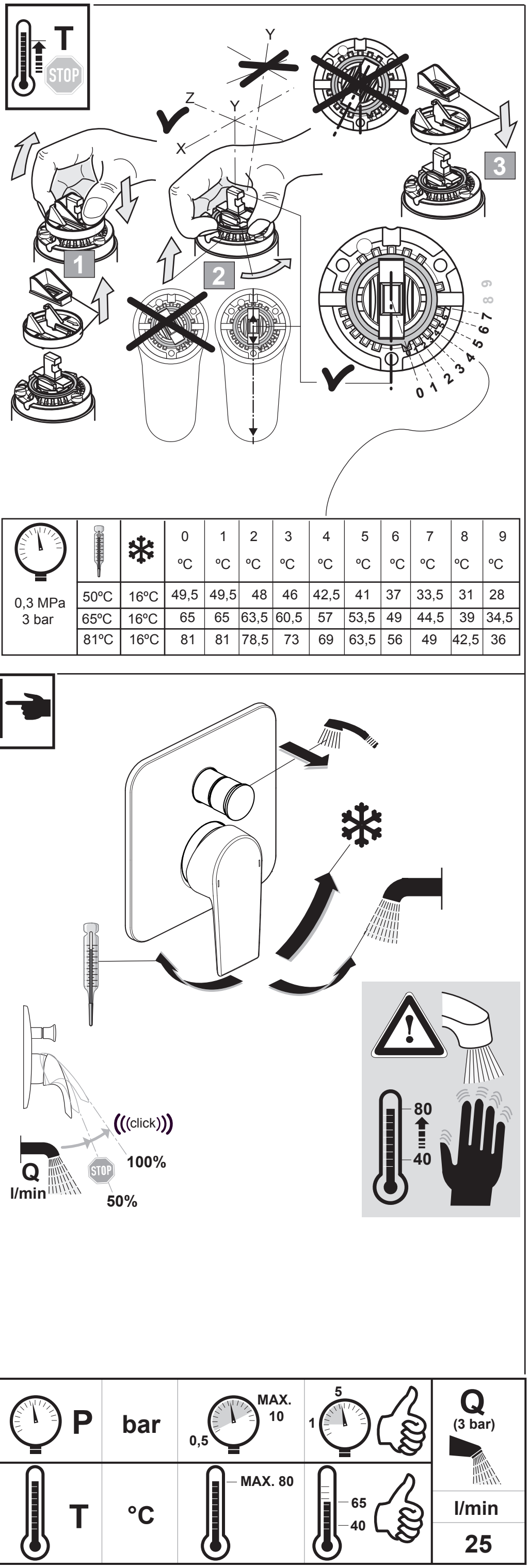

0,3 MPa 3 bar			0 ºC	1 ºC	2 ºC	3 ºC	4 ºC	5 ºC	6 ºC	7 ºC	8 ºC	9 ºC
	50ºC	16ºC	49,5	49,5	48	46	42,5	41	37	33,5	31	28
	65ºC	16ºC	65	65	63,5	60,5	57	53,5	49	44,5	39	34,5
	81ºC	16ºC	81	81	78,5	73	69	63,5	56	49	42,5	36