Technisch Datablad

Code	8030630146

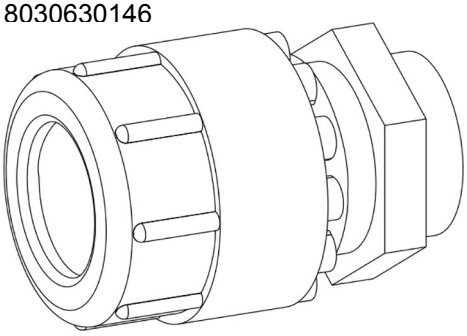

Merk (product)	WISA
Omschrijving (product)	Overgangskoppeling met capulair soldeereind 50 x 42 mm, zwart
Commerciële omschrijving (product)	
Technische omschrijving (product)	• Overgangskoppeling met capulair soldeereind • kunststof x metaal

Kenmerken ETIM productclassificatie	
Materiaal aansluiting 1	Polyamide (PA)
Kwaliteitsklasse aansluiting 1	Overig
Oppervlaktebescherming aansluiting 1	Geen (onbehandeld)
Oppervlaktebehandeling aansluiting 1	Geen (onbehandeld)
Materiaal aansluiting 2	Messing
Kwaliteitsklasse aansluiting 2	Overig
Oppervlaktebescherming aansluiting 2	Geen (onbehandeld)
Oppervlaktebehandeling aansluiting 2	Geen (onbehandeld)
Vorm	Recht
Uitvoering	3-delig
Verlopend	Ja
Excentrisch	Nee
Systeemgebonden	Nee
Uitwendige buisdiameter aansluiting 1	50Millimeter
Aansluiting 1	Klemaansluiting
Uitwendige buisdiameter aansluiting 2	42Millimeter
Aansluiting 2	Soldeermof
Materiaal afdichting	NBR (Nitril Butadieen Rubber)
Hoofdkleur fitting	Zwart
Hoge treksterkte	Nee
Max. mediumtemperatuur (continu)	50Graden Celsius
Max. werkdruk bij 20°C	10Druk
Max. bedrijfsdruk bij max. medium temperatuur	5Druk
Met pakkingen	Ja
Met thermische isolatie	Nee
Met stootnok/-rand	Ja
Afgedopt	Ja
Gastec QA	Nee
Met aftapper	Nee
KIWA-keur	Nee
Met ontluchter	Nee
FM keur	Nee
LPCB keur	Nee
ULC keur	Nee
VdS keur	Nee
UL-keur	Nee
DVGW-keur	Nee
DIN-CERTCO certificaat	Nee
VdS keur	Nee
Met TUV goedkeuring	Nee
DVGW-keur voor gas	Nee

DVGW-keur voor water	Nee
KIWA-keur	Nee
Gastec QA	Nee
Type goedkeuring volgens BBR / EKS	Nee

Accessoires en toebehoren