G.1

Materiaal:
- gipsplaat of gipsvezelplaat
- dikte minimaal 18 mm
- geschikt voor vochtige ruimten

Material:
- Gipskarton- oder Gips-faserplatten
- Dicke min. 18 mm
- Geeignet für Feuchträume

Material:
- gypsum board or gypsum fibre board
- minimal thickness 18 mm
- suitable for humid spaces

Matériel:
- carreau de plâtre ou carreau de plâtre avec fibres de cellulose
- épaisseur au minimum 18 mm
- adapté pour les espaces humides

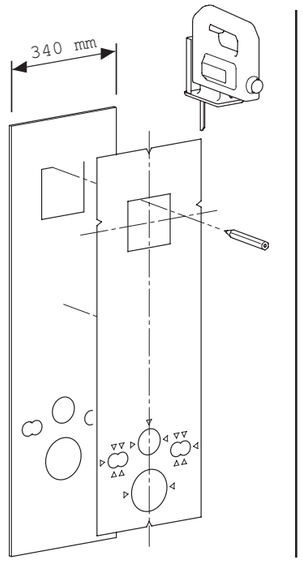

G.2

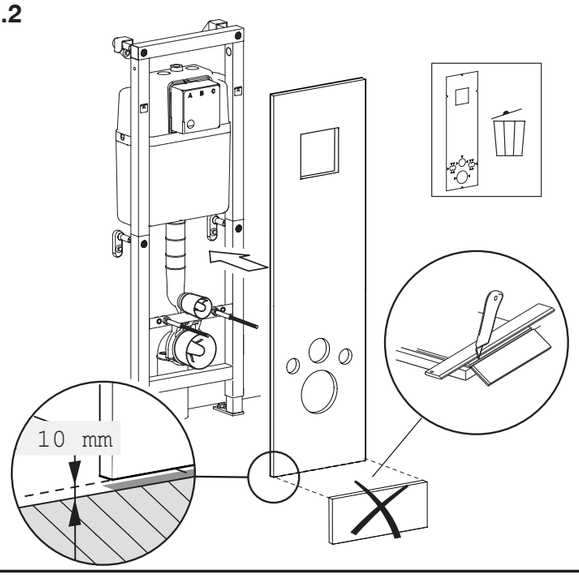

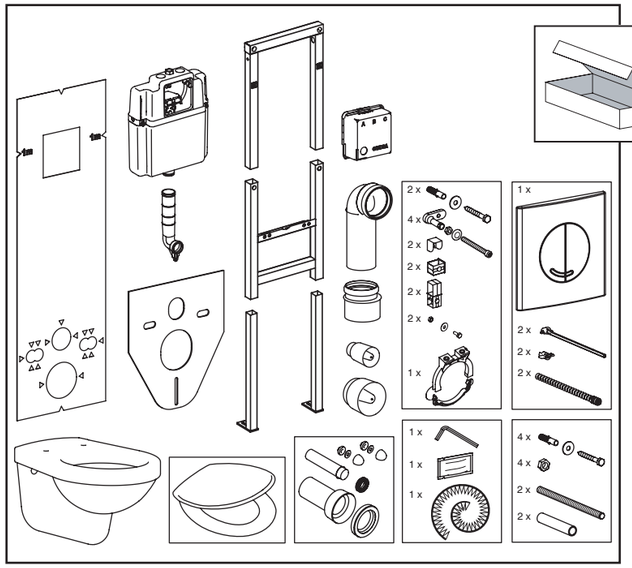

ONE PACK

Benodigd gereedschap / Necessary tools
Benötigtes Werkzeug / Outils nécessaires

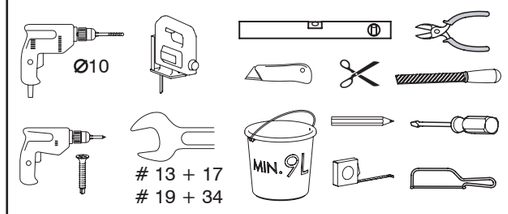

G.3

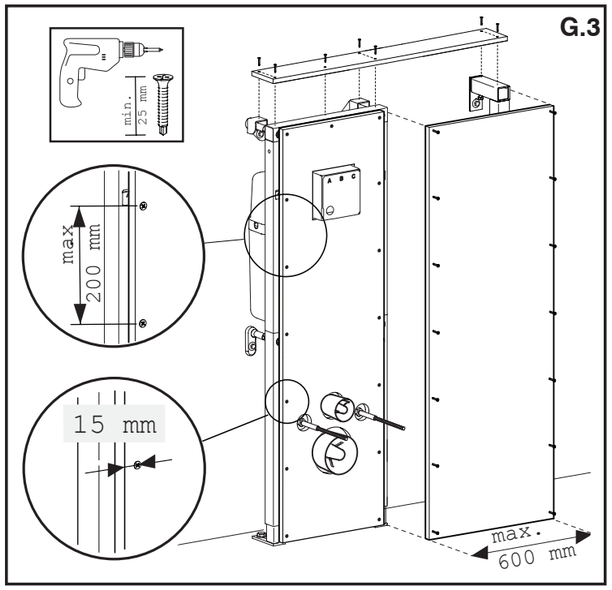

H.1

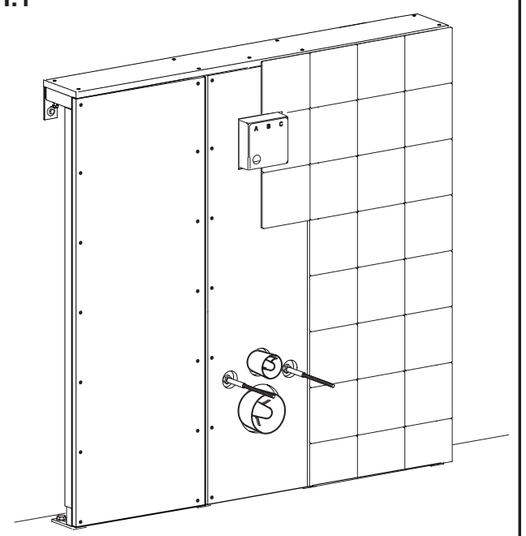

I.1

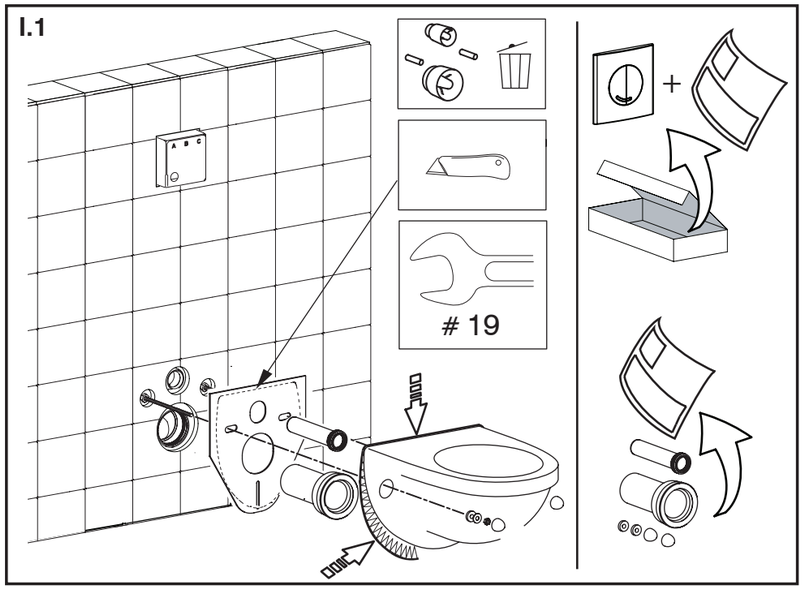

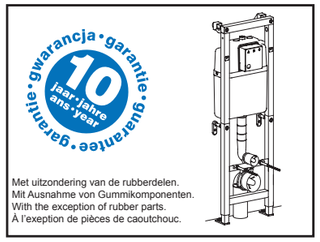

kiwa gecertificeerd · DVGW · DIN Geprüft · 400 KGF

ART.NR. 1449.979792 VERSIE 2019.04 A3 Fluidmaster BV Driepoortenweg 5 6827 BP Arnhem NL infonl@fluidmaster.com

A.1

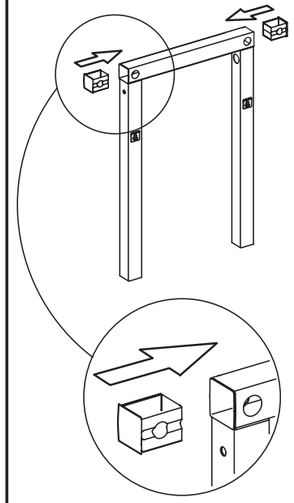

A.2

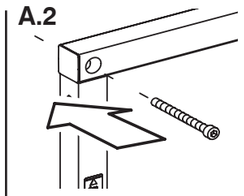

A.3

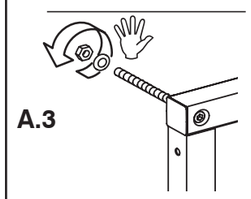

A.4

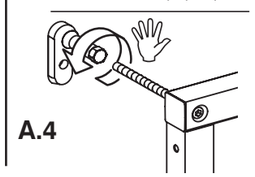

A.5

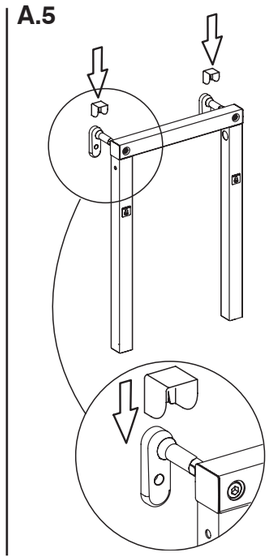

A.6

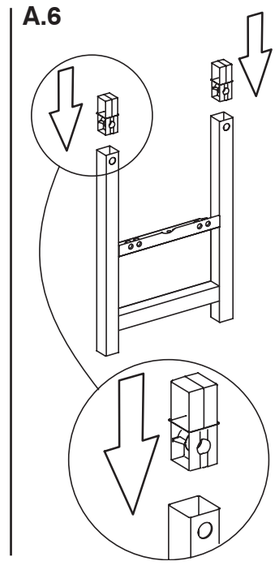

A.7

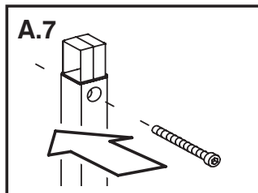

A.8

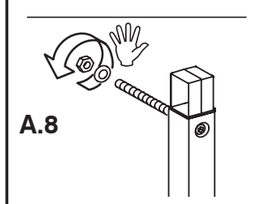

A.9

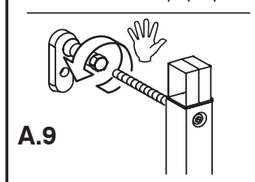

A.10

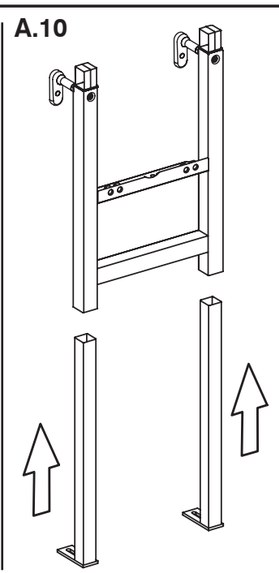

A.11

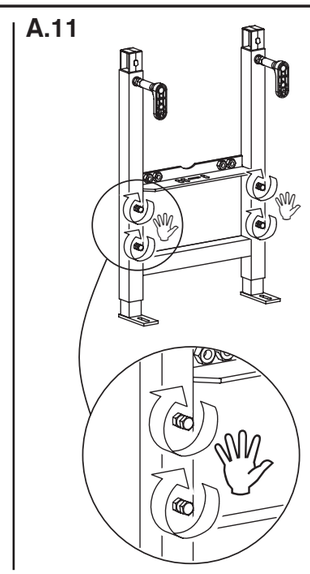

A.12

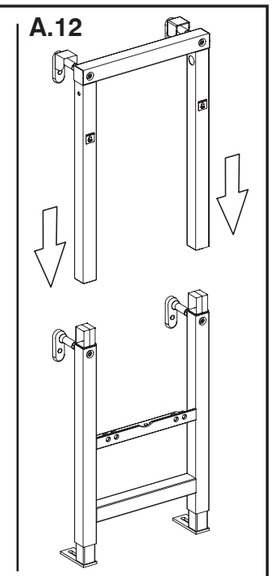

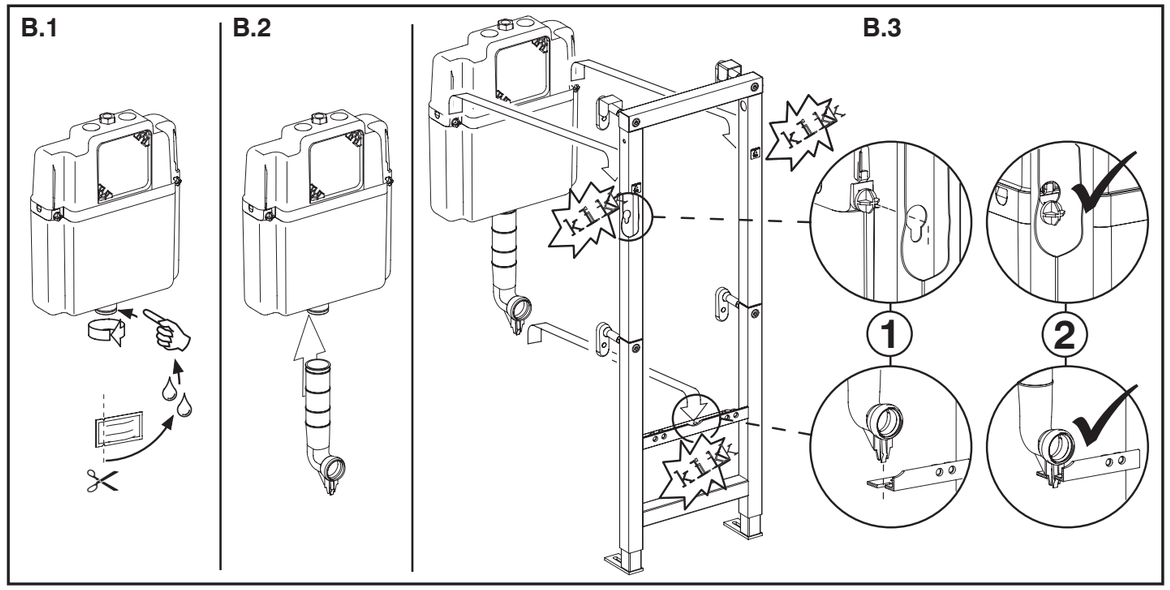

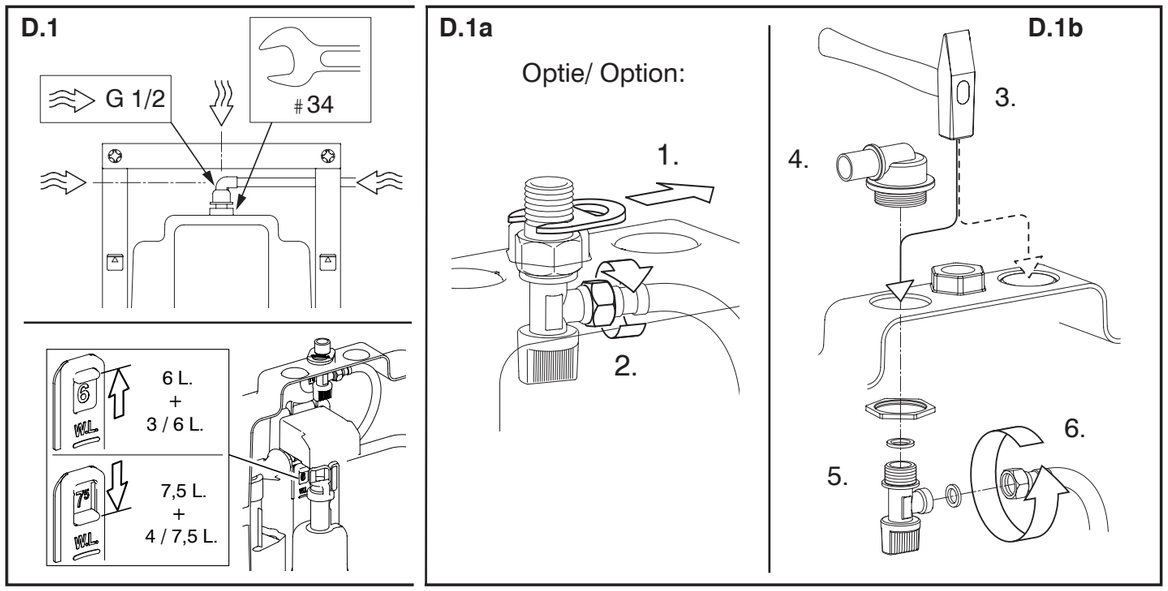

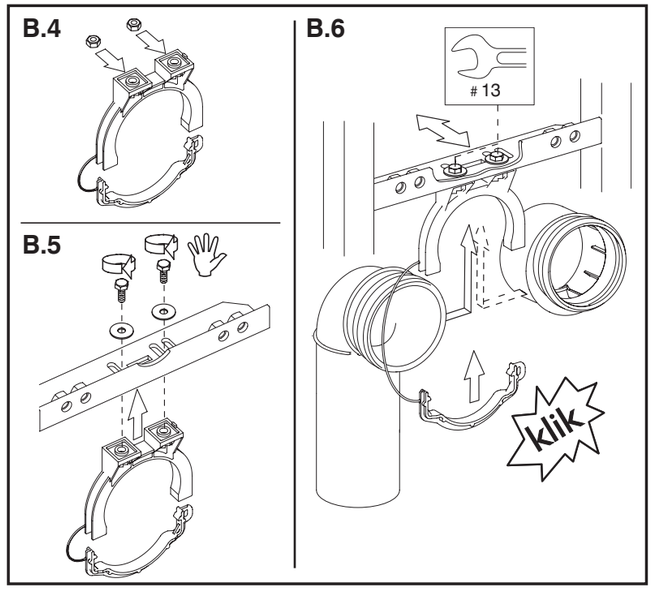

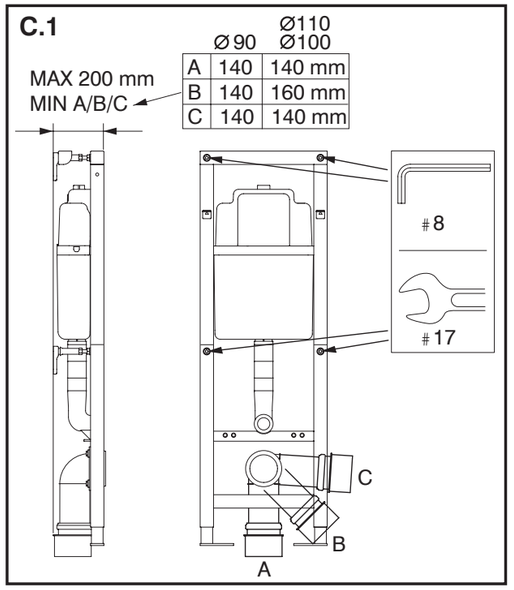
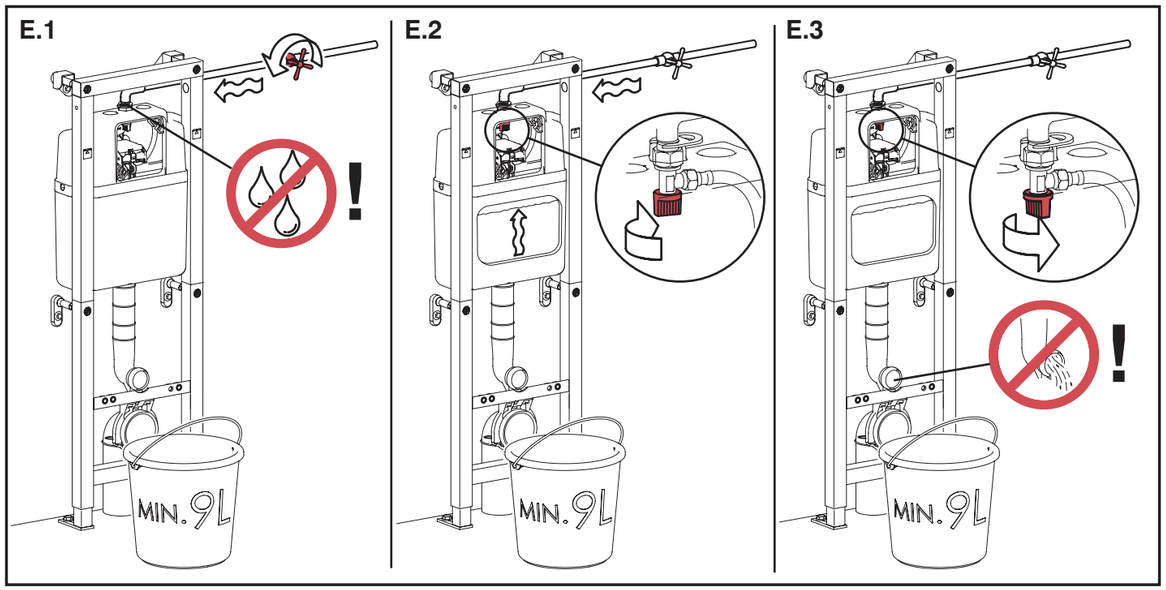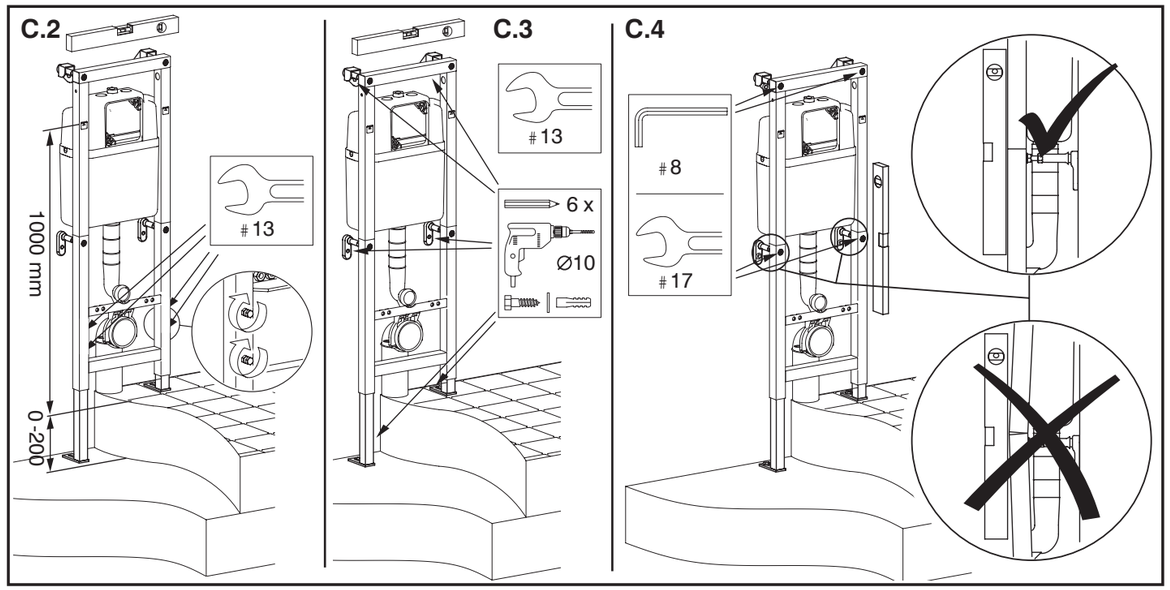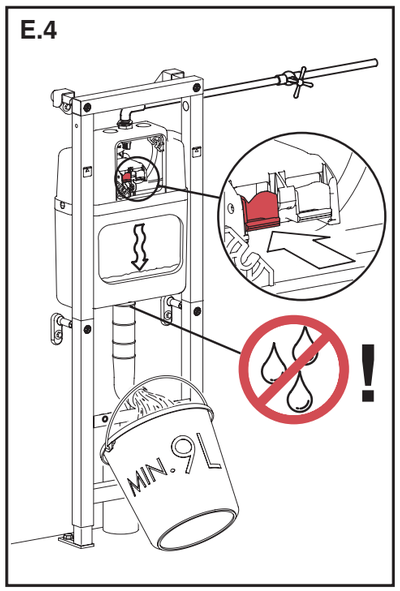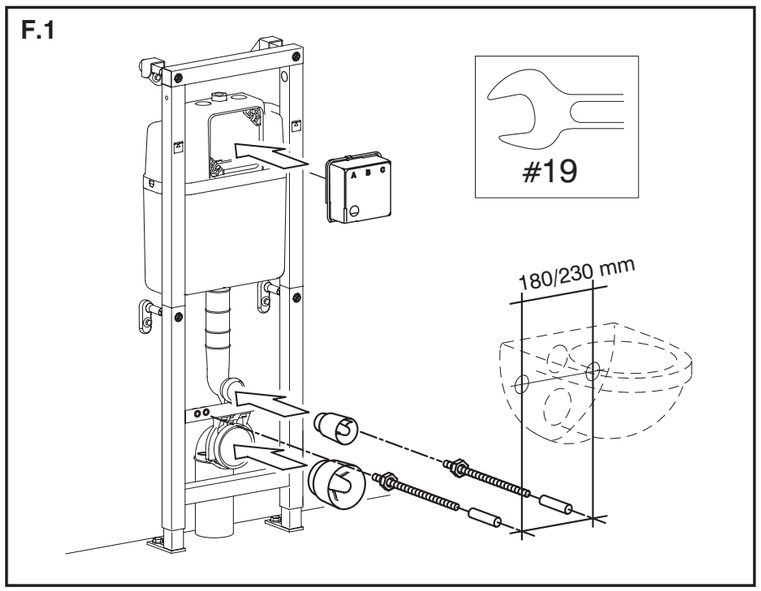
	Ø 90	Ø110 Ø100
A	140	140 mm
B	140	160 mm
C	140	140 mm