ru

Schneider Electric

Основной исполнительный механизм переключателя KNX REG-K/2x/16 A с ручным режимом

Руководство по эксплуатации

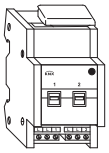

MTN6700-0002

Для Вашей безопасности

ОПАСНО
Риск смертельного исхода от удара электрическим током
Все работы с прибором должны выполняться только обученными и опытными электриками. Соблюдать правила, действующие в стране использования, а также действующие рекомендации KNX.

ОПАСНО
Риск смертельного исхода от удара электрическим током.
Даже если ручной переключатель находится в положении «ВЫКЛ», телеграмма KNX может переключить соединения в состояние под напряжением в любое время. Перед работой с устройством всегда отключайте предохранитель во входной цепи от источника питания.

ОСТОРОЖНО
Устройство может быть повреждено.
Эксплуатируйте устройство только в соответствии со спецификациями, указанными в технических данных.

ОСТОРОЖНО
Связанные устройства могут быть повреждены. Устанавливать только устройства, имеющие, по крайней мере, основную изоляцию.

Краткие сведения об исполнительном механизме

Основной исполнительный механизм переключателя KNX REG-K/2x/16 A с ручным режимом (далее называемый **исполнительным механизмом**) может переключать две нагрузки через отдельные, плавающие замыкающие контакты.
Также можно переключать подсоединенные нагрузки вручную с помощью ручных переключателей на исполнительном механизме без напряжения в шине.

Исполнительный механизм имеет шинный соединитель. Он устанавливается на DIN-рейке TH 35 (соответствующей стандарту EN 60715), при этом шина подключается через соединительную клемму шины. Он питается от напряжения в шине. Рейка данных не требуется.

Подключения, отображения и рабочие элементы

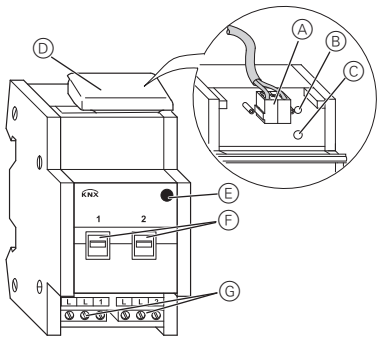

Ⓐ Соединительный контакт шины, макс. 4 пары жил
Ⓑ Светодиод программирования (красный)
Ⓒ Кнопка программирования
Ⓓ Крышка кабеля
Ⓔ Светодиод работы «RUN» (зеленый)
Ⓕ Ручной переключатель
Ⓖ Клеммы с винтовым креплением

Монтаж исполнительного механизма

① Установите исполнительный механизм на DIN-рейке.

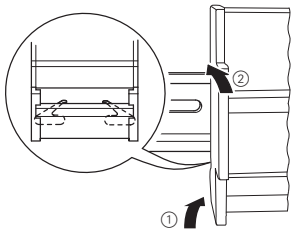

② Подключите KNX.

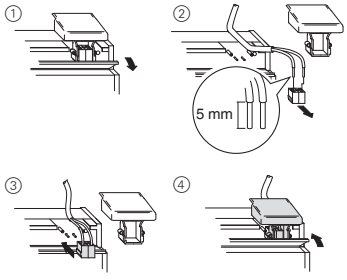

ВНИМАНИЕ
Риск смертельного исхода от удара электрическим током. Устройство может быть повреждено.
Необходимо обеспечить безопасный зазор в соответствии со стандартом IEC 60664-1. Между отдельными жилами силового кабеля на 230 В и линией KNX Ⓐ должно поддерживаться расстояние не менее 4 мм.

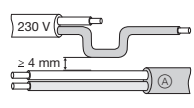

ОПАСНО
Риск смертельного исхода от удара электрическим током.
Когда сетевое напряжение подключено к системе, на выходах может присутствовать напряжение.
Под воздействием сильных вибраций при транспортировке коммутирующие контакты могут переключиться во включенное состояние.
После подачи напряжения на шину установите реле каналов в необходимое положение, просто переключив «Вкл/Выкл» или ручной переключатель в положение «ВЫКЛ».

ОСТОРОЖНО
Исполнительный механизм может быть поврежден.
Защитить коммутирующие контакты включенным последовательно автоматческим выключателем 16 A.

③ Подайте напряжение на шину.
④ Подождите не менее 30 с.
⑤ Подключите нагрузку.

Кабели к нагрузкам, а также напряжения системы (L1, L2 или L3) подключают через клеммы с винтовым креплением для макс 16 A. Каждые два подключения L шунтируются внутри.

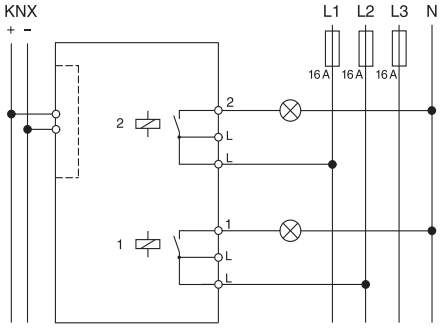

⑥ Подключите сетевое напряжение.

Теперь можно проверить работу исполнительного механизма и подсоединенных нагрузок без загрузки приложения из ETS (см. раздел «Эксплуатация исполнительного механизма»).

Ввод в действие исполнительного механизма

① Нажмите кнопку программирования.

Светодиод программирования загорается.

② Загрузите физический адрес и приложение в устройство из ETS.

Светодиод программирования погаснет.

Светодиод работы загорается: приложение было успешно загружено, устройство готово к эксплуатации.

Эксплуатация исполнительного механизма

Обычно подключенными устройствами управляют с помощью клавишных выключателей или дистанционного управления. Однако можно вручную включать и выключать каждый из каналов исполнительного механизма прямо на ручных переключателях

V6700-721-00 12/11

Технические характеристики

Внешнее вспомогательное напряжение:	нет
Напряжение питания от шины:	24 В пост. тока / макс. 10 мА
Напряжение изоляции:	4 кВ перем. тока между шиной / сетевым напряжением
Коммутирующий контакт:	2 замыкающих контакта, плавающих
Номинальное напряжение:	100-240 В, 50-60 Гц перем. тока
Диапазон допустимых значений:	мин. 90 В – макс. 265 В перем. тока
Номинальный ток:	16 А, cosφ индуктивной нагрузки = 0,6
Подключенная нагрузка	
Лампы накаливания:	1600 Вт при 100 В перем. тока 3600 Вт при 230 В перем. тока 3840 Вт при 240 В перем. тока с10 000 циклами коммутации
Галогенные лампы:	1080 Вт при 100 В перем. тока 2500 Вт при 230 В перем. тока 2500 Вт при 240 В перем. тока с10 000 циклами коммутации
Флуоресцентные лампы:	900 ВА при 100 В перем. тока 2000 ВА при 230 В перем. тока 2000 ВА при 240 В перем. тока с параллельной компенсацией с 5 000 циклами коммутации
Емкостная нагрузка:	16 А, 105 мкФ при 100 В перем. тока 16 А, 105 мкФ при 230 В перем. тока 16 А, 105 мкФ при 240 В перем. тока с5 000 циклами коммутации
Пробка:	Защитить коммутирующие контакты включенным последовательно автоматческим выключателем 16 А.
Частота переключений:	макс. 10 в минуту при номинальной нагрузке
Температура окружающей среды:	
Эксплуатация:	от -5 °C до +45 °C
Макс. влажность:	93 %, без конденсации влаги
Окружающая среда:	можно использовать на высоте до 2000 м над уровнем моря
Рабочие элементы:	1 кнопка программирования 2 ручные переключатели
Элементы отображения:	1 красный светодиод: проверка программирования 1 зеленый светодиод: готовность к работе «RUN» («ЗАПУСК»)
Подключения	
Шина:	через два контактных штыря 1 мм для соединительной клеммы шины
Внешний провод:	2 трехпозиционные клеммы с винтовым креплением, для каждой макс. 2,5 мм^2
Ширина устройства:	2,5 модуля = прибл. 45 мм

Schneider Electric Industries SAS

При возникновении вопросов технического характе ра обращаться в центральную службу поддержки клиентов в конкретной стране.

www.schneider-electric.com => "Select your country"

V6700-721-00 12/11