Descale waterontharder

ATAG

- Descale 5
- Descale 10
- Descale 15
- Descale 20
- Descale 30

Onderdelen Descale waterontharders

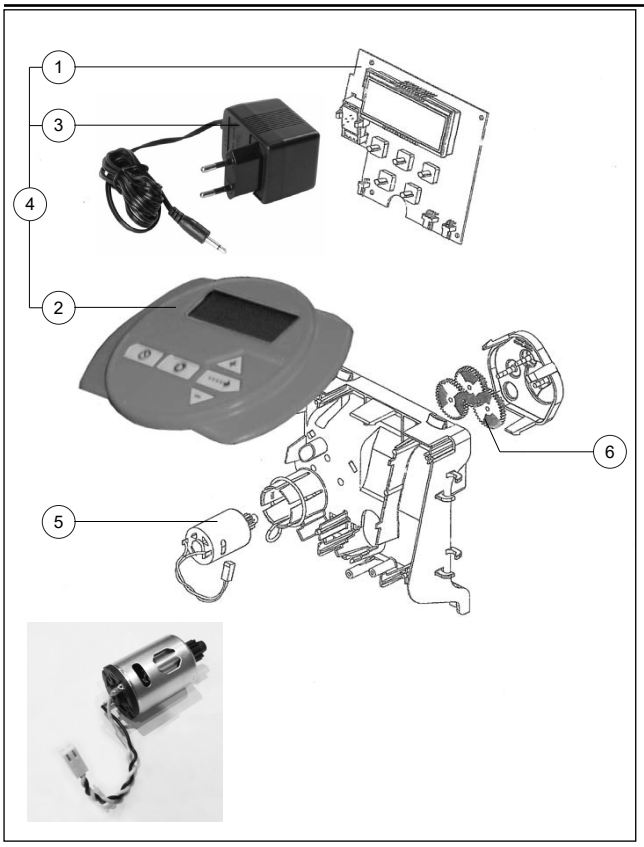

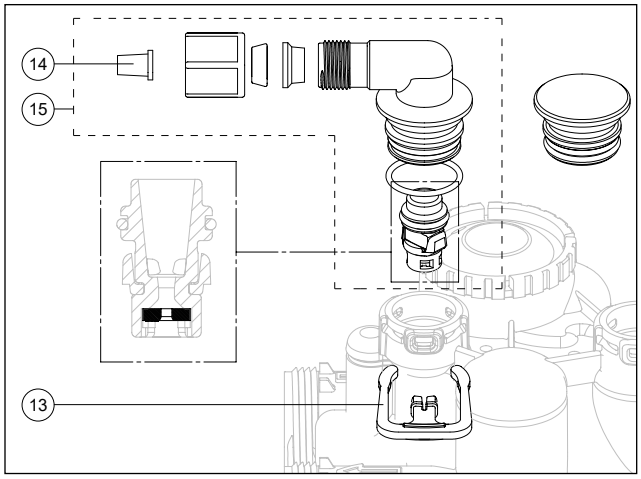

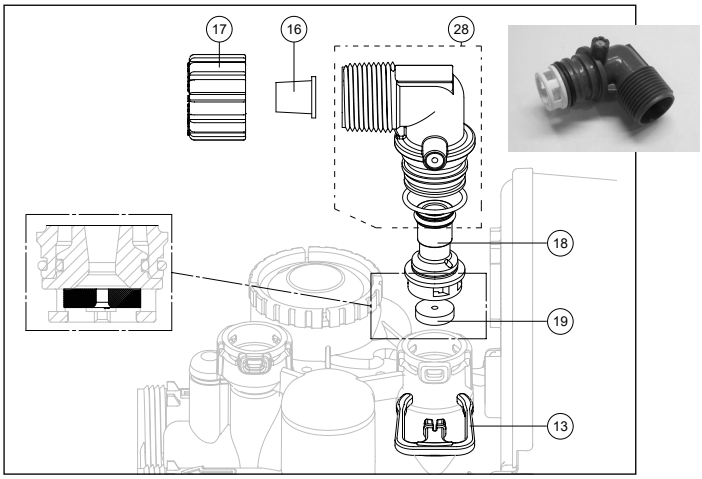

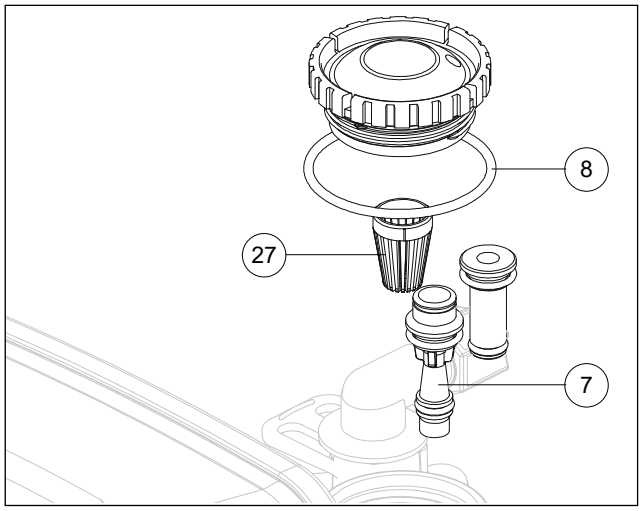

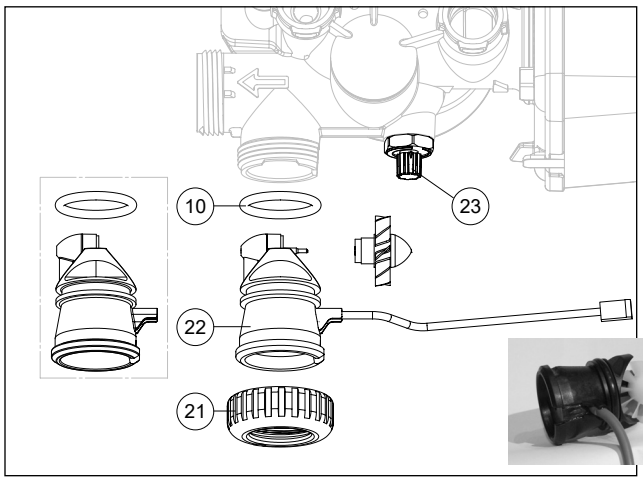

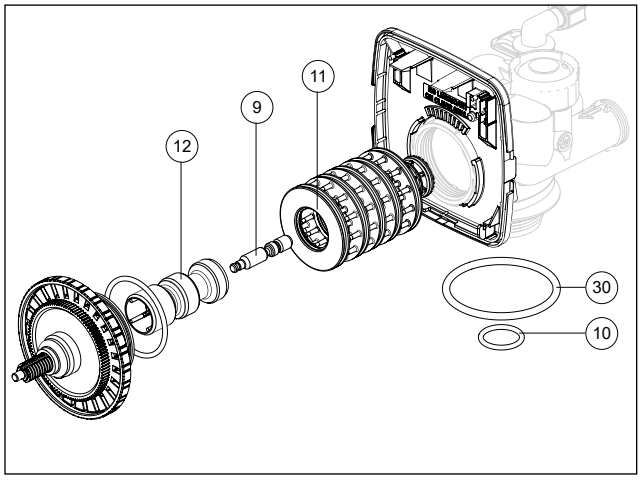

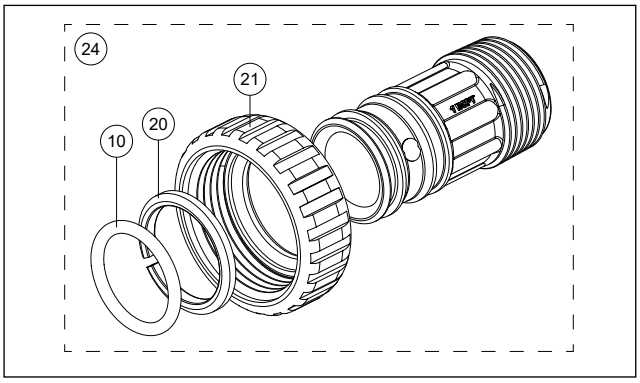

ATAG

Pos.	Omschrijving	Art.nr	Descale				
	Type		5	10	15	20	30
	Art.nr. toestel		AA00010B	AA00020B	AA00030B	AA00040B	AA00110B
	Bouwjaar		*2009- 1/2024*				
	Vanaf software-versie 301 (8/'18>):						
1	BESTURINGSPRINT V301> WATERONTHARDER	S4797310	X	X	X	X	X
2	TIMER WATERONTHARDER	S4797410	X	X	X	X	X
3	VOEDINGSTRAFO V301> WATERONTHARDER	S4797510	X	X	X	X	X
	Tot en met software-versie 300 (>8/'18):						
4	OMBOUWSET ELECTRONIC WATERONTHRDR	S4981000	X	X	X	X	X
5	MOTOR WATERONTHARDER	S4797600	X	X	X	X	X
6	TANDWIEL 12X36	S4840200	X	X	X	X	X
7	INJECTOR PAARS WATERONTHARDER	S4797900				X	
	INJECTOR BRUIN WATERONTHARDER	S4798000			X		
	INJECTOR ZWART WATERONTHARDER	S4798100	X	X			
	INJECTOR WIT WATERONTHARDER	S5017900					X
8	O-RING 135	S4813100	X	X	X	X	X
9	ZUIGERPEN	S4811800	X	X	X	X	X
10	O-RING 215	S4813000	X	X	X	X	X
11	SPACER STACK	S4811700	X	X	X	X	X
12	ZUIGER UP FLOW WATERONTHARDER	S4797800	X	X	X	X	X
13	KLEMBEUGEL ROOD WATERONTHARDER	S5017100	X	X	X	X	X
14	STEUNHULS WARTEL PEKELZUIGER SLANG	S4812800	X	X	X	X	X
15	KNIE VOOR SLANG WATERONTHARDER	S5017600	X	X	X	X	X
16	KLEMHULS AANSLUITKNIE	S4812200	X	X	X	X	X
17	WARTEL AANSLUITKNIE	S4812100	X	X	X	X	X
18	BEHUIZING DFLC	S4812500	X	X	X	X	X
19	RING DFLC 1,3 GPM FOR 3/4"	S4812400	X		X		
	RING DFLC 1,7 GPM FOR 3/4"	S4812300		X		X	
	RING DFLC 2,7 GPM FOR 3/4"	S5019100					
20	STEUNRING KOPPELING AANSLUITKRAAN	S4812600	X	X	X	X	X
21	WARTEL KOPPELING AANSLUITKRAAN	S4812700	X	X	X	X	X
22	WATERMETER WATERONTHARDER	S4797700	X	X	X	X	X
23	WS1 MENGKLEP SAM.	S5017500	X	X	X	X	X
24	AANSLUITKOPPELING AFSLUITKRAAN 3/4	S4813400	X	X	X	X	X
25	O-RING 214	S4813300	X	X	X	X	X
26	BYPASS AANSLUITKRAAN	S4813600	X	X	X	X	X
27	FILTER INJECTOR	S4811900	X	X	X	X	X
28	AANSLUITKNIE MET BELUCHTER	S4812000	X	X	X	X	X
29	O-RING 112	S4813200	X	X	X	X	X
30	O-RING 337	S5041600	X	X	X	X	X

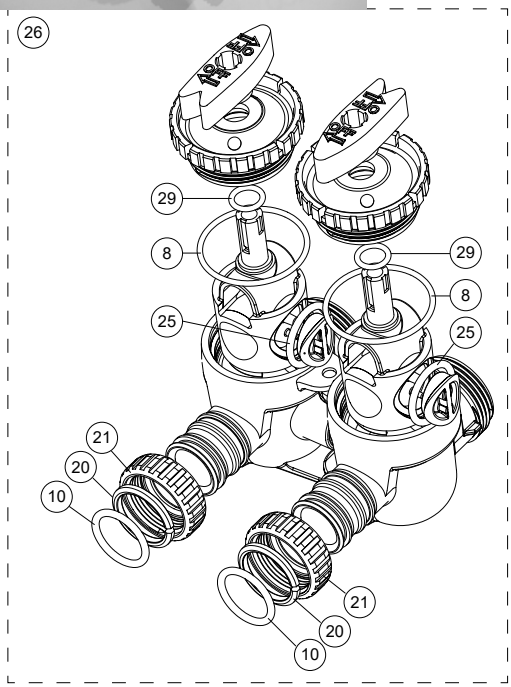

40

41

42

43

44

45

46

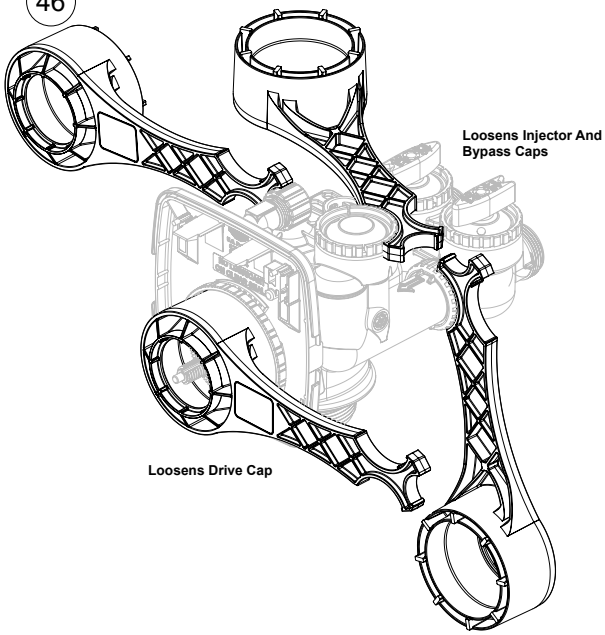

47

48

Pos.	Omschrijving	Art.nr	Descale				
		Type	5	10	15	20	30
		Art.nr. toestel	AA00010B	AA00020B	AA00030B	AA00040B	AA00110B
		Bouwjaar	***2009- 1/2024***				
40	VLOTTERKRAAN WATERONTHARDER	S5017200	X	X	X	X	X
41	DEKSEL VLOTTERKAMER	S5017300	X	X	X	X	X
42	DEKSEL EN BOVENKAP WATERONTHARDER	S5017400	X	X	X	X	X
43	DEKSEL LOS WATERONTHARDER	S5017450	X	X	X	X	X
44	KABEL DISPLAY WATERONTHARDER	S4838200	X	X	X	X	X
45	SLANG WATERONTHARDER	S5017700	X	X	X	X	X
46	SLEUTEL TBV ONDERHOUD DESCALE	AA00100B	X	X	X	X	X
47	AQUATEST ATAG	AA00050B	X	X	X	X	X
48	FLEXIBELE WATERAANSLUITSLANG	S5018000	X	X	X	X	X
49	AFDICHTRING 3/4" 2MM DESCALE (4X)	S5058500	X	X	X	X	X
	Inhoud zak met onderdelen bij Descale:						
16	KLEMHULS AANSLUITKNIE	S4812200	X	X	X	X	X
17	WARTEL AANSLUITKNIE	S4812100	X	X	X	X	X
45	SLANG WATERONTHARDER	S5017700	X	X	X	X	X
49	AFDICHTRING 3/4" 2MM DESCALE (4X)	S5058500	X	X	X	X	X