Federrücklaufantrieb, kombiniert mit thermoelektrischer Auslöseeinrichtung BAT (72°C), für Brand- und Rauchschutzklappen 90° in Lüftungs- und Klimaanlagen, mit Anschlusssteckern zur einfachen Integration über Kommunikations- und Netzgeräte in Steuerungs- und Überwachungssysteme oder Bus-Netzwerke

- Drehmoment Motor 9 Nm / 7 Nm
- Nennspannung AC 230 V
- Ansteuerung Auf/Zu
- Achsmitnahme Formschluss 12x12 mm, Hohlwelle durchgehend

Technische Daten

Elektrische Daten	Nennspannung	AC 230 V
	Nennspannung Frequenz	50/60 Hz
	Funktionsbereich	AC 198...264 V
	Leistungsverbrauch Betrieb	5 W
	Leistungsverbrauch Ruhestellung	2.1 W
	Leistungsverbrauch Dimensionierung	10 VA
	Leistungsverbrauch Dimensionierung Hinweis	Imax 4 A @ 5 ms
	Hilfsschalter	2x SPDT
	Schaltleistung Hilfsschalter	1 mA...3 A (0.5 A induktiv), DC 5 V...AC 250 V (II, verstärkte Isolierung)
	Schaltpunkte Hilfsschalter	5° / 80°
	Anschluss Speisung / Steuerung	Kabel mit Anschlussstecker 1 m, 2x 0.75 mm² (halogenfrei)
	Anschluss Hilfsschalter	Kabel mit Anschlussstecker 1 m, 6x 0.75 mm² (halogenfrei)
	Anschlussstecker	Speisung / Steuerung: Stecker 3-polig Hilfsschalter: 6-poliger Stecker
	Kabellänge thermoelektrische Auslöseeinrichtung	1 m
Funktionsdaten	Drehmoment Motor	9 Nm
	Drehmoment Notstellfunktion	7 Nm
	Bewegungsrichtung Motor	wählbar durch Montage L/R
	Handverstellung	mit Stellungsfixierung
	Drehwinkel	Max. 95°
	Laufzeit Motor	<60 s / 90°
	Laufzeit Notstellfunktion	20 s @ -10...55°C / <60 s @ -30...-10°C
	Schallleistungspegel Motor	55 dB(A)
	Schallleistungspegel Notstellposition	67 dB(A)
	Achsmitnahme	Formschluss 12x12 mm, Hohlwelle durchgehend
	Positionsanzeige	mechanisch, mit Zeiger
	Lebensdauer	Min. 60'000 Sicherheitsstellungen
Sicherheitsdaten	Ansprechtemperatur Temperatursicherung	Kanalaussentemperatur 72°C Kanalinnentemperatur 72°C (Farbe schwarz)
	Schutzklasse IEC/EN	II, verstärkte Isolierung
	Schutzklasse Hilfsschalter IEC/EN	II, verstärkte Isolierung

Technische Daten

Sicherheitsdaten	Schutzart IEC/EN	IP54 IP-Schutz in allen Montagelagen
	EMV	CE gemäss 2014/30/EU
	Niederspannungsrichtlinie	CE gemäss 2014/35/EG
	Zertifizierung IEC/EN	IEC/EN 60730-1 und IEC/EN 60730-2-14
	Wirkungsweise	Typ 1.AA.B
	Bemessungsstossspannung Speisung / Steuerung	4 kV
	Verschmutzungsgrad	3
	Umgebungsfeuchte	Max. 95% RH, nicht kondensierend
	Umgebungstemperatur Normalbetrieb	-30...55°C [-22...131°F]
	Umgebungstemperatur Sicherheitsfall	Das Erreichen der Sicherheitsstellung ist bis max. 75°C gewährleistet
	Lagertemperatur	-40...55°C [-40...131°F]
	Wartung	wartungsfrei
Gewicht	Gewicht	1.5 kg

Sicherheitshinweise

- Das Gerät darf nicht für Anwendungen ausserhalb des spezifizierten Einsatzbereiches, insbesondere nicht in Flugzeugen und jeglichen anderen Fortbewegungsmitteln zu Luft, verwendet werden.
- Achtung: Netzspannung!
- Die Anpassung und Installation des Antriebes an die Brand- und Rauchschutzklappe erfolgt durch den Klappenhersteller. Aus diesem Grund wird der Antrieb nur direkt an Hersteller von Sicherheitsklappen ausgeliefert. Dieser trägt auch die Gesamtverantwortung für die Klappenfunktion.
- Die beiden im Antrieb integrierten Schalter sind entweder an Netzspannung oder an Schutzkleinspannung zu betreiben. Die Kombination Netzspannung / Schutzkleinspannung ist nicht zulässig.
- Kabel dürfen nicht vom Gerät entfernt werden.
- Das Gerät darf nur im Herstellerwerk geöffnet werden. Es enthält keine durch den Anwender austauschbaren oder reparierbaren Teile.
- Das Gerät enthält elektrische und elektronische Komponenten und darf nicht als Haushaltsmüll entsorgt werden. Die örtliche und aktuell gültige Gesetzgebung ist zu beachten.

Produktmerkmale

Betriebsart Der Antrieb bringt die Klappe unter gleichzeitigem Spannen der Rückzugsfeder in die Betriebsstellung. Durch Unterbrechen der Speisespannung wird die Klappe mittels Federenergie in die Sicherheitsstellung zurückgedreht.

Safety Position Lock Die Funktion Safety Position Lock™ hält die Brandschutzklappe im Brandfall zuverlässig in der Sicherheitsstellung und ermöglichst dadurch höchste Sicherheit. Die technische Lösung dieser Funktion für BFL- und BFN-Antriebe ist zum Patent angemeldet.

Produktmerkmale

Thermoelektrische Auslöseeinrichtung

Entspricht den spezifischen Anforderungen aus der Norm ISO 10294-4.

BAT: Wird die Umgebungstemperatur von 72°C überschritten, spricht die Kanalaussentemperatur-Sicherung an. Wird die Kanalinnentemperatur von 72°C überschritten, spricht die Kanalinnentemperatur-Sicherung an. Beim Ansprechen einer der Temperatursicherungen wird die Speisespannung dauerhaft und unwiderruflich unterbrochen.

Die LED leuchtet, wenn

– Speisespannung vorhanden ist

– die Temperatursicherungen in Ordnung sind und

– der Testschalter nicht gedrückt ist.

Die Temperatursicherung für die Umgebungstemperatur schützt den Antrieb vor Überhitzung und lässt sich nicht ersetzen. Bei Ansprechen der Kanalaussentemperatur-Sicherung muss der Antrieb ersetzt werden. Die Temperatursicherung für die Kanalinnentemperatur lässt sich ersetzen, siehe Abschnitt «Zubehör».

Die Funktion des Systems (Unterbrechung der Speisespannung) kann durch Drücken des Testschalters überprüft werden.

Hinweis: Die Funktion der Temperatursicherungen und der Kontrolltaste ist nur gewährleistet, wenn der Antrieb an der Speisespannung angeschlossen ist (LED leuchtet).

Handverstellung

Der Antrieb kann im stromlosen Zustand manuell betätigt und in einer beliebigen Stellung fixiert werden. Die Entriegelung erfolgt entweder manuell oder automatisch durch Anlegen der Speisespannung.

Signalisierung

Im Antrieb sind zwei fest eingestellte Mikroschalter für die Anzeige der Klappenendstellungen eingebaut. Die elektrischen Kontakte dieser Mikroschalter verfügen über eine Gold-/Silber-Beschichtung, die die Integration sowohl in Schaltkreise mit geringeren (mA-Bereich) als auch mit grösseren Strömen (A-Bereich) gemäss Spezifikation im Datenblatt erlauben. Bei der Anwendung ist darauf zu achten, dass die Kontakte nach einmaliger Bestromung durch grössere Ströme nicht mehr im Milliampère-Bereich eingesetzt werden können.

Die Position des Klappenblattes ist an einer mechanischen Stellungsanzeige ablesbar.

Normen / Vorschriften

Der Antrieb wurde entwickelt, um die spezifischen Anforderungen aus den Europäischen Normen zu erfüllen:

- EN 15650 Lüftung von Gebäuden – Brandschutzklappen

- EN 1366-2 Feuerwiderstandsprüfungen für Installationen – Teil 2: Brandschutzklappen

- EN 13501-3 Klassifizierung von Bauprodukten und Bauarten zu ihrem Brandverhalten – Teil 3: Klassifizierung mit den Ergebnissen aus den Feuerwiderstandsprüfungen an Bauteilen von haustechnischen Anlagen: Feuerwiderstandsfähige Leitungen und Brandschutzklappen

Empfehlung zur Anwendung

Die regelmässige Funktionsüberprüfung (Auf/Zu-Ansteuerung der Brandschutzklappe) erhöht die Sicherheit für Personen, Tiere, Sachwerte und die Umwelt. Sofern keine anderslautenden Anforderungen vorliegen – z. B. aus der Betriebsanleitung des Klappenherstellers – empfiehlt Belimo, monatlich eine Funktionsüberprüfung durchzuführen. Brandschutzklappenantriebe von Belimo sind gemäss Lebensdauer-Spezifikation des technischen Datenblatts für eine regelmässige Funktionsüberprüfung ausgelegt. Hinweise zur regelmässigen Funktionsüberprüfung sind in der Europäischen Produktnorm für Brandschutzklappen (EN 15650) unter "Angaben zur Instandhaltung" zu finden.

Anschluss

Der Antrieb ist mit Anschlusssteckern ausgerüstet. Damit kann er via Kommunikations- und Netzgeräte in Steuerungs- und Überwachungssysteme oder in Bus-Netzwerke eingebunden werden.

Mitgelieferte Teile

Handkurbel
Zeiger
Schutzbeutel

Zubehör

Elektrisches Zubehör	Beschreibung	Typ
	Hilfsschalter 2x SPDT	SN2-C7
	Blinddeckel für BAT (ohne Temperatursicherung für Kanalinnentemperatur)	ZBAT0
	Ersatzauslöseelement für BAT, Kanalinnentemperatur 72°C (Farbe schwarz), Sondenlänge 65 mm	ZBAT72
	Ersatzauslöseelement für BAT, Kanalinnentemperatur 72°C (Farbe schwarz), Sondenlänge 90 mm	ZBAT72/9
	Ersatzauslöseelement für BAT, Kanalinnentemperatur 95°C (Farbe grau), Sondenlänge 65 mm	ZBAT95
	Ersatzauslöseelement für BAT, Kanalinnentemperatur 95°C (Farbe grau), Sondenlänge 90 mm	ZBAT95/9
	Ersatzauslöseelement für BAT, Kanalinnentemperatur 120°C (Farbe orange), Sondenlänge 65 mm	ZBAT120
	Ersatzauslöseelement für BAT, Kanalinnentemperatur 140°C (Farbe rot), Sondenlänge 65 mm	ZBAT140

Mechanisches Zubehör	Beschreibung	Typ
	Konsole für SN2-C7 für BFN/BFL, BEN/BEE	ZSN-B
	Zeiger 12x12 mm	ZZN12-B
	Handkurbel 40 mm	ZKN1-B
	Handkurbel 63 mm	ZKN2-B
	Formschlusseinsatz 12/11 mm	ZA11-B
	Schutzbeutel mit Draht, Multipack 100 Stk.	ZSD-B.1

Elektrische Installation

Achtung: Netzspannung!

Steckverbindung nicht unter Spannung betätigen.

Der Antrieb muss mit einer Sicherung von max. 16 A abgesichert werden.

Parallelanschluss weiterer Antriebe möglich. Leistungsdaten beachten.

Hilfsschalter können eine gefährliche Spannung führen.

Kombination von Netz- und Schutzkleinspannung bei den beiden Hilfsschaltern nicht zulässig.

Anschlussseitig Zugentlastung sicherstellen.

Elektrische Installation

Anschlussschemas

AC 230 V, Auf/Zu

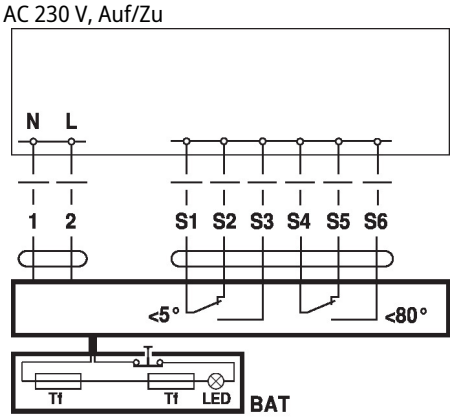

Anschluss mittels Stecker an Kommunikations- und Netzgeräte:

Anwendungsbeispiele zur Integration in Steuerungs- und Überwachungssysteme oder in Bus-Netzwerke sind in der Dokumentation des jeweils angeschlossenen Kommunikations- und Netzgeräts beschrieben.
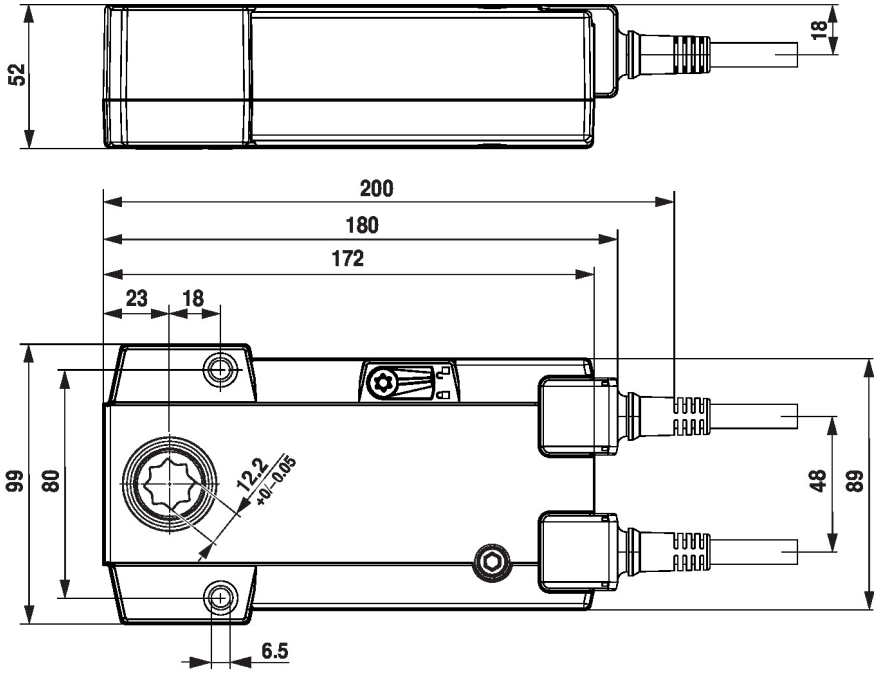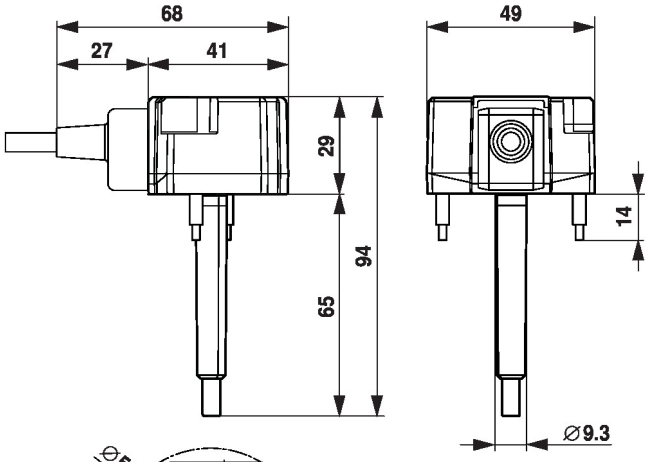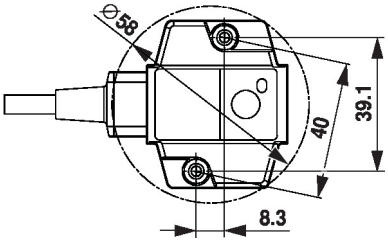
Abmessungen