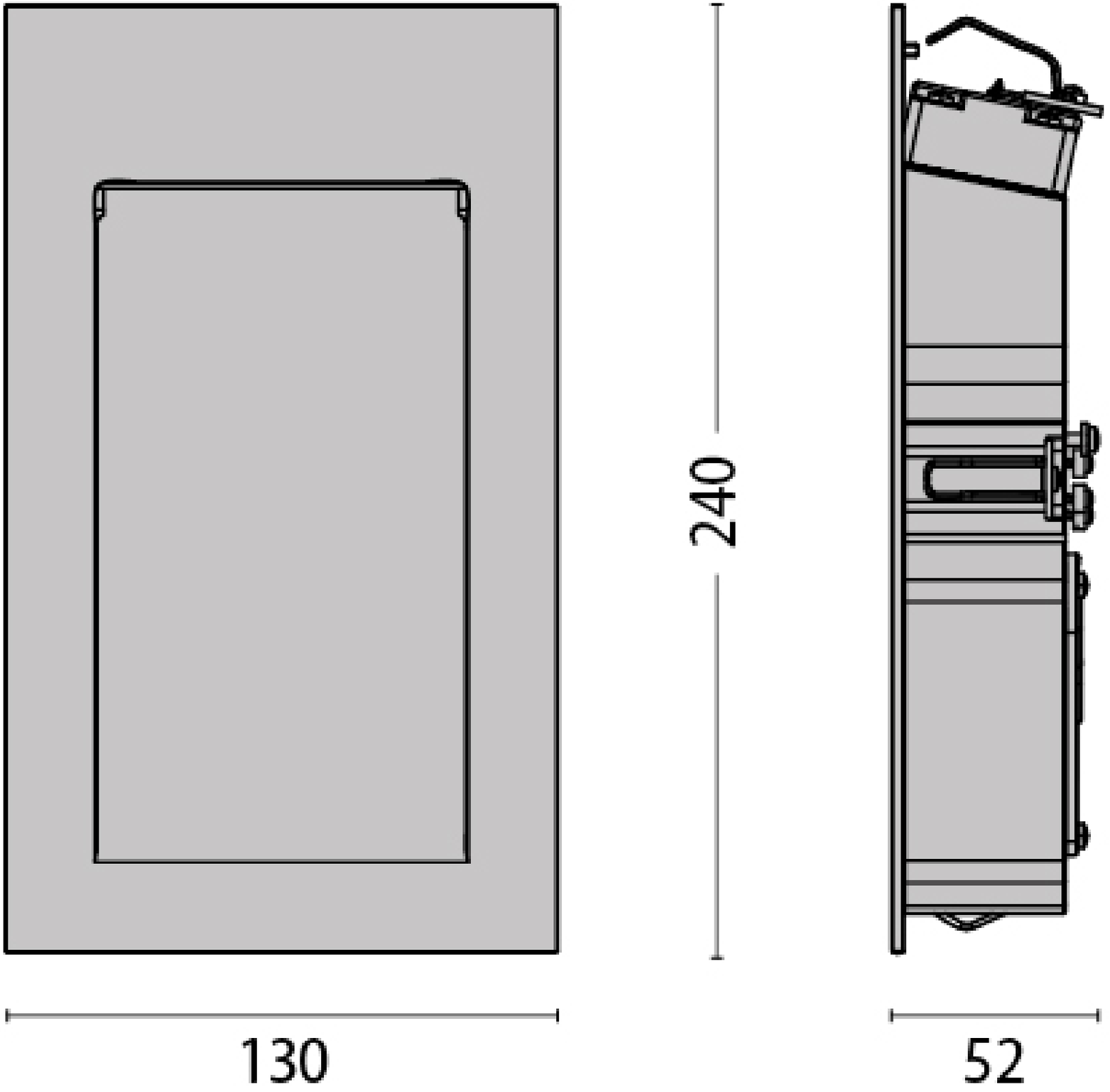
240
130
52