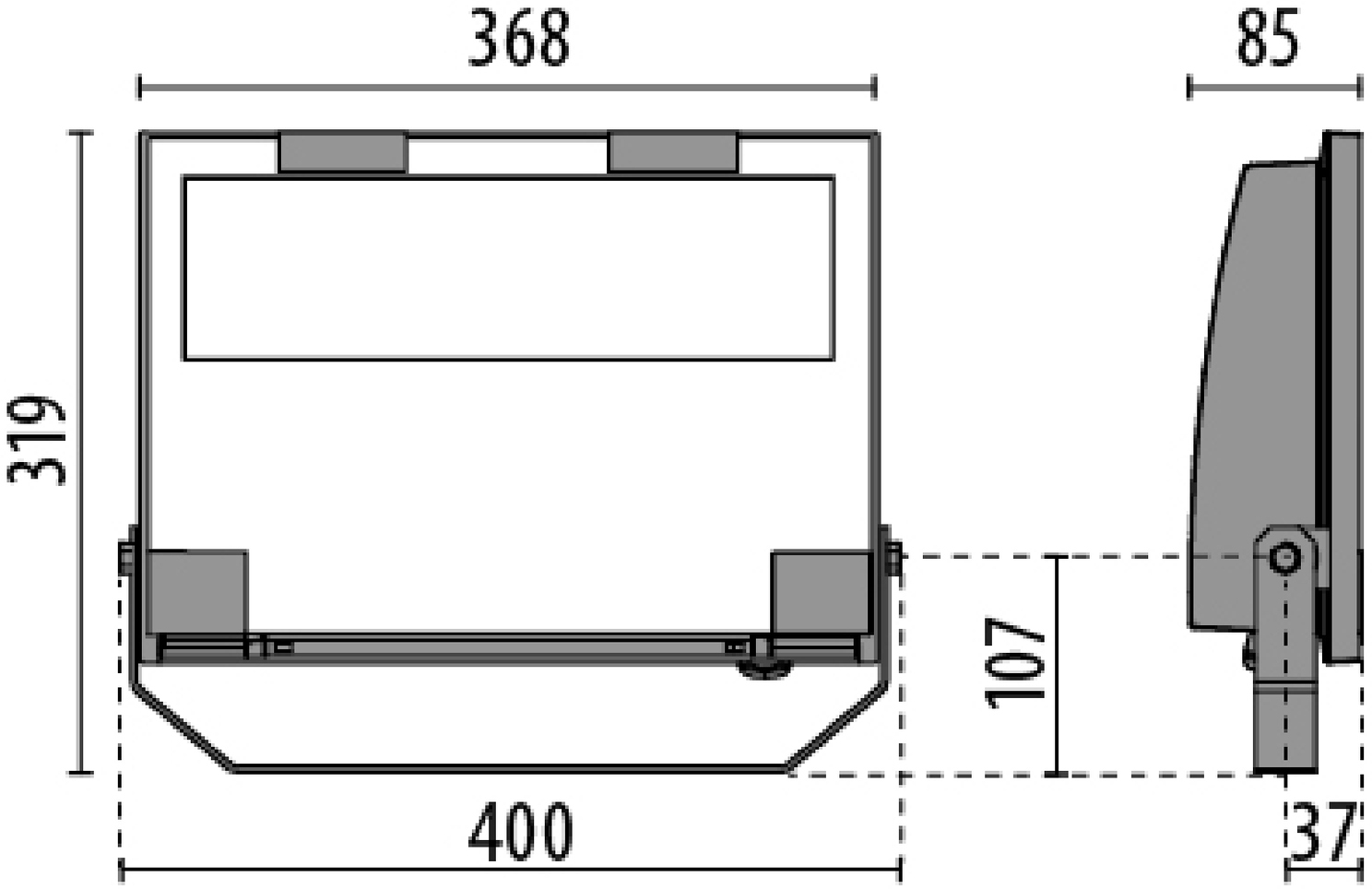
368
85
319
107
400
37

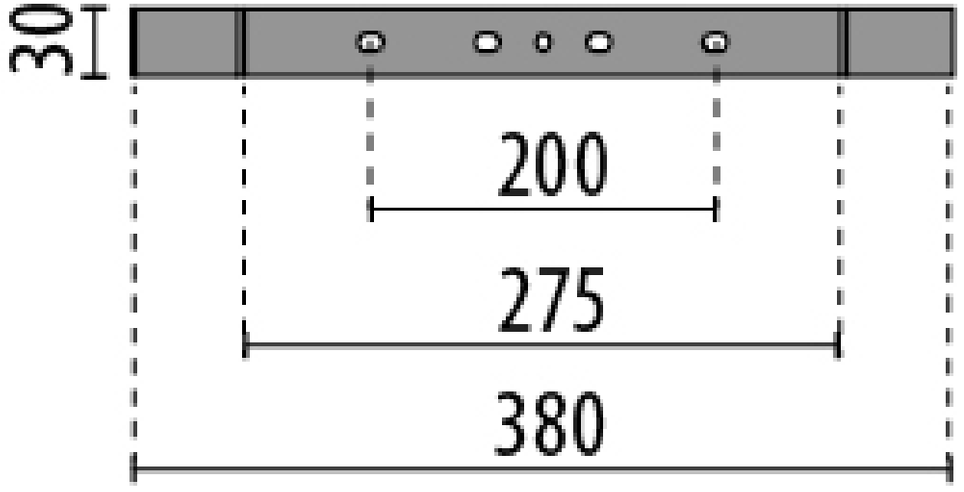
30
200
275
380