MIMIK 20 FLAT B

Bestelnr. 303750

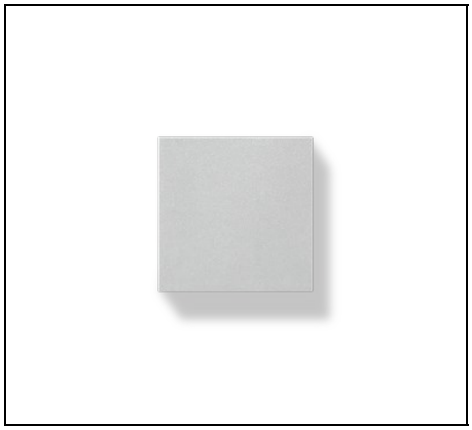

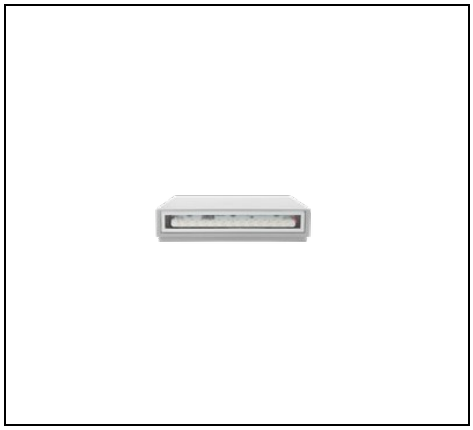

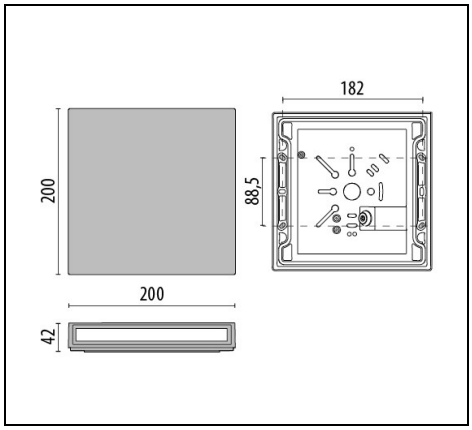

IP 65 | CLASS I

Omschrijving

LED-armatuur voor aan de wand, bestaande uit:
- Behuizing van spuitgietaluminium gelakt met polyester poederlak ISO 9227/12944 - ISO 9223 (C5)
- Pakking in slijtvast siliconen
- Afscherming van vlak, gehard microprismatische glas, aan de binnenkant bewerkt voor de versies MIMIK FLAT
- Versies met enkele M en dubbele B lichtuittreding leverbaar
- Afscherming van vlak, gehard, transparant glas, aan de binnenkant bewerkt voor de versies MIMIK
- De MIMIK versies hebben een optische groep bestaande uit lenzen van technopolymeer met zeer hoge licht-doorgave met verschillende lichtverdelingen om allerlei verlichtingstechnische taken uit te kunnen voeren
- De versies met "CP" optiek worden gekenmerkt door een asymmetrische lichtverdeling, geschikt voor de verlichting van voet- en fietspaden
- Armatuur inclusief driver
- Schroeven van roestvrij staal
- De versie EM/3P is ontworpen als 3 uur nood- en continu verlichting
- Ni-Cd 3,6 V 4 Ah batterijen, oplaadtijd 24 uur
- Te openen en te onderhouden armatuur (Toekomstbestendig)

Om een constante actualisering van haar producten te bevorderen, behoudt PERFORMANCE iN LIGHTING zich het recht voor om zonder voorafgaande kennisgeving, wijzigingen aan te brengen. Daarom is het altijd aan te raden om de laatste versie te lezen die op de website www.performanceinlighting.com is gepubliceerd. Geleverde lumenoutput en stroomverbruik, inclusief verliezen, zijn onderhevig aan een tolerantie van +/-7%. Tenzij anders vermeld, gelden de waarden bij een omgevingstemperatuur van 25°C. De garantievoorwaarden zijn beschikbaar op https://www.performanceinlighting.com/qr/company/led-warranty

PERFORMANCE iN LIGHTING S.p.A. Headquarters - Italy
Viale del Lavoro 9/11
37030 Colognola ai Colli Verona - Italy
Tel. +39 045 61 59 211
Fax +39 045 61 59 292

info.it@pil.lighting
www.performanceinlighting.com

Product gegevens

ETIM Groep:	EG000027	**ETIM Klasse:**	EC002892

Algemene informatie

Lamphouder:	LED	**Lichtbron:**	LED
Nominale lichtstroom [lm]:	3306	**Reële lichtstroom [lm]:**	1930
Armatuur wattage [W]:	24 W	**Specifieke lichtstroom [lm/W]:**	80
CRI:	80	**Kleurtemperatuur [K]:**	3000
Kleur / Afwerking:	GR-94 / Grijs metallic / Structuur mat	**IP waarde:**	IP65
IK-J-xxIP:	IK06 1J xx3	**Beschermingsklasse:**	I
Optiek:	A/W - Asymmetrische verspreidende	**Nettogewicht [kg]:**	1.493
Totale lengte [mm]:	200	**Totale breedte [mm]:**	42
Totale hoogte [mm]:	200		

Mechanische eigenschappen

Vorm:	Rechthoekig	**Materiaal behuizing:**	Aluminium
Materiaal afscherming:	Glas		

Elektrische eigenschappen

Spanningstype:	AC	**Ingangsspanning [V AC]:**	220/240
Ingangsfrequentie [Hz]:	50/60	**Arbeidsfactor / COS Φ:**	>0.9
Aanloopstroom [A/µs]:	81 / 1	**C10 1.5 mm²:**	19
C16 2.5 mm²:	30	**B10 1.5 mm²:**	19
B16 2.5 mm²:	30		

Installatie

Plaats van toepassing:	Outdoor	**Montage type:**	Wand opbouwarmaturen
Min. Omgevingstemperatuur [°C]:	-20	**Max. Omgevingstemperatuur [°C]:**	40

Verlichtings functies

MacAdam:	3	**Lumenbehoud:**	L80B10@60000h
Distributie licht emissie:	Direct/Indirect		

Om een constante actualisering van haar producten te bevorderen, behoudt PERFORMANCE iN LIGHTING zich het recht voor om zonder voorafgaande kennisgeving, wijzigingen aan te brengen. Daarom is het altijd aan te raden om de laatste versie te lezen die op de website www.performanceinlighting.com is gepubliceerd. Geleverde lumenoutput en stroomverbruik, inclusief verliezen, zijn onderhevig aan een tolerantie van +/-7%. Tenzij anders vermeld, gelden de waarden bij een omgevingstemperatuur van 25°C. De garantievoorwaarden zijn beschikbaar op https://www.performanceinlighting.com/qr/company/led-warranty

PERFORMANCE iN LIGHTING S.p.A. Headquarters - Italy
Viale del Lavoro 9/11
37030 Colognola ai Colli Verona - Italy
Tel. +39 045 61 59 211
Fax +39 045 61 59 292

info.it@pil.lighting
www.performanceinlighting.com

Fotometrische gegevens

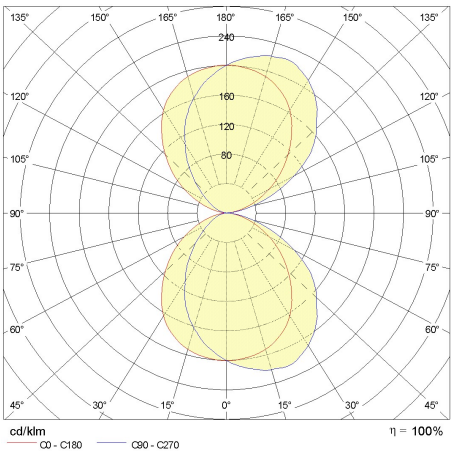

Optionele accessoires

MIMIK FLAT B

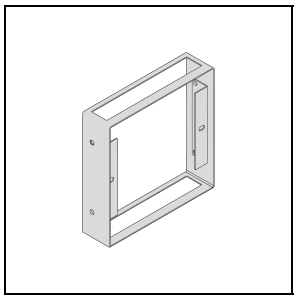

310442

Ring voor aanpassing naar wens FLAT B

GR-94 / Grijs metallic

Om een constante actualisering van haar producten te bevorderen, behoudt PERFORMANCE iN LIGHTING zich het recht voor om zonder voorafgaande kennisgeving, wijzigingen aan te brengen. Daarom is het altijd aan te raden om de laatste versie te lezen die op de website www.performanceinlighting.com is gepubliceerd. Geleverde lumenoutput en stroomverbruik, inclusief verliezen, zijn onderhevig aan een tolerantie van +/-7%. Tenzij anders vermeld, gelden de waarden bij een omgevingstemperatuur van 25°C. De garantievoorwaarden zijn beschikbaar op https://www.performanceinlighting.com/qr/company/led-warranty

PERFORMANCE iN LIGHTING S.p.A. Headquarters - Italy
Viale del Lavoro 9/11
37030 Colognola ai Colli Verona - Italy
Tel. +39 045 61 59 211
Fax +39 045 61 59 292

info.it@pil.lighting
www.performanceinlighting.com