SPILLO MINI

Bestelnr. 3116213

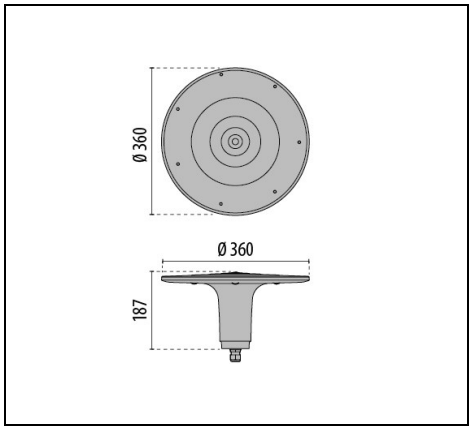

IP 65 | IK 10 | CLASS II | QUICK | FULL CUT OFF | ULR<1 | CIEn°3>95 | 1-10 V

Omschrijving

Serie LED mastarmaturen voor buiten bestaande uit:
- Behuizing van spuitgietaluminium gelakt met polyester poederlak ISO 9227/12944 - ISO 9223 (C5)
- Pakking in slijtvast siliconen
- Externe elektrische aansluiting met een waterdichte connector (QUICK), compleet met kabel
- Scheurbestendige kabelklem M25x1.5 voor kabels Ø 9 - Ø 14 mm
- Schroeven van roestvrij staal
- Iedere LED is gekoppeld aan een elektronisch veiligheidsmechanisme (NUD) dat in staat is tot een bypass in geval van defecten
- "SECURE LIGHT DISTRIBUTION" systeem dat de uniformiteit van de lichtverdeling garandeert ook in geval van slechte werking van één van de LEDs
- Geleverd met 1 m voorgemonteerde HornF-5-kabel
- Armatuur inclusief driver
- Geschikt voor toepassing op plaatsen waar de armaturen moeten voldoen aan de normen van lichtvervuiling
- Design by ALESSANDRO PEDRETTI

Om een constante actualisering van haar producten te bevorderen, behoudt PERFORMANCE iN LIGHTING zich het recht voor om zonder voorafgaande kennisgeving, wijzigingen aan te brengen. Daarom is het altijd aan te raden om de laatste versie te lezen die op de website www.performanceinlighting.com is gepubliceerd. Geleverde lumenoutput en stroomverbruik, inclusief verliezen, zijn onderhevig aan een tolerantie van +/-7%. Tenzij anders vermeld, gelden de waarden bij een omgevingstemperatuur van 25°C. De garantievoorwaarden zijn beschikbaar op https://www.performanceinlighting.com/qr/company/led-warranty

PERFORMANCE iN LIGHTING S.p.A. Headquarters - Italy
Viale del Lavoro 9/11
37030 Colognola ai Colli Verona - Italy
Tel. +39 045 61 59 211
Fax +39 045 61 59 292

info.it@pil.lighting
www.performanceinlighting.com

PERFORMANCE iN LIGHTING | powered by GEWISS

Product gegevens

ETIM Groep:	EG000027	**ETIM Klasse:**	EC000062

Algemene informatie

Lamphouder:	LED	**Lichtbron:**	LED
Nominale lichtstroom [lm]:	1377	**Reële lichtstroom [lm]:**	867
Armatuur wattage [W]:	11 W	**Specifieke lichtstroom [lm/W]:**	79
CRI:	70	**Kleurtemperatuur [K]:**	3000
Kleur / Afwerking:	AN-96 / Antraciet / Structuur mat	**IP waarde:**	IP65
IK-J-xxIP:	IK10 20J xx9	**Beschermingsklasse:**	II
Optiek:	C/EW - Cirkelvormige extra verspreidende	**Nettogewicht [kg]:**	3.162
Totale diameter [mm]:	360	**Totale hoogte [mm]:**	187

Mechanische eigenschappen

Vorm:	Rond ≥ 300 mm	**Materiaal behuizing:**	Aluminium
Materiaal afscherming:	Kunststof	**Frontale oppervlakte [m²]:**	0.02
Laterale oppervlakte [m²]:	0.02	**Bovenaanzicht oppervlakte [m²]:**	0.1

Elektrische eigenschappen

Spanningstype:	AC/DC	**Ingangsspanning [V AC]:**	220/240
Ingangsfrequentie [Hz]:	0/50/60	**Arbeidsfactor / COS Φ:**	0.95
Ingangsspanning [V DC]:	176/276	**Piekspanningsbeveiliging | Gemeenschappelijk [kV]:**	4.0
Aanloopstroom [A/µs]:	5 / 50	**C10 1.5 mm²:**	52
C16 2.5 mm²:	85	**B10 1.5 mm²:**	31
B16 2.5 mm²:	50		

Installatie

Plaats van toepassing:	Outdoor	**Montage type:**	Terreinverlichting
Min. Omgevingstemperatuur [°C]:	-25	**Max. Omgevingstemperatuur [°C]:**	45

Verlichtings functies

MacAdam:	3	**Lumenbehoud:**	L80B10@60000h
Distributie licht emissie:	Direct	**Lumen intensiteit klasse:**	G*6
Geen lichtvervuiling (ULR = 0%):		**IPEA* (straat verlichting):**	B
IPEA* (terreinen, rotondes):	A	**IPEA* (fiets-, voetpad):**	B
IPEA* (groen):	B	**IPEA* (historische stadscentra):**	B

Om een constante actualisering van haar producten te bevorderen, behoudt PERFORMANCE iN LIGHTING zich het recht voor om zonder voorafgaande kennisgeving, wijzigingen aan te brengen. Daarom is het altijd aan te raden om de laatste versie te lezen die op de website www.performanceinlighting.com is gepubliceerd. Geleverde lumenoutput en stroomverbruik, inclusief verliezen, zijn onderhevig aan een tolerantie van +/-7%. Tenzij anders vermeld, gelden de waarden bij een omgevingstemperatuur van 25°C. De garantievoorwaarden zijn beschikbaar op https://www.performanceinlighting.com/qr/company/led-warranty

PERFORMANCE iN LIGHTING S.p.A. Headquarters - Italy
Viale del Lavoro 9/11
37030 Colognola ai Colli Verona - Italy
Tel. +39 045 61 59 211
Fax +39 045 61 59 292

info.it@pil.lighting
www.performanceinlighting.com

Fotometrische gegevens

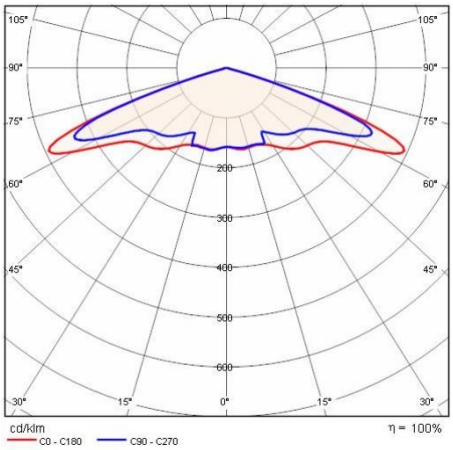

Optionele accessoires

SPILLO MINI

310404

Adapter kop van mast Ø 48 mm

AN-96 / Antraciet

310416

Adapter kop van mast Ø 60 mm

AN-96 / Antraciet

310414

Grondplaat Spillo Mini

Om een constante actualisering van haar producten te bevorderen, behoudt PERFORMANCE iN LIGHTING zich het recht voor om zonder voorafgaande kennisgeving, wijzigingen aan te brengen. Daarom is het altijd aan te raden om de laatste versie te lezen die op de website www.performanceinlighting.com is gepubliceerd. Geleverde lumenoutput en stroomverbruik, inclusief verliezen, zijn onderhevig aan een tolerantie van +/-7%. Tenzij anders vermeld, gelden de waarden bij een omgevingstemperatuur van 25°C. De garantievoorwaarden zijn beschikbaar op https://www.performanceinlighting.com/qr/company/led-warranty

PERFORMANCE iN LIGHTING S.p.A. Headquarters - Italy
Viale del Lavoro 9/11
37030 Colognola ai Colli Verona - Italy
Tel. +39 045 61 59 211
Fax +39 045 61 59 292

info.it@pil.lighting
www.performanceinlighting.com