NORMA+ 60 CL

Bestelnr. 305989

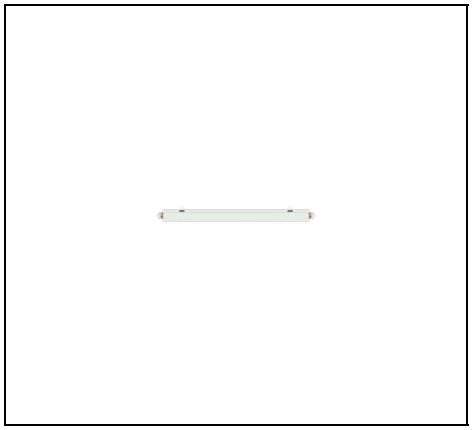

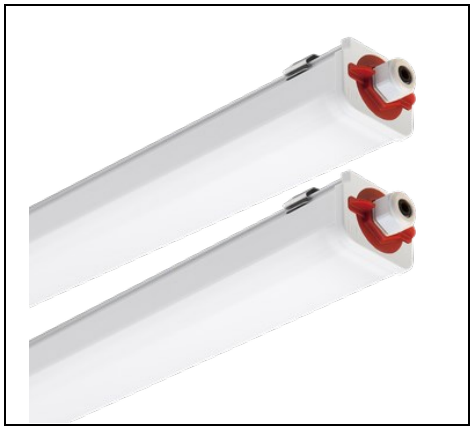

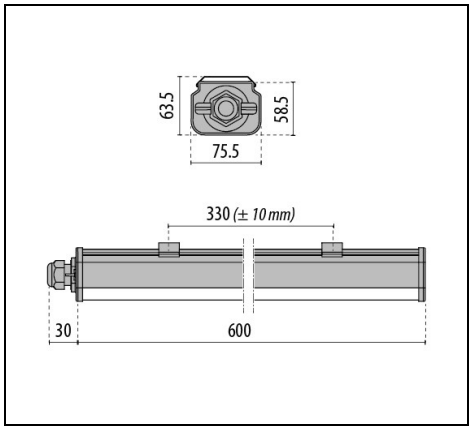

IP 65 | CLASS I | QUICK | DALI

Omschrijving

Waterdichte LED armatuur bestaande uit:
- Behuizing van UV gestabiliseerd meegegoten polycarbonaat met dubbele afwerking; gematteerd voor het optische vak en mat voor het vak met elektrische hulpstukken
- Eindkappen van technopolymeer
- Pakking in slijtvast siliconen
- Snelconnector voor de elektrische aansluiting met bajonet-opening, gemaakt van polycarbonaat
- Scheurbestendige kabelklem M20x1.5 voor kabels Ø 10 - Ø 14 mm
- Armatuur compleet met doorvoerbedrading voor de voeding in serie
- Armatuur inclusief driver
- Koellichaam van aluminium
- Beugel voor snelle montage aan plafond van roestvrij staal

Om een constante actualisering van haar producten te bevorderen, behoudt PERFORMANCE iN LIGHTING zich het recht voor om zonder voorafgaande kennisgeving, wijzigingen aan te brengen. Daarom is het altijd aan te raden om de laatste versie te lezen die op de website www.performanceinlighting.com is gepubliceerd. Geleverde lumenoutput en stroomverbruik, inclusief verliezen, zijn onderhevig aan een tolerantie van +/-7%. Tenzij anders vermeld, gelden de waarden bij een omgevingstemperatuur van 25°C. De garantievoorwaarden zijn beschikbaar op https://www.performanceinlighting.com/qr/company/led-warranty

PERFORMANCE iN LIGHTING S.p.A. Headquarters - Italy
Viale del Lavoro 9/11
37030 Colognola ai Colli Verona - Italy
Tel. +39 045 61 59 211
Fax +39 045 61 59 292

info.it@pil.lighting
www.performanceinlighting.com

Product gegevens

ETIM Groep:	EG000027	**ETIM Klasse:**	EC002892

Algemene informatie

Lamphouder:	LED	**Lichtbron:**	LED
Nominale lichtstroom [lm]:	4662	**Reële lichtstroom [lm]:**	3300
Armatuur wattage [W]:	23 W	**Specifieke lichtstroom [lm/W]:**	143
CRI:	80	**Kleurtemperatuur [K]:**	4000
Kleur / Afwerking:	GR-RAL7035 / Grijs RAL7035 / Mat	**IP waarde:**	IP65
IK-J-xxIP:	IK09 15J xx7	**Beschermingsklasse:**	I
Optiek:	S/EW - Symmetrische extra verspreidende	**Nettogewicht [kg]:**	1.197
Totale lengte [mm]:	660	**Totale breedte [mm]:**	76
Totale hoogte [mm]:	64		

Mechanische eigenschappen

Vorm:	Rechthoekig	**Materiaal behuizing:**	Kunststof
Materiaal afscherming:	Kunststof	**Gloeidraadtest [°C]:**	750 °C

Elektrische eigenschappen

Spanningstype:	AC	**Ingangsspanning [V AC]:**	220/240
Ingangsfrequentie [Hz]:	50/60	**Arbeidsfactor / COS Φ:**	0.9
Aanloopstroom [A/µs]:	22 / 176	**C10 1.5 mm²:**	64
C16 2.5 mm²:	129	**B10 1.5 mm²:**	38
B16 2.5 mm²:	112		

Installatie

Plaats van toepassing:	Indoor	**Montage type:**	Waterdichte armaturen
Min. Omgevingstemperatuur [°C]:	-25	**Max. Omgevingstemperatuur [°C]:**	40

Verlichtings functies

MacAdam:	2	**Lumenbehoud:**	L80B10@50000h
Distributie licht emissie:	Direct		

Om een constante actualisering van haar producten te bevorderen, behoudt PERFORMANCE iN LIGHTING zich het recht voor om zonder voorafgaande kennisgeving, wijzigingen aan te brengen. Daarom is het altijd aan te raden om de laatste versie te lezen die op de website www.performanceinlighting.com is gepubliceerd. Geleverde lumenoutput en stroomverbruik, inclusief verliezen, zijn onderhevig aan een tolerantie van +/-7%. Tenzij anders vermeld, gelden de waarden bij een omgevingstemperatuur van 25°C. De garantievoorwaarden zijn beschikbaar op https://www.performanceinlighting.com/qr/company/led-warranty

PERFORMANCE iN LIGHTING S.p.A. Headquarters - Italy
Viale del Lavoro 9/11
37030 Colognola ai Colli Verona - Italy
Tel. +39 045 61 59 211
Fax +39 045 61 59 292

info.it@pil.lighting
www.performanceinlighting.com

Om een constante actualisering van haar producten te bevorderen, behoudt PERFORMANCE iN LIGHTING zich het recht voor om zonder voorafgaande kennisgeving, wijzigingen aan te brengen. Daarom is het altijd aan te raden om de laatste versie te lezen die op de website www.performanceinlighting.com is gepubliceerd. Geleverde lumenoutput en stroomverbruik, inclusief verliezen, zijn onderhevig aan een tolerantie van +/-7%. Tenzij anders vermeld, gelden de waarden bij een omgevingstemperatuur van 25°C. De garantievoorwaarden zijn beschikbaar op https://www.performanceinlighting.com/qr/company/led-warranty

PERFORMANCE iN LIGHTING S.p.A. Headquarters - Italy
Viale del Lavoro 9/11
37030 Colognola ai Colli Verona - Italy
Tel. +39 045 61 59 211
Fax +39 045 61 59 292

info.it@pil.lighting
www.performanceinlighting.com