EKO+26/G

Bestelnr. 302074

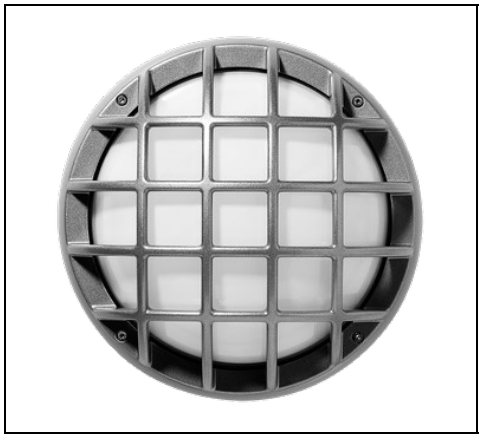

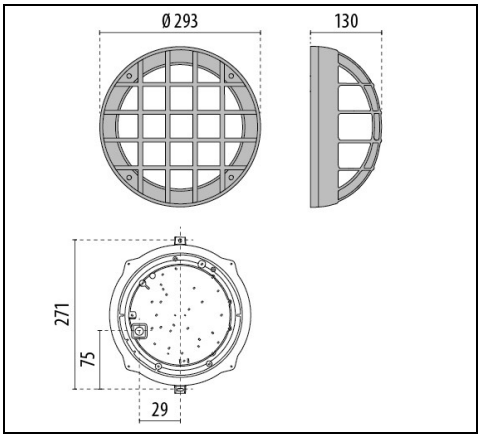

IP 66 | IK 10 | CLASS I

Omschrijving

Plafond- en wandarmatuur voor binnen en buiten bestaande uit:
- Behuizing, ring en schermen van gelakt spuitgietaluminium ISO 9227/12944 - ISO 9223 (C5)
- Afscherming van geperst glas, van binnen gesatineerd
- Reflector van aluminium voor de versies E27
- EPDM pakkingen
- Ring en schermen vormen één geheel met de afscherming
- Armatuur is niet bedoeld voor doorvoerbekabelingen
- Schroeven van roestvrij staal
- Design by ROBERTO FIORATO

Om een constante actualisering van haar producten te bevorderen, behoudt PERFORMANCE iN LIGHTING zich het recht voor om zonder voorafgaande kennisgeving, wijzigingen aan te brengen. Daarom is het altijd aan te raden om de laatste versie te lezen die op de website www.performanceinlighting.com is gepubliceerd. Geleverde lumenoutput en stroomverbruik, inclusief verliezen, zijn onderhevig aan een tolerantie van +/-7%. Tenzij anders vermeld, gelden de waarden bij een omgevingstemperatuur van 25°C. De garantievoorwaarden zijn beschikbaar op https://www.performanceinlighting.com/qr/company/led-warranty

PERFORMANCE iN LIGHTING S.p.A. Headquarters - Italy
Viale del Lavoro 9/11
37030 Colognola ai Colli Verona - Italy
Tel. +39 045 61 59 211
Fax +39 045 61 59 292

info.it@pil.lighting
www.performanceinlighting.com

Product gegevens

ETIM Groep:	EG000027	**ETIM Klasse:**	EC002892

Algemene informatie

Lamphouder:	E27	**Lichtbron:**	Gloeilampen
Armatuur wattage [W]:	1x100 W	**Kleur / Afwerking:**	GR-20 / Grijs metallic / Glanzend
IP waarde:	IP66	**IK-J-xxIP:**	IK10 20J xx9
Beschermingsklasse:	I	**Optiek:**	S/EW - Symmetrische extra verspreidende
Nettogewicht [kg]:	2.338	**Totale diameter [mm]:**	293
Totale breedte [mm]:	130		

Mechanische eigenschappen

Vorm:	Rond 150 ≤ x ≤ 300 mm	**Materiaal behuizing:**	Aluminium
Materiaal afscherming:	Glas		

Installatie

Plaats van toepassing:	Outdoor	**Montage type:**	Glazen opbouwarmaturen
Min. Omgevingstemperatuur [°C]:	-30	**Max. Omgevingstemperatuur [°C]:**	25

Verlichtings functies

Om een constante actualisering van haar producten te bevorderen, behoudt PERFORMANCE iN LIGHTING zich het recht voor om zonder voorafgaande kennisgeving, wijzigingen aan te brengen. Daarom is het altijd aan te raden om de laatste versie te lezen die op de website www.performanceinlighting.com is gepubliceerd. Geleverde lumenoutput en stroomverbruik, inclusief verliezen, zijn onderhevig aan een tolerantie van +/-7%. Tenzij anders vermeld, gelden de waarden bij een omgevingstemperatuur van 25°C. De garantievoorwaarden zijn beschikbaar op https://www.performanceinlighting.com/qr/company/led-warranty

PERFORMANCE iN LIGHTING S.p.A. Headquarters - Italy
Viale del Lavoro 9/11
37030 Colognola ai Colli Verona - Italy
Tel. +39 045 61 59 211
Fax +39 045 61 59 292

info.it@pil.lighting
www.performanceinlighting.com

Fotometrische gegevens

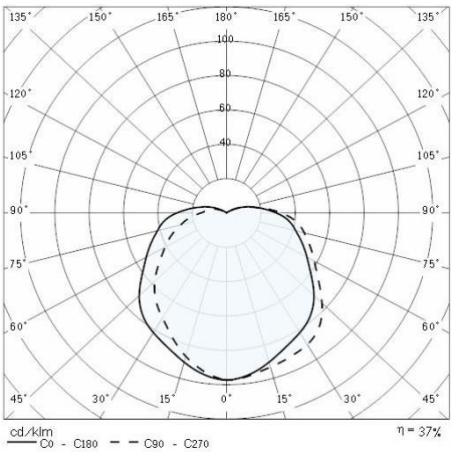

Om een constante actualisering van haar producten te bevorderen, behoudt PERFORMANCE iN LIGHTING zich het recht voor om zonder voorafgaande kennisgeving, wijzigingen aan te brengen. Daarom is het altijd aan te raden om de laatste versie te lezen die op de website www.performanceinlighting.com is gepubliceerd. Geleverde lumenoutput en stroomverbruik, inclusief verliezen, zijn onderhevig aan een tolerantie van +/-7%. Tenzij anders vermeld, gelden de waarden bij een omgevingstemperatuur van 25°C. De garantievoorwaarden zijn beschikbaar op https://www.performanceinlighting.com/qr/company/led-warranty

PERFORMANCE iN LIGHTING S.p.A. Headquarters - Italy
Viale del Lavoro 9/11
37030 Colognola ai Colli Verona - Italy
Tel. +39 045 61 59 211
Fax +39 045 61 59 292

info.it@pil.lighting
www.performanceinlighting.com