Productinformatie MM02361



Specificaties

Product groep	LED lamp	Lumen/watt	50 lm/Watt
Fitting	E14	Lichtstroom	350 lm
Lampvermogen	5 W	IP-classificatie	IP20
Stroom	43 mA	Stralingshoek	40 °
Kleurtemperatuur	2800 K	Levensduur L90/B10	20000 u
Spanning	220-240 V	Dimbaar	Nee
Spanning info	AC	Diameter	50 mm
Ra waarde	80	Lengte	87 mm
		Powerfactor	0.7 >

Bekijk alle informatie op onze website

Alle informatie +

Copyright 2024 MEGAMAN Nederland. Alle rechten voorbehouden. MEGAMAN behoudt zich te alle tijde het recht voor zonder voorafgaande mededeling of verplichting wijzigingen aan te brengen in specificaties en/of leveringen van een product te beëindigen en stelt zicht niet aansprakelijk voor welke gevolgen dan ook van het gebruik van deze publicatie

TCH technologie

De gepatenteerde TCH techniek maakt het mogelijk om optimaal gebruik te maken van de multi-die LED chips. De LED's zijn aan beide zijden verticaal gemonteerd op de **T**hermal **C**onductive **H**ighway, welke de warmte zeer efficient van de LED bron naar het achter gelegen koel lichaam afvoerd.

Deze optimale termische eigenschappen zorgen voor minimaal licht (cd) en kleur (K) verloop tijdens de gegarendeerde levensduur , kwaliteit geborgd in design.

MEGAMAN TCH LED Techniek heeft de optimale reflector effiency (tot wel 98 %) en vele voordelen, omdat de Multi-Die LED chips in het hard van de reflector geplaatst zijn.

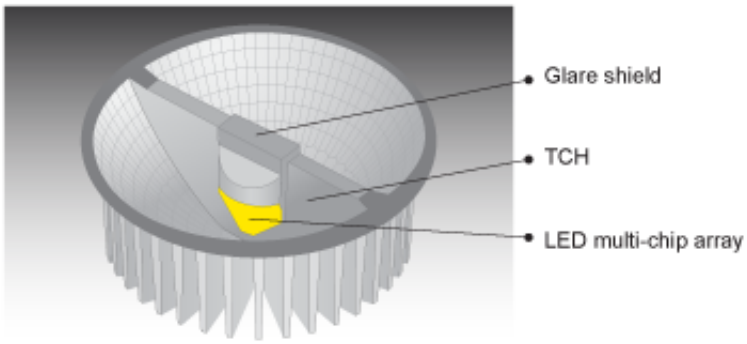

MEGAMAN TCH

Geen strooi licht dus heldere schaduw geen schaduwvervaging **dus optimale schittering**.

Optimale effiency (tot wel 98 %) en **exacte** Lichtbundels zelfs 8 Graden mogelijk door Reflector techniek **zonder optisch verlies** .

Andere LED Lenzen- Optische systemen

Strooi licht geen heldere schaduw dus schaduwvervaging en **geen optimale schittering**.

Minder effiency en **geen exacte** Lichtbundels of 8 Graden mogelijk door optisch verlies door toepassing van **meervoudige Lenzen** en **optische systemen.**

Reflector

Voor lichtverdeling en gewenste bundeling zorgt de reflector met de traditionele uitstraling.

Lichtgewicht behuizing

Het TCH ontwerp resulteert in compacte en duurzame modellen waardoor geen extra mechanische belasting ontstaat. Door het formaat en het lagere gewicht is de LED is elk armatuur toepasbaar.

Zeer hoge RA waarde voor maximale kleur reflectie

Deze LED halogeen vervangers hebben een Ra waarde van maar liefst Ra94 voor de 2800K.

Stabiel tot einde levensduur

De unieke LED techniek zorgt minder lumen verlies. Aan het einde van de 25.000 tot wel 40.000 gegarandeerde branduren nog minimaal 90% lumen.

MEGAMAN® Kwaliteits Garantie

Megaman biedt u een garantie die geen enkele andere LED verlichting fabrikant u biedt.

Een garantie op gespecificeerde branduren die er voor zorgt dat de maximale besparing gerealiseerd kan worden.

Met de unieke MKG MEGAMAN garantie bent u er van gegarandeerd dat de gespecificeerde branduren van de geïnstalleerde LED verlichting gerealiseerd worden, en dan dus ook de bijbehorende besparing in euro en minder Co2 .

Copyright 2024 MEGAMAN Nederland. Alle rechten voorbehouden. MEGAMAN behoudt zich te alle tijde het recht voor zonder voorafgaande mededeling of verplichting wijzigingen aan te brengen in specificaties en/of leveringen van een product te beëindigen en stelt zicht niet aansprakelijk voor welke gevolgen dan ook van het gebruik van deze publicatie

Met MKG een verzekerde besparing voor u , waarvan de investering in de LED verlichting vaak al in het eerste jaar is terugverdiend.

Wanneer MKG?



Lees de voorwaarden

Copyright 2024 MEGAMAN Nederland. Alle rechten voorbehouden. MEGAMAN behoudt zich te alle tijde het recht voor zonder voorafgaande mededeling of verplichting wijzigingen aan te brengen in specificaties en/of leveringen van een product te beëindigen en stelt zicht niet aansprakelijk voor welke gevolgen dan ook van het gebruik van deze publicatie



Besparing:

Uw besparing op levensduur:	EUR 234,00 +
Winkelprijs megaman lamp:	EUR 17,95 -
Geen aanschafkosten van de te vervangen lamp x 0,00:	EUR 91,00 +
Geen montagetijdkosten van de te vervangen lamp x 0,00:	EUR 15,00 +

Uw voordeel PER MEGAMAN LED lamp:	**EUR 322,05**
Vermindering CO2 uitstoot:	**258 kg**

** Een MEGAMAN LED lamp met 0 branduren vervangt 10 gloeilampen.*

Aantallen:

MEGAMAN ledlamp:

Te vervangen Halogeen PAR 16 E14:



Copyright 2024 MEGAMAN Nederland. Alle rechten voorbehouden. MEGAMAN behoudt zich te alle tijde het recht voor zonder voorafgaande mededeling of verplichting wijzigingen aan te brengen in specificaties en/of leveringen van een product te beëindigen en stelt zicht niet aansprakelijk voor welke gevolgen dan ook van het gebruik van deze publicatie

Fysieke eigenschappen

Product groep	LED lamp	Lampsoort (Lampaanduiding)	PAR16
Fitting	E14	Afdekking/Uitvoering glas	Geen
Vorm	Spot	IP-classificatie	IP20

Vermogenseigenschappen

Lampvermogen	5 W	Gew. energie verbruik /1000h	5 KWh
Powerfactor	0.7 >	Equivalent wattage	35 W

Vermogen

Stroom	43 mA

Licht eigenschappen

Lichtkleur	Wit	Effectieve lichtstroom volgens IEC 62612	350 lm
Kleurtemperatuur	2800 K	Lumen/watt	50 lm/Watt
Kleurtemperatuur	warmwit	Lichtstroom	350 lm
Lichtkleur volgens EN 12464-1	Warm < 3300 K	Lichtsterkte	320 cd
Kleurweergave-index	80-89	Stralingshoek	40 °
Fotobiologische veiligheid conform EN 62471	RG0	Stralingshoek	40 °
Kleur consistentie (McAdam ellips)	SDCM6	Colour of light / Kleur code	827
Ra waarde	80		

Spannings eigenschappen

Spanning	220-240 V	Spanning info	AC

Copyright 2024 MEGAMAN Nederland. Alle rechten voorbehouden. MEGAMAN behoudt zich te alle tijde het recht voor zonder voorafgaande mededeling of verplichting wijzigingen aan te brengen in specificaties en/of leveringen van een product te beëindigen en stelt zicht niet aansprakelijk voor welke gevolgen dan ook van het gebruik van deze publicatie

Duurzaamheids eigenschappen

Levensduur (Gemiddelde nom.)	20.000	Energie Efficiëntie Index (EEI)	0.21
Levensduur L90/B10	20000 u	Energie-efficiëntieklasse	G

Dim eigenschappen

Dimbaar	Nee	Dimbaar Zigbee	Nee
Dimbaar faseafsnijding	Nee	Dimbaar Wi-Fi	Nee
Dimbaar faseaansnijding	Nee	Dimbaar Bluetooth	Nee
Dimbaar Touch and Dim	Nee		

Overige eigenschappen

Bediening op afstand mogelijk	Nee	Met schemeringsschakelaar	Nee
Met afstandsbediening	Nee	Filament lamp	Nee
Geschikt voor elektronisch VSA	Nee	Min. aantal schakelcycli	100000
Geschikt voor magnetisch VSA	Nee		

Afmetingen & gewicht

Diameter	50 mm	Verpak.breedte	70 mm
Lengte	87 mm	Verpak.hoogte	100 mm
Verpak.lengte	70 mm	Gewicht (netto)	82 gr

Copyright 2024 MEGAMAN Nederland. Alle rechten voorbehouden. MEGAMAN behoudt zich te alle tijde het recht voor zonder voorafgaande mededeling of verplichting wijzigingen aan te brengen in specificaties en/of leveringen van een product te beëindigen en stelt zicht niet aansprakelijk voor welke gevolgen dan ook van het gebruik van deze publicatie

Voorbeeld project



Woonkamer

Totale besparing: EUR 9332,-

Omschrijving:

Warme uitstraling ook in de woonkamer met LED en Spaar verlichting.
Schilderij verlichting optimaal en zonder schadelijke UV straling.

Copyright 2024 MEGAMAN Nederland. Alle rechten voorbehouden. MEGAMAN behoudt zich te alle tijde het recht voor zonder voorafgaande mededeling of verplichting wijzigingen aan te brengen in specificaties en/of leveringen van een product te beëindigen en stelt zicht niet aansprakelijk voor welke gevolgen dan ook van het gebruik van deze publicatie