Productinformatie MM04829







Specificaties

Product groep	LED lamp	Bedrijfstemp. Min	-30 ° graden
Fitting	GU10	Bedrijfstemp. Max	40 ° graden
Lampvermogen	8 W	Lichtsterkte	750 cd
Stroom	39 mA	IP-classificatie	IP20
Kleurtemperatuur	2800 K	Stralingshoek	35 °
Spanning	220-240 V	Levensduur L90/B10	25000 u
Ra waarde	82	Dimbaar	Ja
Lumen/watt	67 lm/Watt	Dimtechniek	Ingenium R Bluetooth, 10-100
Uitgangsspanning info	AC V	Diameter	50 mm
Lichtstroom	540 lm	Lengte	64 mm
		Powerfactor	0.97 >

Bekijk alle informatie op onze website

Alle informatie +

Copyright 2022 MEGAMAN Nederland. Alle rechten voorbehouden. MEGAMAN behoudt zich te alle tijde het recht voor zonder voorafgaande mededeling of verplichting wijzigingen aan te brengen in specificaties en/of leveringen van een product te beëindigen en stelt zicht niet aansprakelijk voor welke gevolgen dan ook van het gebruik van deze publicatie

A+

Zeer duurzame producten door hoogwaardig ontwerp en toepassen van hoog rendement LED velden zeer zuinig met energie.

A+ 83 % minder energie verbruik tov Gloei- en Halogeen lampen en dit alles met een zeer lange levensduur, A+ is zelfs 14% zuiniger dan A label producten.

MEGAMAN appt dass Licht

Direct bedienen van LEDVerlichting met de **gratis** ingenium®BLU app, voor Apple en Android.

MEGAMAN is er in geslaagd om met zijn bekende ingenium® techniek de perfecte bediening te maken van zijn LEDverlichting met veel extra gebruiksgemak en -functies.

ingenium®BLU stuurt de LEDlicht bronnen direct aan voor optimale en eenvoudige bediening, ook Dimmen met de in de LEDLamp geintegreerde dimmer.

- LED dimmen 10-100% met geheugenstand.
- Soft start Dimmen en soft fade out.
- Preset memo functie per LEDlamp of groep.
- Tijdgestuurde Aan ook tijdens afwezigheid per LEDlamp of groep lampen.
- Licht scene per lamp of voor groep.
- Vrij in te geven Scene , Groep en LEDLamp naam :
- "Huiskamer Avond", "Wakker worden Slaapkamer"
- Wake Up Light van 0-100% licht in 5 of 10 minuten.
- Hogere Besparing door direct **app** 1-100% Dimbaar.
- 1-64 ingenium®BLU LED lampen/armaturen
- 8 scene/groep van 8 stuks.
- Easy install functie direct klaar voor gebruik.
- BlueTooth 4.1 vanaf iOS 8 of Android 4.4.3

Een of meerdere ingenium®BLU producten; LEDLamp, LEDSpot, LEDArmatuur en onze gratis app is alles wat nodig is voor optimaal gebruiks gemak.

Alle informatie vindt u op onze ingenium website.



Direct Dimmen van ingenium®BLU LEDlampen en armaturen met de **gratis** app, voor Apple en Android.

MEGAMAN is er in geslaagd om met zijn bekende ingenium® techniek de perfecte dimbediening bediening te maken van zijn LEDlampen met veel extra gebruiksgemak en -functies.

ingenium®BLU stuurt de LEDlicht bronnen direct aan voor optimale en eenvoudige Dimmen met de in de LEDLamp geintegreerde dimmer.

- LED dimmen 10-100% met geheugenstand.
- Soft start dimmen en soft fade out.
- Preset memo functie dimstand per LEDlamp of groep.
- Dimstand met timer functie ook tijdens afwezigheid per LEDlamp of groep.
- Hogere Besparing door direct **app** Dimbaar.

Een of meerdere ingenium®BLU producten; LEDLamp, LEDSpot, LEDArmatuur en onze gratis app is alles wat nodig is voor optimaal dimmen en gebruiks gemak.

Alle informatie vindt u op onze ingenium website.

MEGAMAN® Kwaliteits Garantie

Megaman biedt u een garantie die geen enkele andere LED verlichting fabrikant u biedt.

Een garantie op gespecificeerde branduren die er voor zorgt dat de maximale besparing gerealiseerd kan worden.

Met de unieke MKG MEGAMAN garantie bent u er van gegarandeerd dat de gespecificeerde branduren van de geïnstalleerde

Copyright 2022 MEGAMAN Nederland. Alle rechten voorbehouden. MEGAMAN behoudt zich te alle tijde het recht voor zonder voorafgaande mededeling of verplichting wijzigingen aan te brengen in specificaties en/of leveringen van een product te beëindigen en stelt zicht niet aansprakelijk voor welke gevolgen dan ook van het gebruik van deze publicatie

LED verlichting gerealiseerd worden, en dan dus ook de bijbehorende besparing in euro en minder Co2 .

Met MKG een verzekerde besparing voor u , waarvan de investering in de LED verlichting vaak al in het eerste jaar is terugverdiend.

Wanneer MKG?



Lees de voorwaarden

TCH technologie

De gepatenteerde TCH techniek maakt het mogelijk om optimaal gebruik te maken van de multi-die LED chips. De LED's zijn aan beide zijden verticaal gemonteerd op de **T**hermal **C**onductive **H**ighway, welke de warmte zeer efficient van de LED bron naar het achter gelegen koel lichaam afvoerd.

Deze optimale termische eigenschappen zorgen voor minimaal licht (cd) en kleur (K) verloop tijdens de gegarendeerde levensduur , kwaliteit geborgd in design.

MEGAMAN TCH LED Techniek heeft de optimale reflector effiency (tot wel 98 %) en vele voordelen, omdat de Multi-Die LED chips in het hard van de reflector geplaatst zijn.

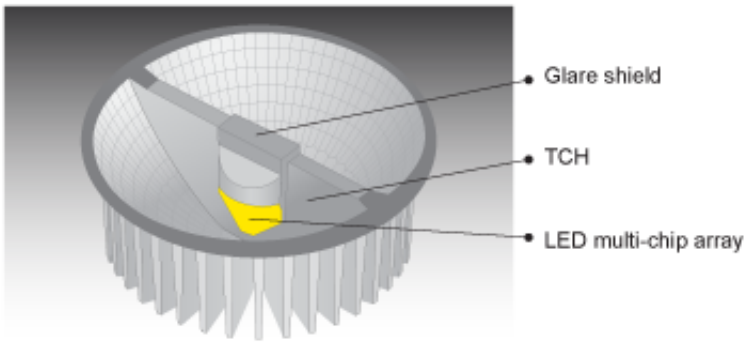

MEGAMAN TCH

Geen strooi licht dus heldere schaduw geen schaduwvervaging **dus optimale schittering**.

Optimale effiency (tot wel 98 %) en **exacte** Lichtbundels zelfs 8 Graden mogelijk door Reflector techniek **zonder optisch verlies** .

Andere LED Lenzen- Optische systemen

Strooi licht geen heldere schaduw dus schaduwvervaging en **geen optimale schittering**.

Minder effiency en **geen exacte** Lichtbundels of 8 Graden mogelijk door optisch verlies door toepassing van **meervoudige Lenzen** en **optische systemen.**

Reflector

Voor lichtverdeling en gewenste bundeling zorgt de reflector met de traditionele uitstraling.

Lichtgewicht behuizing

Het TCH ontwerp resulteert in compacte en duurzame modellen waardoor geen extra mechanische belasting ontstaat. Door het formaat en het lagere gewicht is de LED is elk armatuur toepasbaar.

Zeer hoge RA waarde voor maximale kleur reflectie

Deze LED halogeen vervangers hebben een Ra waarde van maar liefst Ra94 voor de 2800K.

Copyright 2022 MEGAMAN Nederland. Alle rechten voorbehouden. MEGAMAN behoudt zich te alle tijde het recht voor zonder voorafgaande mededeling of verplichting wijzigingen aan te brengen in specificaties en/of leveringen van een product te beëindigen en stelt zicht niet aansprakelijk voor welke gevolgen dan ook van het gebruik van deze publicatie

Stabiel tot einde levensduur

De unieke LED techniek zorgt minder lumen verlies. Aan het einde van de 25.000 tot wel 40.000 gegarandeerde branduren nog minimaal 90% lumen.

Copyright 2022 MEGAMAN Nederland. Alle rechten voorbehouden. MEGAMAN behoudt zich te alle tijde het recht voor zonder voorafgaande mededeling of verplichting wijzigingen aan te brengen in specificaties en/of leveringen van een product te beëindigen en stelt zicht niet aansprakelijk voor welke gevolgen dan ook van het gebruik van deze publicatie



Besparing:

Uw besparing op levensduur:	EUR 231,00 +
Winkelprijs megaman lamp:	EUR 20,55 -
Geen aanschafkosten van de te vervangen lamp x 0,00:	EUR 129,35 +
Geen montagetijdkosten van de te vervangen lamp x 0,00:	EUR 19,50 +

Uw voordeel PER MEGAMAN LED lamp: EUR 359,30

Vermindering CO2 uitstoot: 452 kg

** Een MEGAMAN LED lamp met 0 branduren vervangt 13 gloeilampen.*

Aantallen:

MEGAMAN ledlamp:

Te vervangen Halogeen PAR 16:



Copyright 2022 MEGAMAN Nederland. Alle rechten voorbehouden. MEGAMAN behoudt zich te alle tijde het recht voor zonder voorafgaande mededeling of verplichting wijzigingen aan te brengen in specificaties en/of leveringen van een product te beëindigen en stelt zicht niet aansprakelijk voor welke gevolgen dan ook van het gebruik van deze publicatie

Bijbehorende producten:

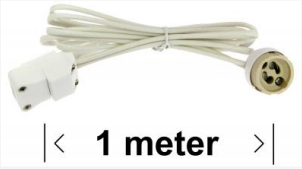

Productnaam	MM00610
Product groep	Toebehoren
Fitting	GU10

Spanning	220-240 V
IP-classificatie	IP20
Lengte	1000 mm

EIA energie investering aftrek



Productnaam	MM09661
Product groep	Armatuur
Fitting	GU10
Spanning	220-240 V
IP-classificatie	IP20

Beschermingsklasse	II
Dimbaar	Ja
Diameter	60 mm
Lengte	180 mm
Hoogte	144 mm

MKG 5jr

Copyright 2022 MEGAMAN Nederland. Alle rechten voorbehouden. MEGAMAN behoudt zich te alle tijde het recht voor zonder voorafgaande mededeling of verplichting wijzigingen aan te brengen in specificaties en/of leveringen van een product te beëindigen en stelt zicht niet aansprakelijk voor welke gevolgen dan ook van het gebruik van deze publicatie



Productnaam	MM09662
Product groep	Armatuur
Fitting	GU10
Spanning	220-240 V
Uitgangsspanning info	AC V

IP-classificatie	IP20
Beschermingsklasse	II
Dimbaar	Ja
Diameter	60 mm
Lengte	180 mm
Hoogte	144 mm

Copyright 2022 MEGAMAN Nederland. Alle rechten voorbehouden. MEGAMAN behoudt zich te alle tijde het recht voor zonder voorafgaande mededeling of verplichting wijzigingen aan te brengen in specificaties en/of leveringen van een product te beëindigen en stelt zicht niet aansprakelijk voor welke gevolgen dan ook van het gebruik van deze publicatie

Fysieke eigenschappen

Product groep	LED lamp	Afdekking/Uitvoering glas	Helder
Fitting	GU10	Bedrijfstemp. Min	-30 ° graden
Lampvoet kleur	(Licht) grijs	Bedrijfstemp. Max	40 ° graden
Vorm	Spot	IP-classificatie	IP20
Lampsoort (Lampaanduiding)	PAR16		

Vermogenseigenschappen

Lampvermogen	8 W	Gew. energie verbruik /1000h	8 KWh
Powerfactor	0.97 >	Equivalent wattage	50 W

Vermogen

Stroom	39 mA	Stroom uit	
Stroom opgenomen	39 mA		

Licht eigenschappen

Lichtkleur	Wit	Lichtstroom	540 lm
Kleurtemperatuur	2800 K	Lumen 90° cone	410 lm
Kleurtemperatuur	warmwit	Lichtsterkte	750 cd
Ra waarde	82	Stralingshoek	35 °
Kleurweergave-index	80-89	Stralingshoek	35 °
Lumen/watt	67 lm/Watt	Colour of light / Kleur code	827

Copyright 2022 MEGAMAN Nederland. Alle rechten voorbehouden. MEGAMAN behoudt zich te alle tijde het recht voor zonder voorafgaande mededeling of verplichting wijzigingen aan te brengen in specificaties en/of leveringen van een product te beëindigen en stelt zicht niet aansprakelijk voor welke gevolgen dan ook van het gebruik van deze publicatie

Spannings eigenschappen

Spanning	220-240 V	Uitgangsspanning info	AC V
Spanning info	AC	Geschikt voor constante spanning	Ja
Uitgangsspanning			

Duurzaamheids eigenschappen

Levensduur (Gemiddelde nom.)	25.000	Energie-efficiëntieklasse	A
Levensduur L90/B10	25000 u		

Dim eigenschappen

Dimbaar	Ja	Dimtechniek	Ingenium R Bluetooth, 10-100%

Afmetingen & gewicht

Diameter	50 mm	Verpak.lengte	60 mm
Lengte	64 mm	Verpak.breedte	75 mm
Verpak.hoogte	160 mm	Gewicht (netto)	76 gr

Copyright 2022 MEGAMAN Nederland. Alle rechten voorbehouden. MEGAMAN behoudt zich te alle tijde het recht voor zonder voorafgaande mededeling of verplichting wijzigingen aan te brengen in specificaties en/of leveringen van een product te beëindigen en stelt zicht niet aansprakelijk voor welke gevolgen dan ook van het gebruik van deze publicatie

Voorbeeld project



Woonkamer

Totale besparing: EUR 9332,-

Omschrijving:

Warme uitstraling ook in de woonkamer met LED en Spaar verlichting.
Schilderij verlichting optimaal en zonder schadelijke UV straling.

Copyright 2022 MEGAMAN Nederland. Alle rechten voorbehouden. MEGAMAN behoudt zich te alle tijde het recht voor zonder voorafgaande mededeling of verplichting wijzigingen aan te brengen in specificaties en/of leveringen van een product te beëindigen en stelt zicht niet aansprakelijk voor welke gevolgen dan ook van het gebruik van deze publicatie

Dimadvies







Reflector PAR16 MM04829

Fabrikant	Model	Vermogen min-max	Bediening	Protocol	Nul draad	Fase snijding	Minimaal aan te sluiten lampen	Maximaal aan te sluiten lampen
ABB Busch-Jaeger	6523UR103 LED	2 - 100 W	Draai		Nee	Fase aan- en afsnijding	1	12
ELTAKO	EUD61NPN-UC	1 - 200 W	Puls		Ja	Fase aan- en afsnijding	1	24
ELTAKO	FUD71L	1 - 600 W	Draadloos	Rf	Ja	Fase aan- en afsnijding	1	72
GIRA	2385-00	3 - 100 W	Touch		Ja	Fase aan- en afsnijding	1	12
Hager Berker	85421200	5 - 70 W	Touch		Nee	Fase aan- en afsnijding	1	8
Jung	1711DE	3 - 100 W	Touch		Ja	Fase aan- en afsnijding	1	12
Jung	1731DD	3 - 100 W	Draai		Ja	Fase aan- en afsnijding	1	12
Max4Tech	Dimmax 420SL	1 - 200 W	Puls		Ja	Fase aan- en afsnijding	1	24
Schneider-Merten	MTN5134-0000 / SBD200LED	4 - 200 W	Draai		Nee	Fase aan- en afsnijding	1	24

Fase-afsnijding heeft in de meeste gevallen de voorkeur, bovenstaande advies aantallen zijn daarop gebaseerd.
Fase-aansnijding kan tot gevolg hebben dat zowel de dimmer als de lichtbron of voeding een zoemend geluid geven.

Copyright 2022 MEGAMAN Nederland. Alle rechten voorbehouden. MEGAMAN behoudt zich te alle tijde het recht voor zonder voorafgaande mededeling of verplichting wijzigingen aan te brengen in specificaties en/of leveringen van een product te beëindigen en stelt zicht niet aansprakelijk voor welke gevolgen dan ook van het gebruik van deze publicatie