CorePro LED kaars- en kogellampen - Glas

CorePro LEDCandleND 2-25W E14B35 827CL G

Met een klassieke vormgeving combineren deze LED-kaarslampen de klassieke vormen van gloeilampen met de voordelen van de duurzame LED-technologie. Het is een hele eenvoudige keuze voor mensen die op zoek zijn naar retrofit LED-lampen. Deze LED-lampen bieden 90% energiebesparingen in vergelijking met conventionele lampen. CorePro LED-lampen leveren een uitstekende lichtkwaliteit voor het verlichten van trappen. De LED-kaarslamp heeft een levensduur van 15.000 uur om de onderhoudskosten te verlagen.

Product gegevens

Algemene informatie	
Lampvoet	E14 [E14]
Conform EU RoHS-richtlijn	Ja
Nominale levensduur (nom.)	15000 h
Schakelcyclus	20.000X
Technisch type	2-25W
Meetreferentie van lichtstroom	Sphere

Eisen aan armatuurontwerp	
Kleurcode	827 [CCT van 2700 K]
Lichtstroom (nom.)	250 lm
Kleuraanduiding	Warmwit (WW)
Gecorreleerde kleurtemperatuur (nom.)	2700 K
Lichtrendement (gespec.) (nom.)	125,00 lm/W
Kleurconsistentie	<6
Kleurweergave-index (nom.)	80
LLMF bij einde nominale levensduur (nom.)	70 %

Bedrijfs- en elektrische gegevens	
Ingangsfrequentie	50 tot 60 Hz
Power (Rated) (Nom)	2 W
Lampstroom (nom.)	20 mA
Overeenkomstig vermogen	25 W
Opstarttijd (nom.)	0,5 s
Opwarmtijd tot 60% lichtopbrengst (nom.)	0.5 s
Arbeidsfactor (nom.)	0.4
Spanning (nom.)	220-240 V

Temperatuur	
T-behuizing maximaal (nom.)	36 °C

Regelsystemen en dimmers	
Dimbaar	Nee

Mechanische eigenschappen en behuizing	
Lampafwerking	Helder

Wijziging van gegevens voorbehouden

CorePro LED kaars- en kogellampen - Glas

Lampvorm	B35 [B 35 mm]

Productnaam voor bestelling	CorePro LEDCandleND 2-25W E14B35 827CL G
EAN/UPC - Product	8719514377578
Bestelcode	37757800
Lokale code	37757800
Numerator - Aantal per pak	1
Numerator - Dozen per buitendoos	10
SAP-materiaal	929001238392
Net Weight (Piece)	0,014 kg

Goedkeuring en toepassing

Energie-efficiëntieklasse	E
Energiebesparend product	Yes
Geschikt voor accentverlichting	No
Energieverbruik kWh/1.000 uur	2 kWh
EPREL-registratienummer	387351

Productgegevens

Volledige productcode	871951437757800

Maatschets

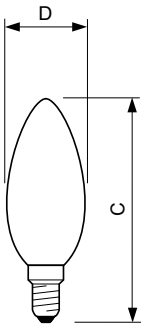

CorePro LEDCandleND 2-25W E14B35 827CL G

Product	D	C
CorePro LEDCandleND 2-25W E14B35 827CL G	35 mm	97 mm

Fotometrische gegevens

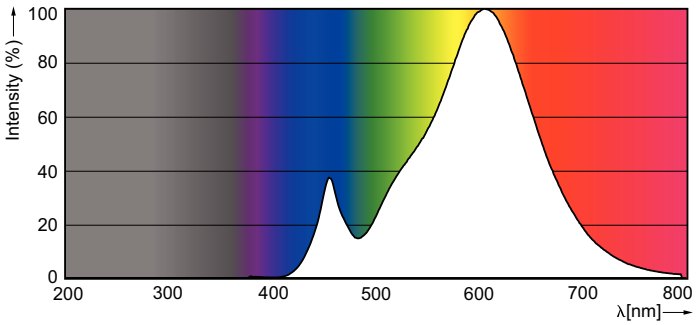

Spectral Power Distribution Colour

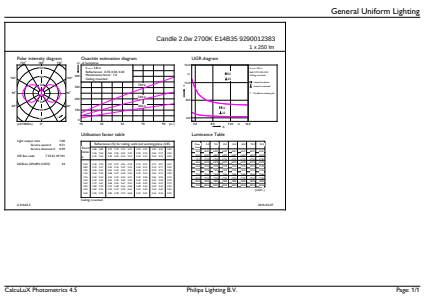

General uniform lighting

CorePro LED kaars- en kogellampen - Glas

Fotometrische gegevens

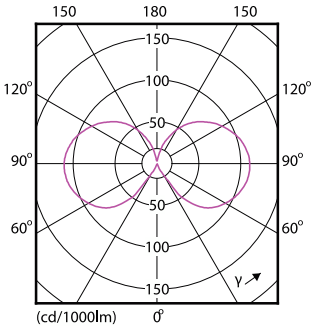

Light Distribution Diagram

Levensduur

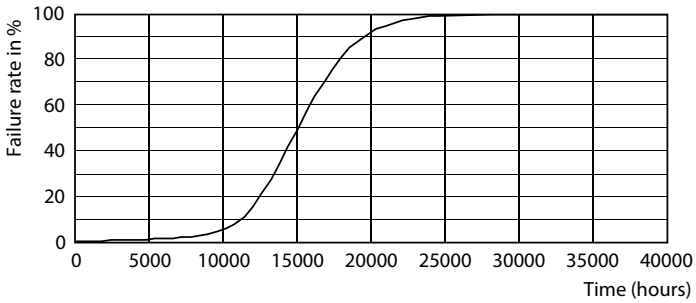

Life Expectancy Diagram

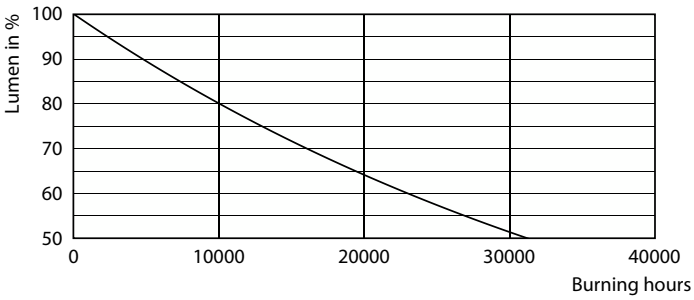

Lumen Maintenance Diagram

© 2022 Signify Holding Alle rechten voorbehouden. Signify doet geen uitspraken over en geeft geen garanties voor de nauwkeurigheid of volledigheid van de informatie in dit document en kan op geen enkele wijze aansprakelijk worden gesteld voor handelingen die op deze informatie worden gebaseerd. De informatie in dit document is niet bedoeld als offerte en maakt geen deel uit van enige aanbieding of overeenkomst, tenzij anderszins overeengekomen met Signify. Philips en het Philips schildembleem zijn gedeponeerde handelsmerken van Koninklijke Philips N.V.