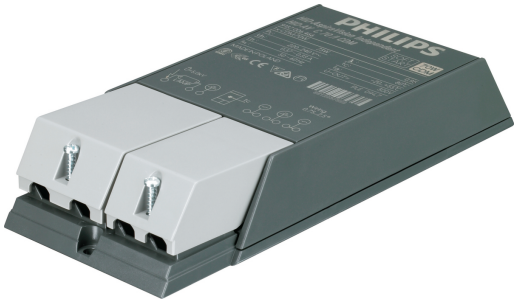


# HID-AspiraVision Compact CDM

## HID-AV C 70 /I CDM 220-240V 50/60Hz

AspiraVision is het toonbeeld van uitmuntendheid op het gebied van technologie voor elektronische HID-VSA´s: topklasse, compact, lichtgewicht en gemakkelijk te gebruiken, met extra functies voor optimale prestaties van 35, 50 en 70 W CDM-lampenDe onlangs toegevoegde schakelfunctie levert maximale flexibiliteit voor gebruikers door de keuze uit drie verschillende vermogens te integreren in één enkele driver.

### Product gegevens

| Algemene informatie | |
|---|---|
| Toepassingscode | - |
| Lamptype | CDM |
| Aantal lampen | 1 piece/unit |
| Geschikt voor buitengebruik | Nee |
| Aantal producten op MCB (16 A Type B) (nom.) | 32 |
| Automatische herstart | Ja |

| Bedrijfs- en Elektrische gegevens | |
|---|---|
| Ingangsspanning | 220 tot 240 V |
| Ingangsfrequentie | 50 tot 60 Hz |
| Minimale operationele netspanning (min.) | 198 V |
| Power Factor 100% belasting (nom.) | 0.95 |
| Ontstekingsspanning (max.) | 5.0 kV |
| Ontstekingsspanning (min.) | 3.0 kV |
| Uitschakeltijd ontsteking (nom.) | 19 min |
| Functioneel netspanningsbereik (AC) | -10%-+6% |
| Veilig netspanningsbereik (AC) | -18%-+10% |
| Aardlekstroom (max.) | 0.25 mA |
| Uitgangspiekspanning (max.) | 4000 V |
| Duur aanloopstroom | 10 ms |
| Tolerantie lampvermogen | -3%/+3% |
| Ingangsstroom (nom.) | 0.45 A |
| Aanlooppiekstroom (max.) | 8 A |

| Bedrading | |
|---|---|
| Kabelcapaciteit uitgangsdraden onderling (nom.) | 160 pF |
| Kabellengte van apparaat tot lamp | 2 m |
| Striplengte draad | 10.0-11.0 mm |
| Draaddoorsnede VSA-contact | 0.75-2.50 mm² |
| Connectortype | Insert |

| Systeemeigenschappen | |
|---|---|
| Opgegeven VSA/lamp-vermogen | 70 W |
| Opgegeven lampvermogen op CDM | 73 W |
| Systeemvermogen op CDM | 79 W |



Wijziging van gegevens voorbehouden

# HID-AspiraVision Compact CDM

| | |
|---|---|
| Lampvermogen op CDM | 73 W |
| Vermogensverlies op CDM | 6 W |

## Temperatuur

| | |
|---|---|
| T-omgeving (max.) | 55 °C |
| T-omgeving (min.) | -20 °C |
| T-opslag (max.) | 80 °C |
| T-opslag (min.) | -25 °C |
| T-behuizing levensduur (nom.) | 80 °C |
| Uitschakeling bij T-behuizing (min.) | 85 °C |

## Regelsystemen en Dimmers

| | |
|---|---|
| Besturingsinterface | - |

## Mechanische eigenschappen en Behuizing

| | |
|---|---|
| Behuizing | /I |

## Goedkeuring en Toepassing

| | |
|---|---|
| Beveiliging tegen te hoge spanning 400 VAC | 5 min |
| Actieve temperatuurbescherming | Ja |
| EMI 9 kHz ... 300 MHz | CISPR 15 uitg. 7.2 |

| | |
|---|---|
| Standaardoptie | IEC68-2-6 F c |
| Schokken standaard | IEC 68-2-29 Eb |
| Vochtigheidsnorm | EN 61347-2-3 and 2-1 |
| Goedkeuringsmerktekens | F-markering CE-markering ENEC-certificaat VDE-certificaat CB-certificaat VDE-EMC-markering |
| Brom- en ruisniveau | 20 dB(A) |

## Productgegevens

| | |
|---|---|
| Volledige productcode | 872790088522400 |
| Productnaam voor bestelling | HID-AV C 70 /I CDM 220-240V 50/60Hz |
| EAN/UPC - Product | 8711500881649 |
| Bestelcode | 88522400 |
| Local Code | AVC070ICDMSS |
| Numerator - Aantal per pak | 1 |
| Numerator - Dozen per buitendoos | 12 |
| Materiaalnr. (12NC) | 913700646666 |
| Netto gewicht (per stuk) | 0.330 kg |

## Maatschets

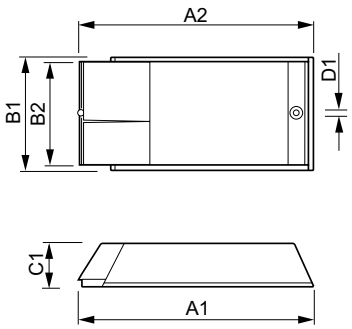


HID-AV C 70 /I CDM 220-240V 50/60Hz

| Product | D1 | C1 | A1 | A2 | B1 |
|---|---|---|---|---|---|
| HID-AV C 70 /I CDM 220-240V 50/60Hz | 4.8 mm | 34.5 mm | 188 mm | 170 mm | 82.7 mm |

© 2017 Philips Lighting Holding B.V. Alle rechten voorbehouden. Specificaties kunnen zonder voorafgaande kennisgeving worden gewijzigd. Handelsmerken zijn het eigendom van Philips Lighting Holding B.V. en hun respectieve eigenaren.