MASTER CityWhite CDO-TT Plus

MASTER CityWhite CDO-TT Plus 70W/942 E27

Keramische metaalhalogeenlamp met heldere buisvormige buitenballon, te gebruiken voor buitenverlichting met aangenaam wit licht.

Waarschuwingen en veiligheid

- Alleen te gebruiken in volledig gesloten armaturen, zelfs tijdens testen (IEC 61167, IEC 62035, IEC 60598)
- De armatuur moet hete lamponderdelen bij elkaar kunnen houden als de lamp breekt
- Lampen mogen gebruikt worden met elektronische of elektromagnetische VSA's
- Regel-VSA moet voorzien zijn van eindelevensduurbescherming (IEC 61167, IEC 62035)
- De warmeherstarttijd kan tot 15 minuten bedragen. Daarom wordt het gebruik van T15-ontstekers aanbevolen
- Het is uiterst onwaarschijnlijk dat een kapotte lamp ook maar enige invloed heeft op uw gezondheid. Als een lamp breekt, ventileer de kamer dan gedurende 30 minuten en ruim de scherven op, bij voorkeur met handschoenen. Doe de scherven in een afgesloten plastic zak en breng die naar uw plaatselijke afvalverwerking voor recycling. Gebruik geen stofzuiger.

Product gegevens

Algemene informatie	
Lampvoet	E27 [E27]
Gebruiksstand	UNIVERSAL [vrij]
Levensduur tot 5% uitval (nom.)	6000 h
Levensduur tot 10% uitval (nom.)	8000 h
Levensduur tot 20% uitval (nom.)	12000 h
Levensduur tot 50% uitval (nom.)	20000 h
LSF 2.000 uur gemeten	99 %
LSF 4.000 uur gemeten	98 %
LSF 6.000 uur gemeten	95 %
LSF 8.000 uur gemeten	91 %
LSF 12.000 uur gemeten	80 %
LSF 16.000 uur gemeten	65 %
LSF 20.000 uur gemeten	50 %
Meetreferentie van lichtstroom	Sphere

Eisen aan armatuurontwerp	
Kleurcode	942 [CCT of 4200K]
Lichtstroom (nom.)	7500 lm
Lichtstroom (gespec.) (nom.)	7500 lm
Kleuraanduiding	Koel Wit (CW)
Chromaticiteitscoördinaat X (nom.)	0,371
Chromaticiteitscoördinaat Y (nom.)	0,366
Gecorreleerde kleurtemperatuur (nom.)	4200 K
Lichtrendement (gespec.) (nom.)	101 lm/W
Kleurweergave-index (nom.)	90

Wijziging van gegevens voorbehouden

MASTER CityWhite CDO-TT Plus

LLMF 2.000 uur gemeten	92 %
LLMF 4.000 uur gemeten	87 %
LLMF 6.000 uur gemeten	84 %
LLMF 8.000 uur gemeten	83 %
LLMF 12.000 uur gemeten	80 %
LLMF 16.000 uur gemeten	75 %
LLMF 20.000 uur gemeten	70 %
Verh. scotopisch/fotopisch lumen	1,86

Bedrijfs- en elektrische gegevens	
Power (Rated) (Nom)	74,0 W
Lampstroom (EM) (nom.)	0,77 A
Ontsteekvoedingsspanning (min.)	198 V
Herontsteektijd (minuten) (max.)	720 s
Ontsteektijd (max.)	30 s
Spanning (nom.)	96 V

Regelsystemen en dimmers	
Dimbaar	Ja
Opstarttijd 90% (max.)	4 min

Mechanische eigenschappen en behuizing	
Lampafwerking	Helder
Lampvorm	T35 [T 35 mm]

Goedkeuring en toepassing	
Energie-efficiëntieklasse	F

Kwikinhoud (Hg) (max.)	6,6 mg
Kwikinhoud (Hg) (nom.)	6,6 mg
Energieverbruik kWh/1.000 uur	74 kWh
EPREL-registratienummer	473332

UV	
Pet (Niosh) (min.)	8 h/500lx
Kleurschadefactor D/fc (max.)	0,6

Luminaire design requirements	
Lamptemperatuur (max.)	350 °C
Lampvoettemperatuur (max.)	200 °C

Productgegevens	
Volledige productcode	871869659679100
Productnaam voor bestelling	MASTER CityWhite CDO-TT Plus 70W/942 E27
EAN/UPC - Product	8718696596791
Bestelcode	59679100
Numerator - Aantal per pak	1
Numerator - Dozen per buitendoos	12
SAP-materiaal	928082619230
Net Weight (Piece)	48,000 g
ILCOS-code	MT-70/942-H-E27-39/156

Maatschets

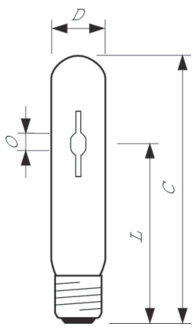

MASTER CityWhite CDO-TT Plus 70W/942 E27

Product	D (max)	O	L	C (max)
MASTER CityWhite CDO-TT Plus 70W/942 E27	36 mm	7,75 mm	102 mm	156 mm

MASTER CityWhite CDO-TT Plus

Fotometrische gegevens

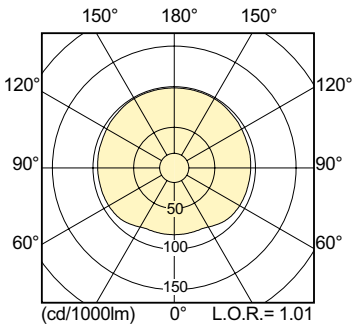

HID, CDO-TT Plus 70W /942 E27

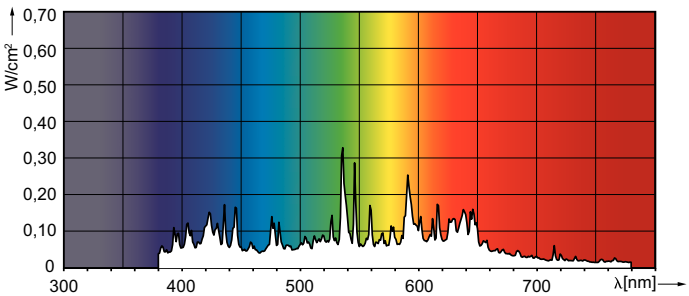

HID, CDO-TT Plus 70W /942 E27

Levensduur

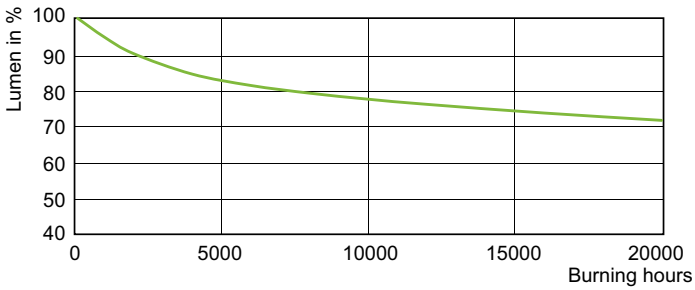

HID, CDO-TT Plus 70W, 150W /942

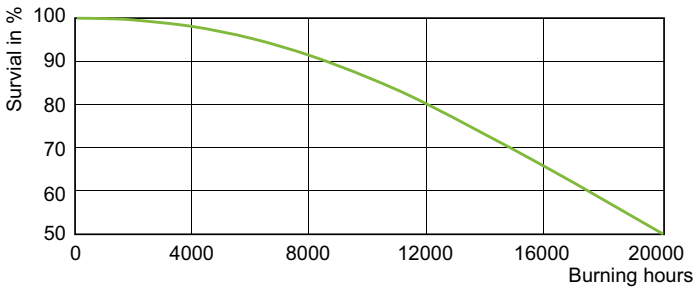

HID, CDO-TT Plus 70W, 150W /942

© 2022 Signify Holding Alle rechten voorbehouden. Signify doet geen uitspraken over en geeft geen garanties voor de nauwkeurigheid of volledigheid van de informatie in dit document en kan op geen enkele wijze aansprakelijk worden gesteld voor handelingen die op deze informatie worden gebaseerd. De informatie in dit document is niet bedoeld als offerte en maakt geen deel uit van enige aanbieding of overeenkomst, tenzij anderszins overeengekomen met Signify. Philips en het Philips schildembleem zijn gedeponeerde handelsmerken van Koninklijke Philips N.V.