MASTER CosmoWhite CPO-TW

MASTER CosmoWhite CPO-TW Xtra 60W/728 PGZ12

Nieuwe generatie keramische metaalhalogeenlampen voor buitengebruik, met een efficiënt en aangenaam wit licht.

Waarschuwingen en veiligheid

- Alleen te gebruiken in volledig gesloten armaturen, zelfs tijdens testen (IEC 61167, IEC 62035, IEC 60598)
- De armatuur moet hete lamponderdelen bij elkaar kunnen houden als de lamp breekt
- Alleen te gebruiken met elektronische VSA's
- Regel-VSA moet voorzien zijn van eindelevensduurbescherming (IEC 61167, IEC 62035)
- Het is uiterst onwaarschijnlijk dat een kapotte lamp ook maar enige invloed heeft op uw gezondheid. Als een lamp breekt, ventileer de kamer dan gedurende 30 minuten en ruim de scherven op, bij voorkeur met handschoenen. Doe de scherven in een afgesloten plastic zak en breng die naar uw plaatselijke afvalverwerking voor recycling. Gebruik geen stofzuiger.

Product gegevens

Algemene informatie	
Lampvoet	PGZ12 [PGZ12]
Gebruiksstand	UNIVERSAL [vrij]
Levensduur tot 5% uitval (nom.)	21500 h
Levensduur tot 10% uitval (nom.)	24000 h
Levensduur tot 20% uitval (nom.)	27000 h
Levensduur tot 50% uitval (nom.)	32000 h
ANSI-code HID	C187/E
LSF 2.000 uur gemeten	99 %
LSF 4.000 uur gemeten	99 %
LSF 6.000 uur gemeten	99 %
LSF 8.000 uur gemeten	99 %

LSF 12.000 uur gemeten	99 %
LSF 16.000 uur gemeten	99 %
LSF 20.000 uur gemeten	97 %
LSF 24.000 uur gemeten	90 %
LSF 30.000 uur gemeten	63 %
Meetreferentie van lichtstroom	Sphere

Eisen aan armatuurontwerp	
Kleurcode	728 [CCT of 2800K]
Lichtstroom (nom.)	7200 lm
Lichtstroom (gespec.) (nom.)	7200 lm
Kleuraanduiding	Wit (WH)

Wijziging van gegevens voorbehouden

MASTER CosmoWhite CPO-TW

Chromaticiteitscoördinaat X (nom.)	0,447
Chromaticiteitscoördinaat Y (nom.)	0,4
Gecorreleerde kleurtemperatuur (nom.)	2800 K
Lichtrendement (gespec.) (nom.)	120 lm/W
Kleurweergave-index (min.)	70
Kleurweergave-index (nom.)	73
LLMF 2.000 uur gemeten	92 %
LLMF 4.000 uur gemeten	90 %
LLMF 6.000 uur gemeten	90 %
LLMF 8.000 uur gemeten	90 %
LLMF 12.000 uur gemeten	89 %
LLMF 16.000 uur gemeten	87 %
LLMF 20.000 uur gemeten	86 %
LLMF 24.000 uur gemeten	84 %
LLMF 30000 uur gemeten	82 %
Verh. scotopisch/fotopisch lumen	1,15

Bedrijfs- en elektrische gegevens

Power (Rated) (Nom)	60,0 W
Ontsteekpiekspanning (max.)	5000 V
Herontsteektijd (minuten) (max.)	900 s
Ontsteektijd (max.)	30 s
Spanning (max.)	99 V
Spanning (min.)	85 V
Spanning (nom.)	92 V

Regelsystemen en dimmers

Dimbaar	Ja
Opstarttijd 90% (max.)	3 min

Mechanische eigenschappen en behuizing

Lampafwerking	Helder
Lampvorm	T19 [T 19 mm]

Goedkeuring en toepassing

Energie-efficiëntieklasse	E
Kwikinhoud (Hg) (max.)	2 mg
Kwikinhoud (Hg) (nom.)	2,0 mg
Energieverbruik kWh/1.000 uur	60 kWh
EPREL-registratienummer	473348

UV

Pet (Niosh) (min.)	8 h/500lx
Pet (Niosh) (nom.)	19 h/500lx
Kleurschadefactor D/fc (nom.)	0,17

Luminaire design requirements

Lamptemperatuur (max.)	400 °C
Lampvoettemperatuur (max.)	300 °C

Productgegevens

Volledige productcode	871150020851415
Productnaam voor bestelling	MASTER CosmoWhite CPO-TW Xtra 60W/728 PGZ12
EAN/UPC - Product	8711500208514
Bestelcode	20851415
Lokale code	CPOT60W728
Numerator - Aantal per pak	1
Numerator - Dozen per buitendoos	12
SAP-materiaal	928088505127
Net Weight (Piece)	0,034 kg
ILCOS-code	MT-60/728-H-PGZ12-20/132

Maatschets

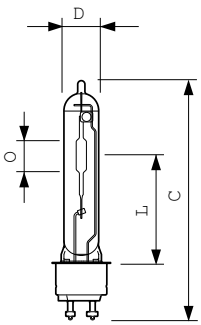

MASTER CosmoWhite CPO-TW Xtra 60W/728 PGZ12

Product	D (max)	D	O	L	C (max)
MASTER CosmoWhite CPO-TW Xtra 60W/728 PGZ12	20 mm	19 mm	14 mm	59 mm	132 mm

MASTER CosmoWhite CPO-TW

Fotometrische gegevens

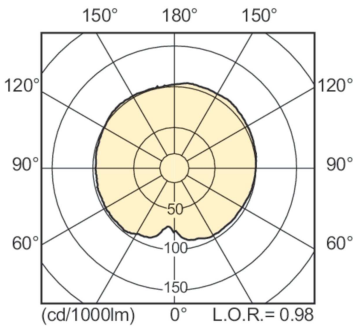

LDLD_CPO-TW_0002-Light distribution diagram

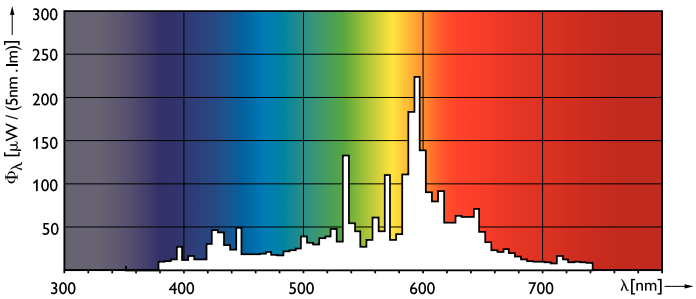

LDPO_CPO-TW_60W_728-Spectral power distribution Colour

Levensduur

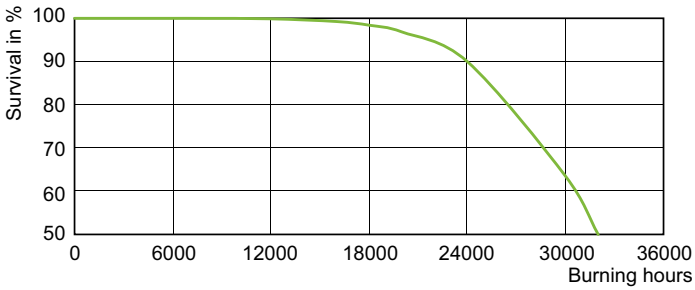

LDLE_CPO-TW_0006-Life expectancy diagram

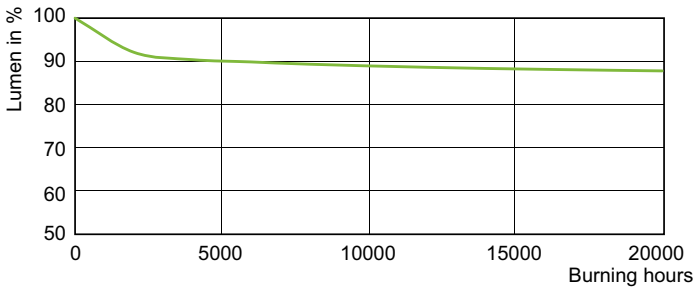

LDLM_CPO-TW_0004-Lumen maintenance diagram

© 2022 Signify Holding Alle rechten voorbehouden. Signify doet geen uitspraken over en geeft geen garanties voor de nauwkeurigheid of volledigheid van de informatie in dit document en kan op geen enkele wijze aansprakelijk worden gesteld voor handelingen die op deze informatie worden gebaseerd. De informatie in dit document is niet bedoeld als offerte en maakt geen deel uit van enige aanbieding of overeenkomst, tenzij anderszins overeengekomen met Signify. Philips en het Philips schildembleem zijn gedeponeerde handelsmerken van Koninklijke Philips N.V.