MASTERColour CDM-Rm Elite Mini

MASTERColour CDM-Rm Elite Mini 35W/930 GX10 MR16 10D

Miniatuur keramische metaalhalogeen-reflectorontladingslamp met zeer hoog rendement die een sprankelend helder wit licht produceert met een hoge kleurweergave index

Waarschuwingen en veiligheid

- Alleen te gebruiken met elektronische VSA's
- Regel-VSA moet voorzien zijn van eindelevensduurbescherming (IEC 61167, IEC 62035)

Product gegevens

Algemene informatie	
Lampvoet	GX10 [GX10]
Gebruiksstand	UNIVERSAL [vrij]
Levensduur tot 5% uitval (nom.)	9000 h
Levensduur tot 10% uitval (nom.)	10000 h
Levensduur tot 20% uitval (nom.)	12000 h
Levensduur tot 50% uitval (nom.)	15000 h
ANSI-code HID	C130/O
Schakelcyclus	1.350X
Meetreferentie van lichtstroom	Narrow Cone

Eisen aan armatuurontwerp	
Kleurcode	930 [CCT of 3000K]
Bundelhoek (nom.)	10 °
Bundelbreedte technisch	12 °
Bundelhoek technisch (max.)	15 °
Bundelhoek technisch (min.)	9 °
Lichtstroom (nom.)	2100 lm
Lichtstroom (gespec.) (nom.)	2350 lm
Lichtsterkte (min.)	14500 cd
Lichtsterkte (nom.)	17500 cd
Bundelomschrijving	-
Lumenbehoud 12.000 uur (nom.)	85 %
Lumenbehoud 2.000 uur (nom.)	95 %
Lumenbehoud 4.000 uur (nom.)	93 %
Chromaticiteitscoördinaat X (nom.)	0,434
Chromaticiteitscoördinaat Y (nom.)	0,398
Gecorreleerde kleurtemperatuur (nom.)	3000 K
Lichtrendement (gespec.) (nom.)	60 lm/W
Kleurweergave-index (min.)	88
Kleurweergave-index (nom.)	90
LLMF bij einde nominale levensduur (nom.)	80 %

Wijziging van gegevens voorbehouden

MASTERColour CDM-Rm Elite Mini

Lichtstroom in conus van 90° (nom.)	2100 lm

Bedrijfs- en elektrische gegevens

Power (Rated) (Nom)	39,1 W
Herontsteektijd (minuten) (max.)	15 min
Opwarmtijd tot 60% lichtopbrengst (nom.)	120 s
Ontsteektijd (max.)	30 s
Spanning (max.)	95 V
Spanning (min.)	79 V
Spanning (nom.)	87 V

Regelsystemen en dimmers

Dimbaar	Nee
Opstarttijd 90% (max.)	3 min

Mechanische eigenschappen en behuizing

Lampvorm	MR16 [MR 16inch/50mm]

Goedkeuring en toepassing

Energie-efficiëntieklasse	G
Kwikinhoud (Hg) (max.)	4,7 mg
Kwikinhoud (Hg) (nom.)	4,7 mg
Energieverbruik kWh/1.000 uur	40 kWh
EPREL-registratienummer	473276

UV

Pet (Niosh) (min.)	8 h/500lx
Kleurschadefactor D/fc (max.)	0,4

Luminaire design requirements

Temperatuur reflectornek (max.)	315 °C

Initiële prestaties (conform IEC)

Initiële kleurweergave-index	90

Productgegevens

Volledige productcode	871829116296400
Productnaam voor bestelling	MASTERColour CDM-Rm Elite Mini 35W/930 GX10 MR16 10D
EAN/UPC - Product	8718291162964
Bestelcode	16296400
Lokale code	CDMRMMEL35W10UP
Numerator - Aantal per pak	1
Numerator - Dozen per buitendoos	12
SAP-materiaal	928194605330
Net Weight (Piece)	0,048 kg
ILCOS-code	MRS/UB-35/930-H-GX10-51/54.5/10

Maatschets

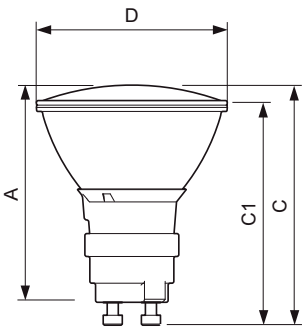

MASTERColour CDM-Rm Elite Mini 35W/930 GX10 MR16 10D

Product	D (max)	D	C (max)	C	C1 (max)	A (max)
MASTERColour CDM-Rm Elite Mini 35W/930 GX10 MR16 10D	51 mm	50 mm	65,4 mm	62,75 mm	60,9 mm	59 mm

MASTERColour CDM-Rm Elite Mini

Fotometrische gegevens

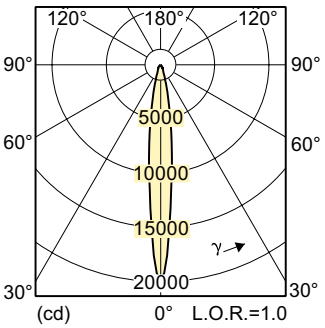

LDLD_CDM-Rm_35W_930_10D-Light distribution diagram

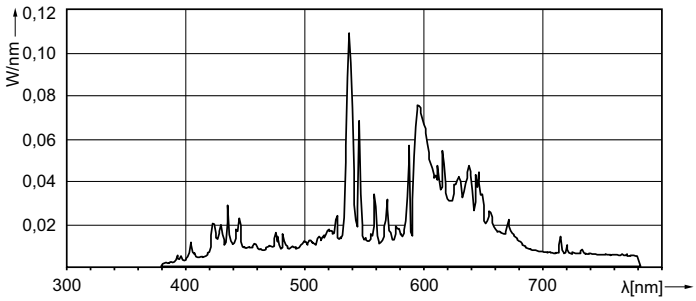

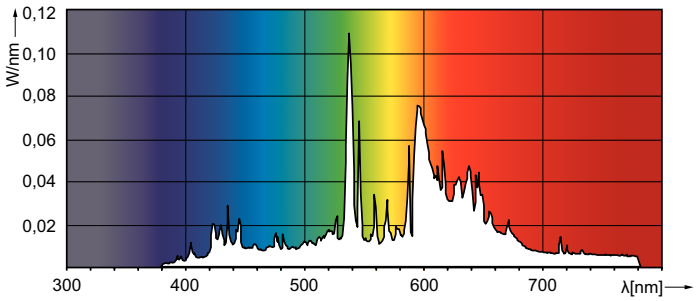

Levensduur

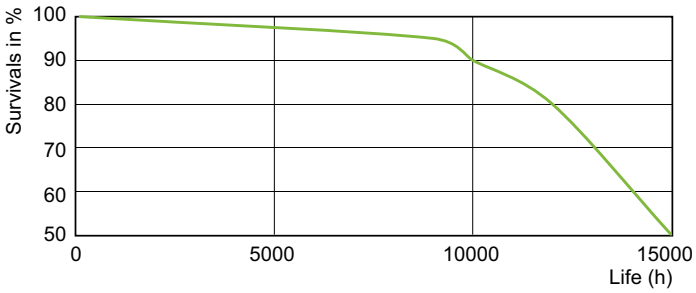

LDLE_CDM-Rm_35W_930-Life expectancy diagram

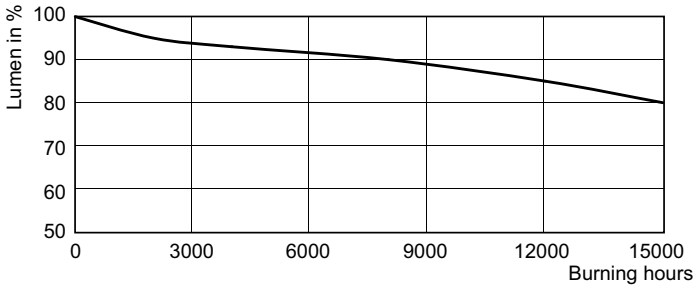

CDM-Rm 20W, 35W GX10 MR16

© 2022 Signify Holding Alle rechten voorbehouden. Signify doet geen uitspraken over en geeft geen garanties voor de nauwkeurigheid of volledigheid van de informatie in dit document en kan op geen enkele wijze aansprakelijk worden gesteld voor handelingen die op deze informatie worden gebaseerd. De informatie in dit document is niet bedoeld als offerte en maakt geen deel uit van enige aanbieding of overeenkomst, tenzij anderszins overeengekomen met Signify. Philips en het Philips schildembleem zijn gedeponeerde handelsmerken van Koninklijke Philips N.V.