# HF-Regulator Intelligent Touch DALI PL-T/C and TL5C

## HF-Ri TD 2 26-42 PL-T/C E+

Intelligent hoogfrequent elektronisch dim-VSA dat gebruik maakt van het DALI- (Digital Addressable Lighting Interface conform IEC62386) of Touch & Dim drukknopprotocol voor fluorescentielampen. Voorzien van gangmodus, programmeerbaar met Philips MultiOne. Hoogfrequente werking verbetert lichtkwaliteit en lamplevensduur. Loopt voor op komende wetgeving door te voldoen aan A1BAT-eisen.

### Product gegevens

| Algemene informatie | |
|---|---|
| Toepassingscode | E+ |
| Type uitvoering | - |
| Lamptype | PL-T/C |
| Aantal lampen | 2 piece/unit |
| Aantal producten op MCB (16 A Type B) (nom.) | 12 |
| Automatische herstart | Ja |

| Bedrijfs- en Elektrische gegevens | |
|---|---|
| Ingangsspanning | 195-240 V |
| Ingangsfrequentie | 50 tot 60 Hz |
| Ontsteekmethode | Warme start |
| Crestfactor (max.) | 1.7 |
| Power Factor 100% belasting (nom.) | 0.95 |
| Ontsteektijd (max.) | 1 s |
| Functioneel netspanningsbereik (AC) | -8%-+6% |
| Veilig netspanningsbereik (AC) | -10%-+10% |
| Aardlekstroom (max.) | 0.5 mA |
| Duur aanloopstroom | 0.35 ms |
| Energieverbruik in stand-by (max.) | 0.27 W |
| VSA-factor (nom.) | 1 |
| Vermogensverliezen (nom.) | 2.7 W |
| Aanlooppiekstroom (max.) | 45 A |

| Bedrading | |
|---|---|
| Connectortype ingangsaansluitingen | WAGO 250 series |
| Kabelcapaciteit uitgangsdraden/aarde (max.) | 150 pF |
| Connectortype uitgangsaansluitingen | WAGO 250 series |
| Connectortype aansluitingen regelingang | WAGO 250 series |
| Striplengte draad | 8.0-9.0 mm |
| Dual armatuur Master/Slave | Ja [ Master/Slave operation possible] |
| Doorsnede regelingangsaansluiting | 0.50-1.50 mm² |



Wijziging van gegevens voorbehouden

# HF-Regulator Intelligent Touch DALI PL-T/C and TL5C

| | |
|---|---|
| Doorsnede ingangsaansluiting | 0.50-1.50 mm² |
| Doorsnede uitgangsaansluiting | 0.50-1.50 mm² |
| Auto Insert (ALF/ADS) Wire Cross Section | 0.50-1.50 mm² |
| Kabelcapaciteit uitgangsdraden/aarde (max.) | 150 pF |

## Systeemeigenschappen

| | |
|---|---|
| Opgegeven VSA/lamp-vermogen | 26-42 W |
| Opgegeven lampvermogen op PL-T/C | 26 W |
| Opgegeven lampvermogen op PL-T | 32/42 W |
| Opgegeven lampvermogen op TL5C | 22/40/22+40 W |
| Systeemvermogen op PL-T/C | 58.5 W |
| Systeemvermogen op PL-T | 69/89.2 W |
| Systeemvermogen op TL5C | 52.5/84.1/68.3 W |
| Vermogensverlies op PL-T/C | 6.5 W |
| Vermogensverlies op PL-T | 7/7.2 W |
| Vermogensverlies op TL5C | 6.5/7.1/6.8 W |
| Lampvermogen op TL5C | 46/77/61 W |
| Lampvermogen op PL-T | 62/82 W |
| Lampvermogen op PL-T/C | 50 W |

## Temperatuur

| | |
|---|---|
| T-omgeving (max.) | 50 °C |
| T-omgeving (min.) | -25 °C |
| T-opslag (max.) | 80 °C |
| T-opslag (min.) | -40 °C |
| T-behuizing levensduur (max.) | 75 °C |
| T-behuizing maximaal (max.) | 75 °C |
| T-ontsteking (max.) | 50 °C |
| T-ontsteking (min.) | -25 °C |

## Regelsystemen en Dimmers

| | |
|---|---|
| Besturingsinterface | TD |
| Regelbereik vermogensniveau | 3%-100% |
| Bescherming regelingang | Yes (Basic insulation) |

## Mechanische eigenschappen en Behuizing

| | |
|---|---|
| Behuizing | L 123x79x33 |

## Goedkeuring en Toepassing

| | |
|---|---|
| Energierendement-index | A1 BAT |
| EMI 9 kHz ... 30 MHz | EN55015 |
| EMI 30 MHz ... 1000 MHz | EN 55022 Class B |
| Veiligheidsnorm | IEC 61347-2-3 |
| Prestatienorm | IEC 60929 |
| Kwaliteitsnorm | ISO 9000:2000 |
| Milieunorm | ISO 14001 |
| Emissienorm harmonische stroomsterkte | IEC 61000-3-2 |
| EMC immuniteitsnorm | IEC 61547 |
| Standaardoptie | IEC68-2-6 F c |
| Schokken standaard | IEC 68-2-29 Eb |
| Vochtigheidsnorm | EN 61347-2-3 clause 11 |
| Goedkeuringsmerktekens | EMC CE-markering ENEC-certificaat CCC-certificaat |
| Temperatuurmarkering | Ja |
| Calamiteitennorm | IEC 60598-2-22 |
| Brom- en ruisniveau | Onhoorbaar |

## Productgegevens

| | |
|---|---|
| Volledige productcode | 871829124169000 |
| Productnaam voor bestelling | HF-Ri TD 2 26-42 PL-T/C E+ |
| EAN/UPC - Product | 8718291241690 |
| Bestelcode | 24169000 |
| Local Code | HFRITD22642PLTC |
| Numerator - Aantal per pak | 1 |
| Numerator - Dozen per buitendoos | 12 |
| Materiaalnr. (12NC) | 913700684866 |
| Netto gewicht (per stuk) | 0.230 kg |

## Maatschets

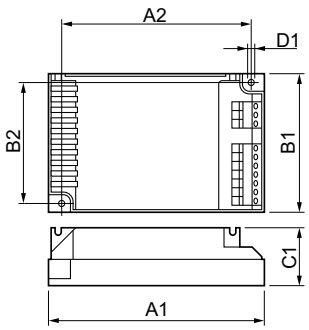


HF-Ri TD 2 26-42 PL-T/C E+

| Product | D1 | C1 | A1 | A2 | B1 | B2 |
|---|---|---|---|---|---|---|
| HF-Ri TD 2 26-42 PL-T/C E+ | 4.5 mm | 33.0 mm | 123.0 mm | 111.0 mm | 79.0 mm | 67.0 mm |

© 2017 Philips Lighting Holding B.V. Alle rechten voorbehouden. Specificaties kunnen zonder voorafgaande kennisgeving worden gewijzigd. Handelsmerken zijn het eigendom van Philips Lighting Holding B.V. en hun respectieve eigenaren.

www.lighting.philips.com
2017, januari 24 - Wijziging van gegevens voorbehouden