MASTER CityWhite CDO-TT Plus

MASTER CityWhite CDO-TT Plus 70W/828 1SL/12

Keramische metaalhalogeenlamp met heldere buisvormige buitenballon, te gebruiken voor buitenverlichting met aangenaam wit licht.

Waarschuwingen en veiligheid

- Alleen te gebruiken in volledig gesloten armaturen, zelfs tijdens testen (IEC 61167, IEC 62035, IEC 60598)
- De armatuur moet hete lamponderdelen bij elkaar kunnen houden als de lamp breekt
- Lampen mogen gebruikt worden met elektronische of elektromagnetische VSA's
- Regel-VSA moet voorzien zijn van eindelevensduurbescherming (IEC 61167, IEC 62035)
- De warmeherstarttijd kan tot 15 minuten bedragen. Daarom wordt het gebruik van T15-ontstekers aanbevolen
- Het is uiterst onwaarschijnlijk dat een kapotte lamp ook maar enige invloed heeft op uw gezondheid. Als een lamp breekt, ventileer de kamer dan gedurende 30 minuten en ruim de scherven op, bij voorkeur met handschoenen. Doe de scherven in een afgesloten plastic zak en breng die naar uw plaatselijke afvalverwerking voor recycling. Gebruik geen stofzuiger.

Product gegevens

Algemene informatie	
Lampvoet	E27 [E27]
Gebruiksstand	UNIVERSAL [vrij]
Levensduur tot 5% uitval (nom.)	13000 h
Levensduur tot 10% uitval (nom.)	15000 h
Levensduur tot 20% uitval (nom.)	17000 h
Levensduur tot 50% uitval (nom.)	27000 h
LSF 2.000 uur gemeten	99 %
LSF 4.000 uur gemeten	99 %
LSF 6.000 uur gemeten	98 %
LSF 8.000 uur gemeten	96 %
LSF 12.000 uur gemeten	90 %
LSF 16.000 uur gemeten	81 %
LSF 20.000 uur gemeten	71 %
Meetreferentie van lichtstroom	Sphere

Eisen aan armatuurontwerp	
Kleurcode	828 [CCT of 2800K]
Lichtstroom (nom.)	7750 lm
Lichtstroom (gespec.) (nom.)	7750 lm
Kleuraanduiding	Warmwit (WW)
Chromaticiteitscoördinaat X (nom.)	0,447
Chromaticiteitscoördinaat Y (nom.)	0,4
Gecorreleerde kleurtemperatuur (nom.)	2800 K
Lichtrendement (gespec.) (nom.)	105 lm/W
Kleurweergave-index (min.)	83

Wijziging van gegevens voorbehouden

MASTER CityWhite CDO-TT Plus

Kleurweergave-index (nom.)	86
LLMF 2.000 uur gemeten	97 %
LLMF 4.000 uur gemeten	93 %
LLMF 6.000 uur gemeten	89,5 %
LLMF 8.000 uur gemeten	86 %
LLMF 12.000 uur gemeten	80,5 %
LLMF 16.000 uur gemeten	76,5 %
LLMF 20.000 uur gemeten	73,5 %
Verh. scotopisch/fotopisch lumen	1,30

Bedrijfs- en elektrische gegevens	
Power (Rated) (Nom)	73,5 W
Lampstroom bij opstarten (max.)	2 A
Lampstroom (EM) (nom.)	0,96 A
Ontsteekpiekspanning (max.)	2500 V
Ontsteekvoedingsspanning (min.)	198 V
Herontsteektijd (minuten) (max.)	720 s
Ontsteektijd (max.)	30 s
Spanning (max.)	101 V
Spanning (min.)	85 V
Spanning (nom.)	91 V

Regelsystemen en dimmers	
Dimbaar	Ja
Opstarttijd 90% (max.)	3 min

Mechanische eigenschappen en behuizing	
Lampafwerking	Helder
Lampvorm	T35 [T 35 mm]

Goedkeuring en toepassing	
Energie-efficiëntieklasse	F
Kwikinhoud (Hg) (max.)	7,8 mg
Kwikinhoud (Hg) (nom.)	7,8 mg
Energieverbruik kWh/1.000 uur	74 kWh
EPREL-registratienummer	473324

UV	
Pet (Niosh) (min.)	8 h/500lx

Luminaire design requirements	
Lamptemperatuur (max.)	350 °C
Lampvoettemperatuur (max.)	200 °C

Productgegevens	
Volledige productcode	871829112030800
Productnaam voor bestelling	MASTER CityWhite CDO-TT Plus 70W/828 E27
EAN/UPC - Product	8718291120308
Bestelcode	12030800
Lokale code	CDOTT70W828+
Numerator - Aantal per pak	1
Numerator - Dozen per buitendoos	12
SAP-materiaal	928082019235
Net Weight (Piece)	0,048 kg
ILCOS-code	MT-70/828-H-E27-39/156

Maatschets

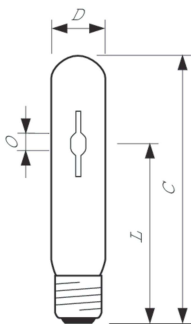

MASTER CityWhite CDO-TT Plus 70W/828 E27

Product	D (max)	O	L	C (max)
MASTER CityWhite CDO-TT Plus 70W/828 E27	36 mm	7,15 mm	102 mm	156 mm

MASTER CityWhite CDO-TT Plus

Fotometrische gegevens

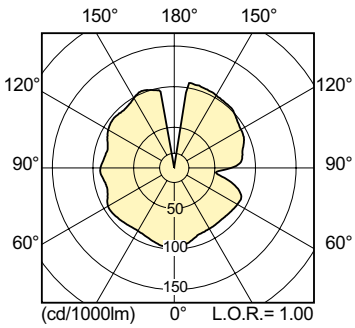

LDLD_CDO-TT_0001-Light distribution diagram

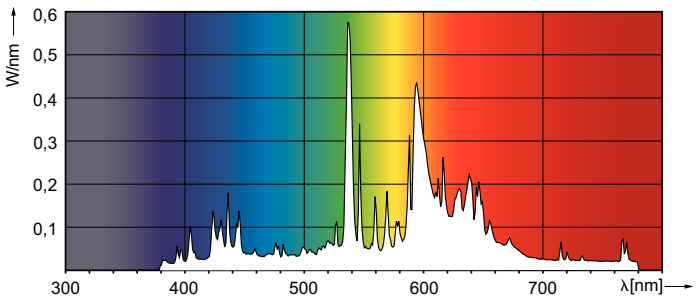

LDPO_CDO-TT_0002-Spectral power distribution Colour

Levensduur

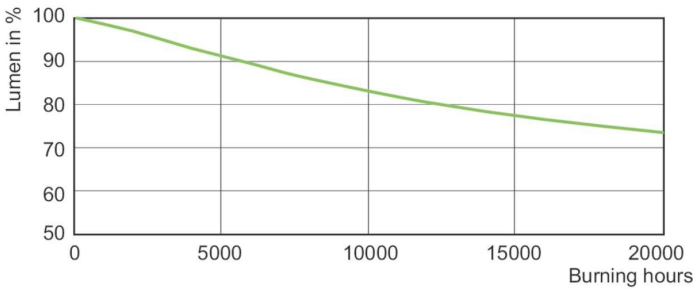

MASTER CityWhite CDO-ET Plus CDO-TT Plus 70W/828 E27

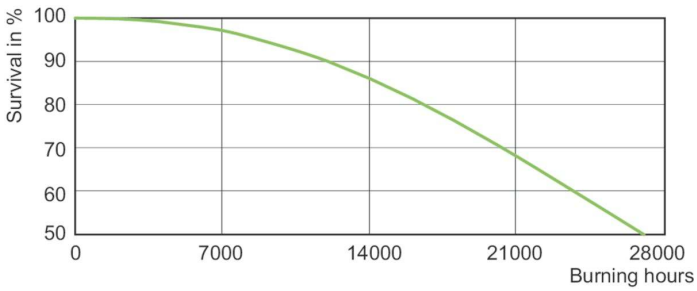

LDLE_CDO-TT_0001-Life expectancy diagram

© 2022 Signify Holding Alle rechten voorbehouden. Signify doet geen uitspraken over en geeft geen garanties voor de nauwkeurigheid of volledigheid van de informatie in dit document en kan op geen enkele wijze aansprakelijk worden gesteld voor handelingen die op deze informatie worden gebaseerd. De informatie in dit document is niet bedoeld als offerte en maakt geen deel uit van enige aanbieding of overeenkomst, tenzij anderszins overeengekomen met Signify. Philips en het Philips schildembleem zijn gedeponeerde handelsmerken van Koninklijke Philips N.V.