MASTER MHN-FC

MASTER MHN-FC 2000W/740 400V XW

Compacte dubbelkneeps kwarts-metaalhalogeenlampen.

Waarschuwingen en veiligheid

- Alleen te gebruiken in volledig gesloten armaturen, zelfs tijdens testen (IEC 61167, IEC 62035, IEC 60598)
- De armatuur moet hete lamponderdelen bij elkaar kunnen houden als de lamp breekt
- Het is uiterst onwaarschijnlijk dat een kapotte lamp ook maar enige invloed heeft op uw gezondheid. Als een lamp breekt, ventileer de kamer dan gedurende 30 minuten en ruim de scherven op, bij voorkeur met handschoenen. Doe de scherven in een afgesloten plastic zak en breng die naar uw plaatselijke afvalverwerking voor recycling. Gebruik geen stofzuiger.

Product gegevens

Algemene informatie	
Lampvoet	DOUBLEENDED [Double Ended]
Gebruiksstand	P5 [Parallel +/-5D or Horizontal(HOR)]
Levensduur tot 5% uitval (nom.)	7000 h
Levensduur tot 10% uitval (nom.)	8000 h
Levensduur tot 20% uitval (nom.)	9500 h
Levensduur tot 50% uitval (nom.)	12000 h

Eisen aan armatuurontwerp	
Kleurcode	740 [CCT of 4000K]
Lichtstroom (gespec.) (min.)	190000 lm
Lichtstroom (gespec.) (nom.)	210000 lm
Kleuraanduiding	Wit (WH)
Lumenbehoud 1.000 uur (nom.)	90 %
Lumenbehoud 10000 uur (nom.)	70 %
Lumenbehoud 2.000 uur (nom.)	85 %
Lumenbehoud 5.000 uur (nom.)	75 %
Chromaticiteitscoördinaat X (nom.)	380
Chromaticiteitscoördinaat Y (nom.)	419
Gecorreleerde kleurtemperatuur (nom.)	4200 K
Lichtrendement (gespec.) (nom.)	102 lm/W
Kleurweergave-index (min.)	-
Kleurweergave-index (nom.)	60

Bedrijfs- en elektrische gegevens	
Voedingsspanning lamp	400 V [400]
Power (Rated) (Nom)	2032,0 W
Lampstroom bij opstarten (max.)	15 A
Lampstroom (EM) (nom.)	10,11 A
Ontsteekvoedingsspanning (min.)	342 V
Spanning (max.)	235 V
Spanning (min.)	205 V
Spanning (nom.)	222 V

Regelsystemen en dimmers	
Dimbaar	Nee

Wijziging van gegevens voorbehouden

MASTER MHN-FC

Mechanische eigenschappen en behuizing	
Lampafwerking	Helder
Lampvoetinformatie	Kabel (C)

Goedkeuring en toepassing	
Kwikinhoud (Hg) (nom.)	105 mg
Energieverbruik kWh/1.000 uur	2235 kWh

UV	
Pet (Niosh) (nom.)	0,030 h.klx
Kleurschadefactor D/fc (nom.)	3,6
Specifiek rendement stralingsvermogen	410 mW/klm

Luminaire design requirements	
Lamptemperatuur (max.)	950 °C
Kneeptemperatuur (max.)	350 °C

Productgegevens	
Volledige productcode	871150021349500
Productnaam voor bestelling	MASTER MHN-FC 2000W/740 400V XW
EAN/UPC - Product	8718291548195
Bestelcode	21349500
Lokale code	MHNFC2000W400V
Numerator - Aantal per pak	1
Numerator - Dozen per buitendoos	1
SAP-materiaal	928070405130
Net Weight (Piece)	0,190 kg
ILCOS-code	MD-2000/40/2B-H-XW

Maatschets

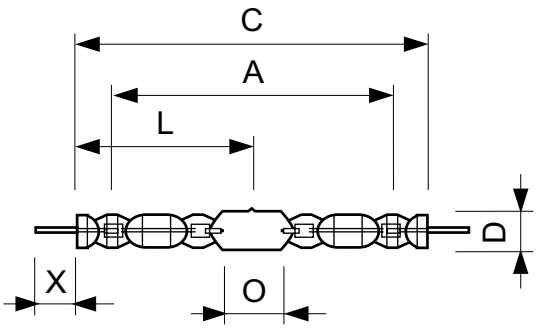

MASTER MHN-FC 2000W/740 400V XW

Product	D (max)	D	O	X	L	A	C (max)
MASTER MHN-FC 2000W/740 400V XW	33 mm	25,5 mm	108 mm	58 mm	177 mm	290 mm	357 mm

Fotometrische gegevens

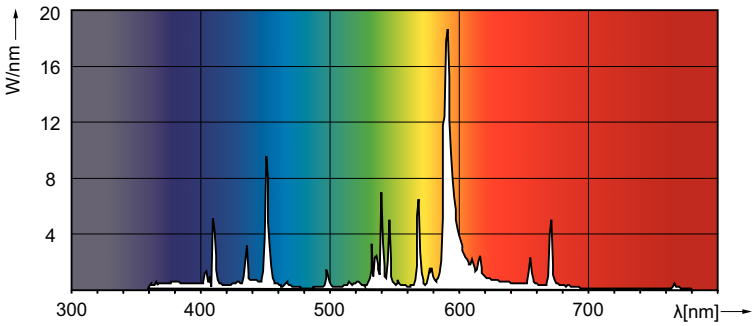

LDPO_MHN-FC_0001-Spectral power distribution Colour

MASTER MHN-FC

Levensduur

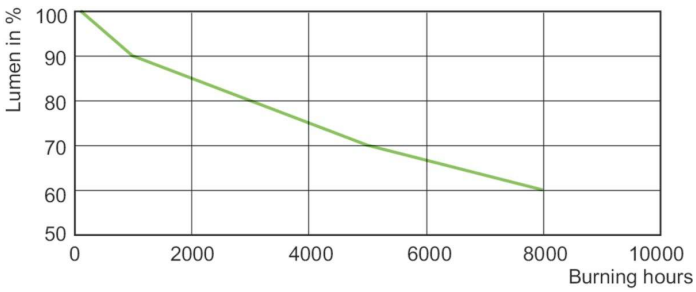

LDLM_MHN-FC_0001-Lumen maintenance diagram

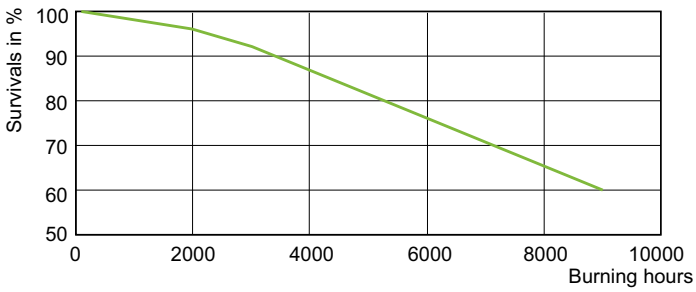

LDLE_MHN-FC_2000W_740-Life expectancy diagram

© 2022 Signify Holding Alle rechten voorbehouden. Signify doet geen uitspraken over en geeft geen garanties voor de nauwkeurigheid of volledigheid van de informatie in dit document en kan op geen enkele wijze aansprakelijk worden gesteld voor handelingen die op deze informatie worden gebaseerd. De informatie in dit document is niet bedoeld als offerte en maakt geen deel uit van enige aanbieding of overeenkomst, tenzij anderszins overeengekomen met Signify. Philips en het Philips schildembleem zijn gedeponeerde handelsmerken van Koninklijke Philips N.V.