HID PrimaVision Xtreme Qcan SON

PV Xt Q 70W SON

Zeer betrouwbare elektronische VSA-units voor SON-lampen; ontworpen om energie te besparen door een beter lichtrendement te bieden dan magnetische VSA-units en onderhoudskosten te verminderen dankzij de levensduur tot 80.000 uur en de ingebouwde bliksembeveiliging

Product gegevens

Algemene informatie	
Lamptype	SON
Aantal lampen	1 piece/unit
Geschikt voor buitengebruik	Ja
Aantal producten op MCB (16 A Type B) (nom.)	11
Geselecteerde standaardlamp	SON70
Automatische herstart	Ja

Bedrijfs- en Elektrische gegevens	
Ingangsspanning	208-240-277 V
Ingangsfrequentie	50 tot 60 Hz
Minimale operationele netspanning (min.)	172 V
Bedrijfsfrequentie (nom.)	0.40 kHz
Power Factor 100% belasting (nom.)	0.98
Ontstekingsspanning (max.)	5 kV
Uitschakeltijd ontsteking (nom.)	20 min
Functioneel netspanningsbereik (AC)	188-305V
Veilig netspanningsbereik (AC)	160-305V
Aardlekstroom (max.)	0.7 mA
Uitgangspiekspanning (max.)	250 V
Duur aanloopstroom	0.24 ms
Tolerantie lampvermogen	-3%/+3%
Ingangsstroom (nom.)	0.39 A
Aanlooppiekstroom (max.)	28 A

Bedrading	
Kabelcapaciteit uitgangsdraden onderling (nom.)	1000 pF
Kabellengte van apparaat tot lamp	10 m
Striplengte draad	10.0-11.0 mm
Draaddoorsnede VSA-contact	0.50-2.50 mm²
Connectortype	WAGO series 804

Systeemeigenschappen	
Opgegeven VSA/lamp-vermogen	70 W
Opgegeven lampvermogen op SON	70 W
Systeemvermogen op SON	78 W
Lampvermogen op SON	70 W
Vermogensverlies op SON	8 W

Wijziging van gegevens voorbehouden

HID PrimaVision Xtreme Qcan SON

Vermogensverlies op SON bij dimmen	5 W

Temperatuur

T-omgeving (max.)	55 °C
T-omgeving (min.)	-30 °C
T-opslag (max.)	55 °C
T-opslag (min.)	-30 °C
T-behuizing levensduur (nom.)	80 °C
Uitschakeling bij T-behuizing (min.)	92 °C

Regelsystemen en Dimmers

Programmeerbare lampinstellingen	None
Vooraf ingesteld geïntegreerde regelaars	None
Programmeerbare dimopties	None
Bescherming regelingang	Yes (Basic insulation)
Regelniveau	-

Mechanische eigenschappen en Behuizing

Behuizing	Q

Goedkeuring en Toepassing

Piekspanningsbeveiliging (gemeenschappelijk/ differentiaal)	EN61547 (L-L 2kV, L-G 4kV), 10kV TIL kV
IP-classificatie armatuur	34
Actieve temperatuurbescherming	Ja
EMI 9 kHz ... 300 MHz	CISPR 15 uitg. 7.2
EMI 30 MHz ... 1000 MHz	CISPR15 Edition 7.2
Veiligheidsnorm	IEC 607, 609, 926, 928 [Er bestaat geen norm voor VSA's voor HID-lampen. Eisen in deze normen dienen gebruikt te worden indien zij relevant zijn voor het product.]
Kwaliteitsnorm	ISO 9000:2000
Milieunorm	ISO 14001
Emissienorm harmonische stroomsterkte	IEC 61000-3-2
Standaardoptie	IEC 68-2-6 Fc (10-150Hz, 2G)
Schokken standaard	IEC 68-2-29 Eb (10G/16 ms)
Vochtigheidsnorm	EN 61347-2-12 clause 11
Goedkeuringsmerktekens	F-markering CE-markering ENEC-certificaat VDE-EMV-certificaat
Brom- en ruisniveau	< 30 dB(A)

Productgegevens

Volledige productcode	871829169878400
Productnaam voor bestelling	PV Xt Q 70W SON
EAN/UPC - Product	8718291698784
Bestelcode	69878400
Local Code	PVXT70WSONQ
Numerator - Aantal per pak	1
Numerator - Dozen per buitendoos	12
Materiaalnr. (12NC)	913700690566
Netto gewicht (per stuk)	0.820 kg

Maatschets

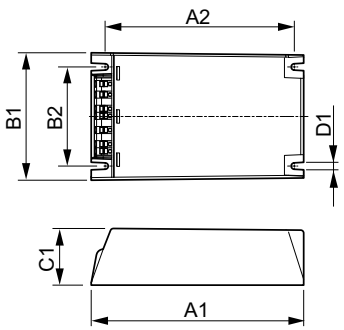

HID-PV Xt 70 SON Q 208-277V

Product	D1	C1	A1	A2	B1	B2
PV Xt Q 70W SON	4.5 mm	40.0 mm	150.0 mm	133.6 mm	90.0 mm	70.0 mm

© 2017 Philips Lighting Holding B.V. Alle rechten voorbehouden. Specificaties kunnen zonder voorafgaande kennisgeving worden gewijzigd. Handelsmerken zijn het eigendom van Philips Lighting Holding B.V. en hun respectieve eigenaren.

www.lighting.philips.com
2017, maart 1 - Wijziging van gegevens voorbehouden