ClearAccent

RS060B LED5-36-/840 PSR II WH

840 neutral white - Regelbare voedingsunit - Veiligheidsklasse II - White

Installeer vandaag nog de LEDinaire ClearAccent Spot. De eenvoudige LED-oplossing als alternatief voor uw conventionele verlichting.

Product gegevens

Algemene informatie	
Kleur lichtbron	840 neutral white
Lichtbron vervangbaar	Nee
VSA	-
Driver/voedingsunit/transformator	PSR [Regelbare voedingsunit]
Optiektype	Symmetrisch
Bundelspreiding armatuur	36°
Besturingsinterface	Analog
Aansluiting	Screw connection block 3-pole
Kabel	-
IEC beschermingsklasse	Veiligheidsklasse II
CE-markering	CE-markering
Garantieperiode	3 jaar
Constante lichtopbrengst	No

Bedrijfs- en Elektrische gegevens	
Ingangsspanning	220-240 V
Ingangsfrequentie	50 to 60 Hz
Arbeidsfactor (min.)	0.9

Regelsystemen en Dimmers	
Dimbaar	Ja

Mechanische eigenschappen en Behuizing	
Materiaal behuizing	Aluminum die cast
Reflectormateriaal	Polycarbonaat met aluminiumcoating
Optisch materiaal	Polycarbonaat
Materiaal lichtkap/lens	Polycarbonate
Bevestigingsmateriaal	-
Afwerking lichtkap/lens	Helder
Totale lengte	55 mm
Totale breedte	55 mm
Totale hoogte	55 mm
Totale diameter	75 mm
Kleur	White
Afmetingen (hoogte x breedte x diepte)	55 x 55 x 55 mm (2.2 x 2.2 x 2.2 in)

Goedkeuring en Toepassing	
IP-classificatie	IP20 [Finger-protected]
IK-classificatie	IK02 [0,2 J standaard]

Wijziging van gegevens voorbehouden

ClearAccent

Initiële prestaties (conform IEC)	
Initiële lichtstroom	500 lm
Tolerantie lichtstroom	+/-10%
Initieel rendement LED-armatuur	83 lm/W
Initiële gecorreleerde kleurtemperatuur	4000 K
Initiële kleurweergave-index	≥80
Initiële kleurkwaliteit	(0.38, 0.38) SDCM <3
Initieel systeemvermogen	6 W
Tolerantie energieverbruik	+/-10%

Toepassingsomstandigheden	
Bereik omgevingstemperatuur	0 tot +40 °C

Productgegevens	
Volledige productcode	871869607268499
Productnaam voor bestelling	RS060B LED5-36-/840 PSR II WH
EAN/UPC - Product	8718696072684
Bestelcode	07268499
Lokale code	RS060B53684PWH
Numerator - Aantal per pak	1
Numerator - Dozen per buitendoos	24
SAP-materiaal	910503910183
Nettogewicht SAP (per stuk)	0,100 kg

IK 02

Maatschets

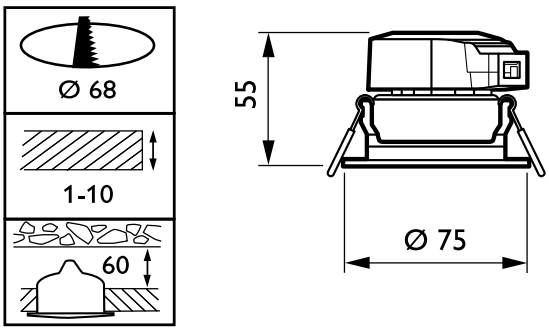

ClearAccent RS060B/RS061B

Fotometrische gegevens

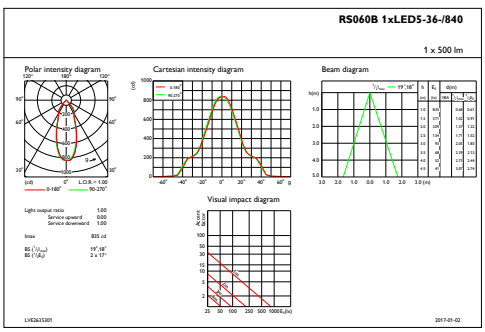

IFAS1_RS060B1xLED5-36-840

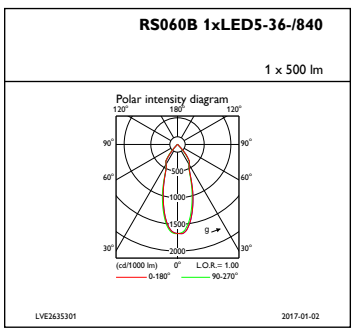

IFPC1_RS060B1xLED5-36-840

© 2021 Signify Holding Alle rechten voorbehouden. Signify doet geen uitspraken over en geeft geen garanties voor de nauwkeurigheid of volledigheid van de informatie in dit document en kan op geen enkele wijze aansprakelijk worden gesteld voor handelingen die op deze informatie worden gebaseerd. De informatie in dit document is niet bedoeld als offerte en maakt geen deel uit van enige aanbieding of overeenkomst, tenzij anderszins overeengekomen met Signify. Philips en het Philips schildembleem zijn gedeponeerde handelsmerken van Koninklijke Philips N.V.

www.lighting.philips.com
2021, april 6 - Wijziging van gegevens voorbehouden